SCHEMI DI APPARECCHI RADIO

NESSUNO DEGLI SCHEMI PUBBLICATI NELLA DODICESIMA EDIZIONE È PRESENTE IN QUESTA NUOVA EDIZIONE

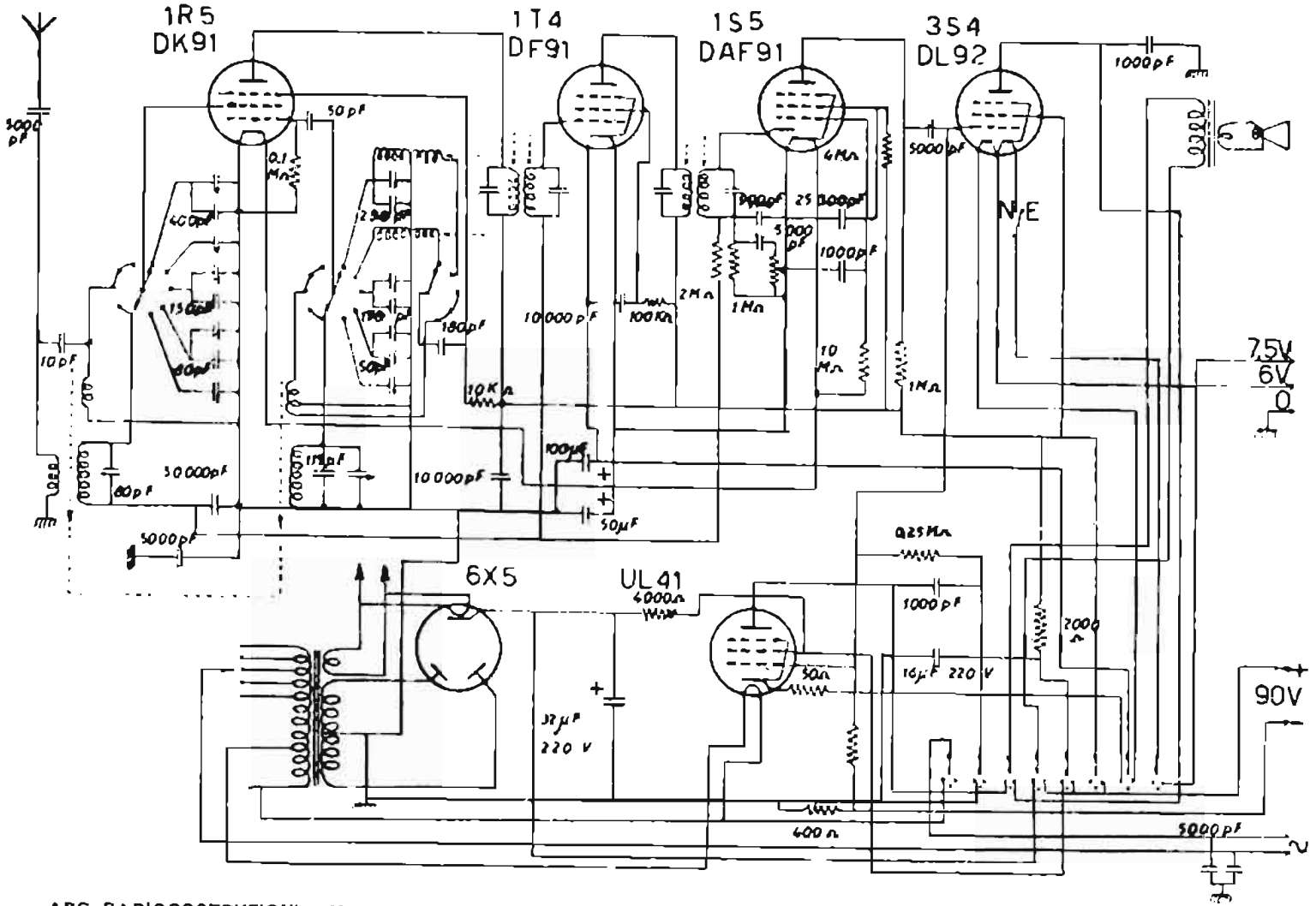

ABC RADIOCOSTRUZIONI - Mod. RU 161 - Apparecchio portatile, con alimentazione a pile, adattabile anche per alimentazione con corrente alternata della rete-luce. Sintonia a permeabilità variabile. Media frequenza a 465 kc.

ABC RADIO - Mod. RU 161

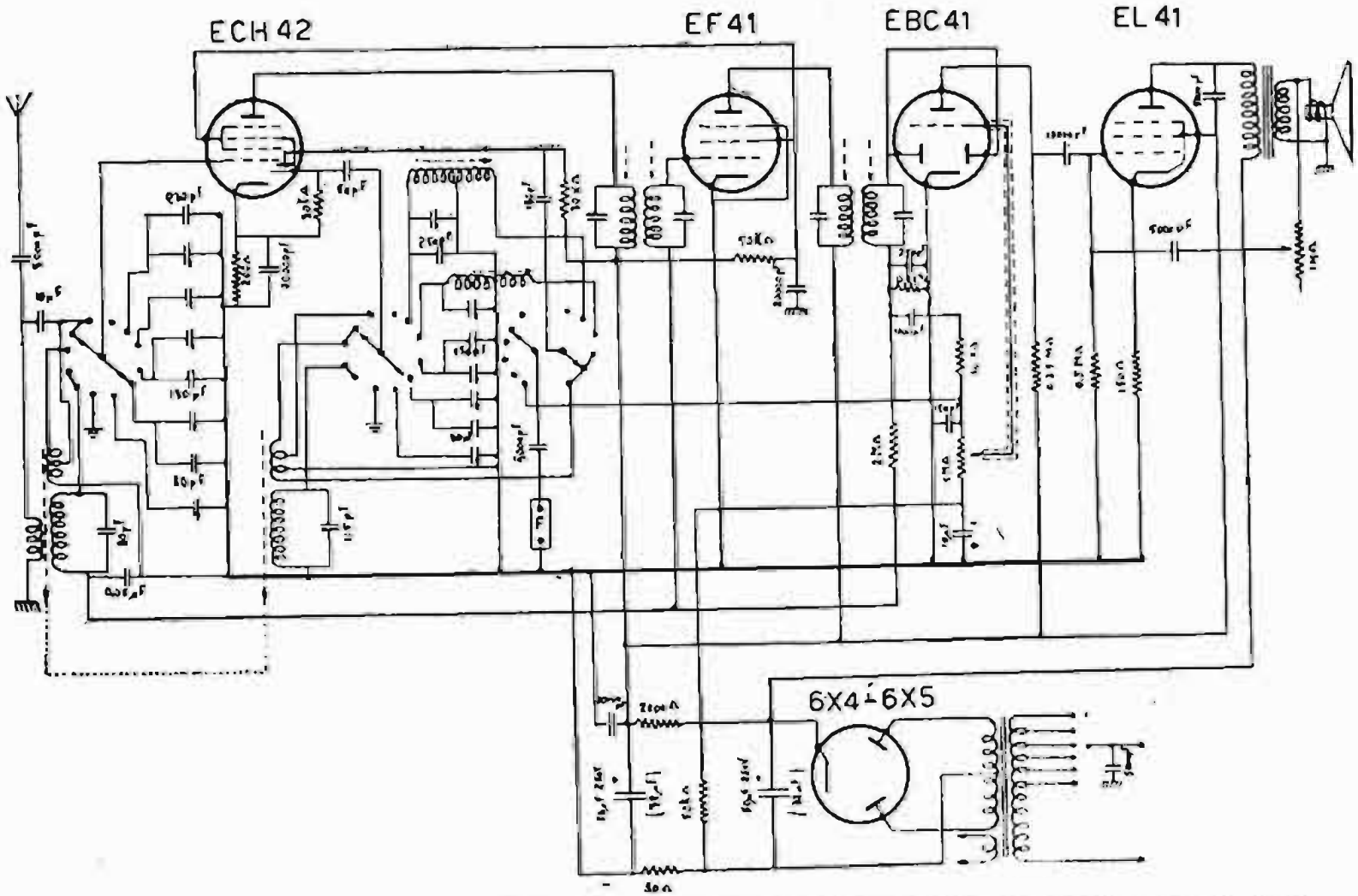

ABC RADIOCOSTRUZION - Modd. R 952 e R 953 - Medie e quattro espansioni di gamma in onde corte. Media frequenza 465 kc. Stadio finale con reazione inversa. Potenza d'uscita 3,5 watt.

ABC RADIO - Modd. 952 e 953

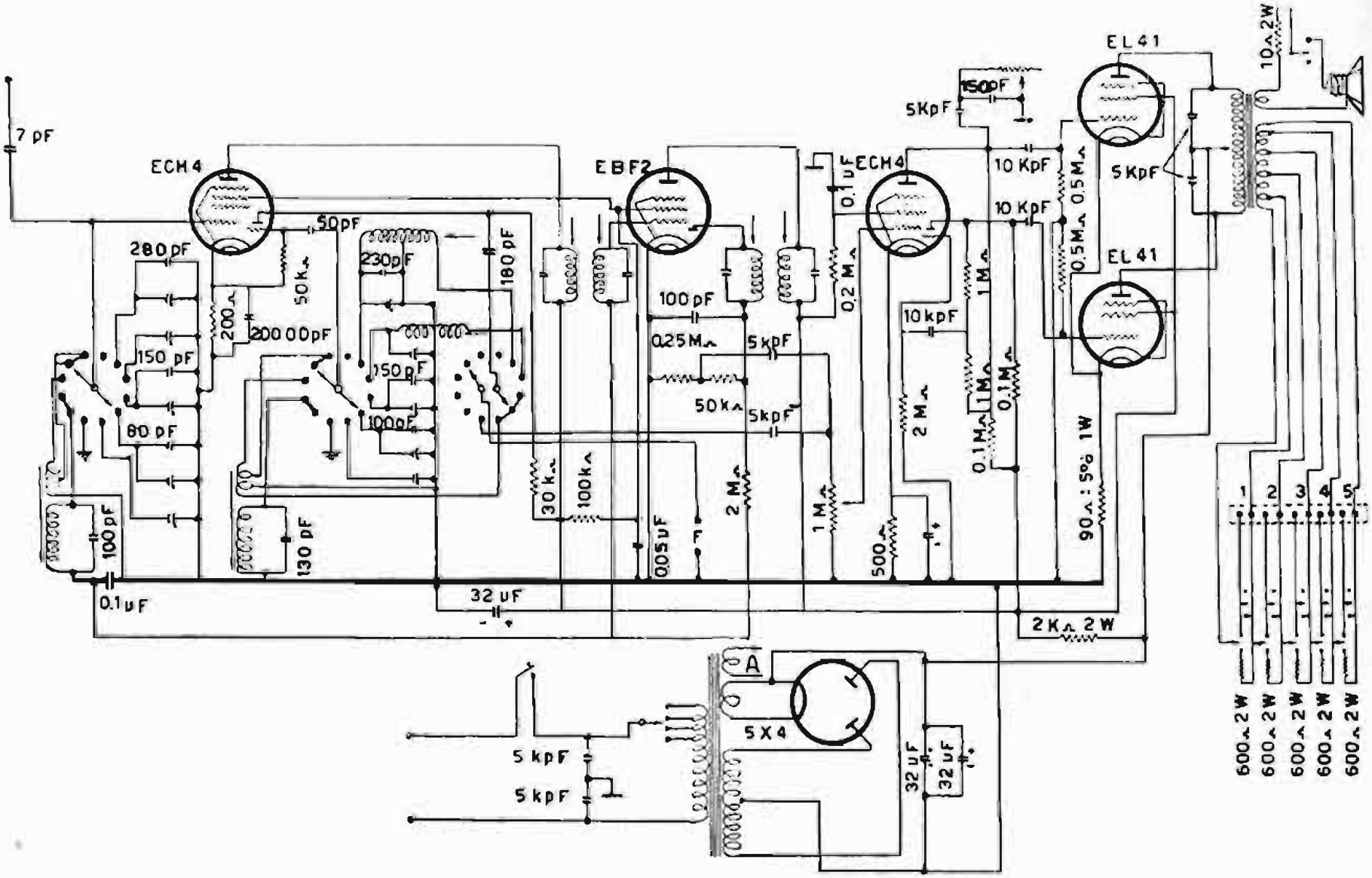

ABC RADIOCOSTRUZIONI - Mod. RC 964 - Apparecchio da centralino, per collegamento a più altoparlanti lontani. Cinque gamme d'onda con sintonia a permeabilità variabile. Media frequenza a 465 kc. La seconda ECH 4 è usata per la preamplificazione BF e l'inversione di fase. Potenza d'uscita 12 watt.

ABC RADIO - Mod. RC 964

ABC RADIO - Mod. RC 964

ABC RADIO - Mod. 972

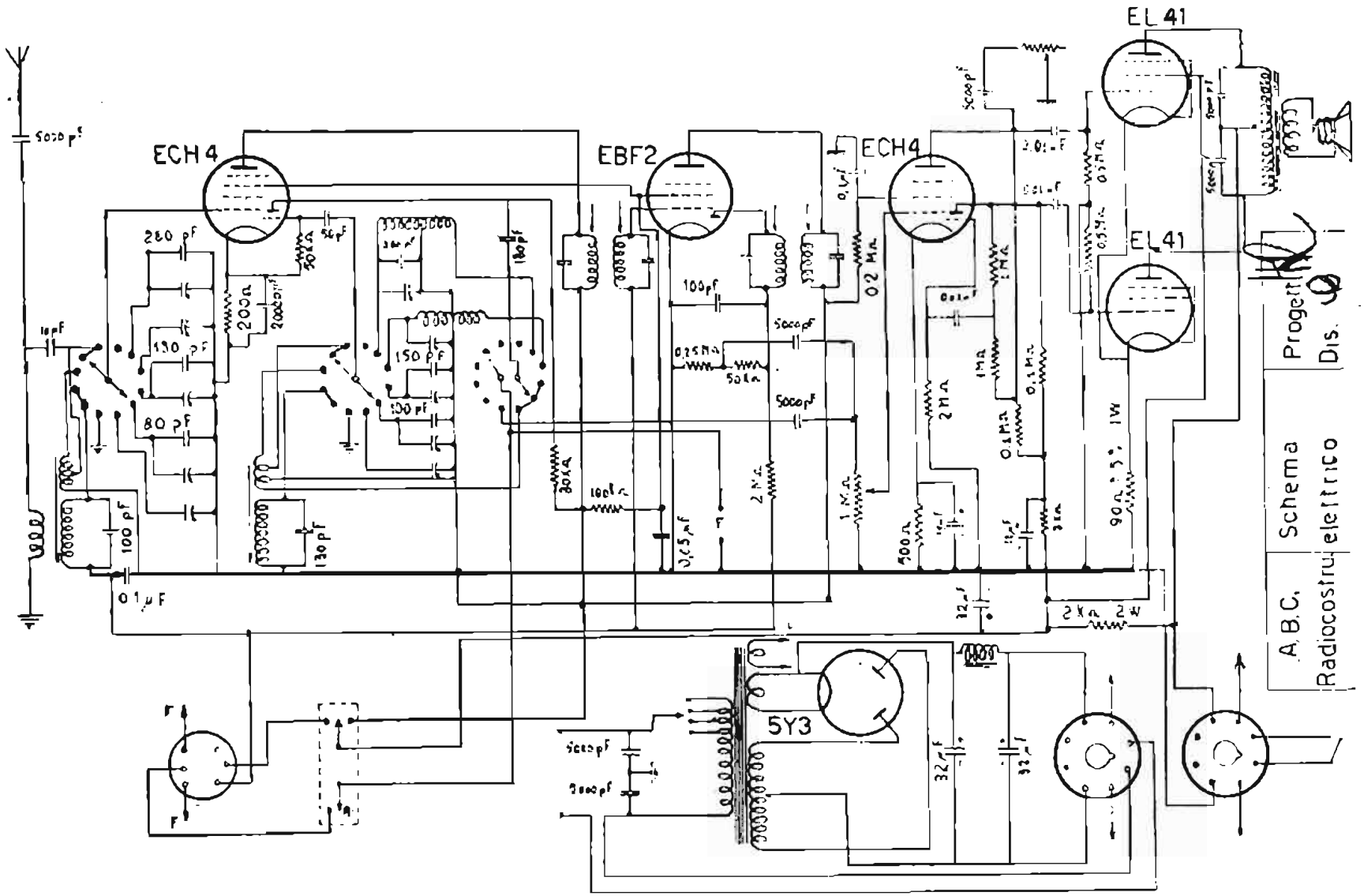

ABC RADIOCOSTRUZIONI - Mod. 972 (il mod. R 972 FM è eguale, con in più il sintonizzatore FM a cinque valvole) - Sintonia a permeabilità variabile e doppia espansione di gamma. La seconda ECH4 provvede alla preamplificazione BF e all'inversione di fase. Potenza d'uscita 4,5 watt indistorti.

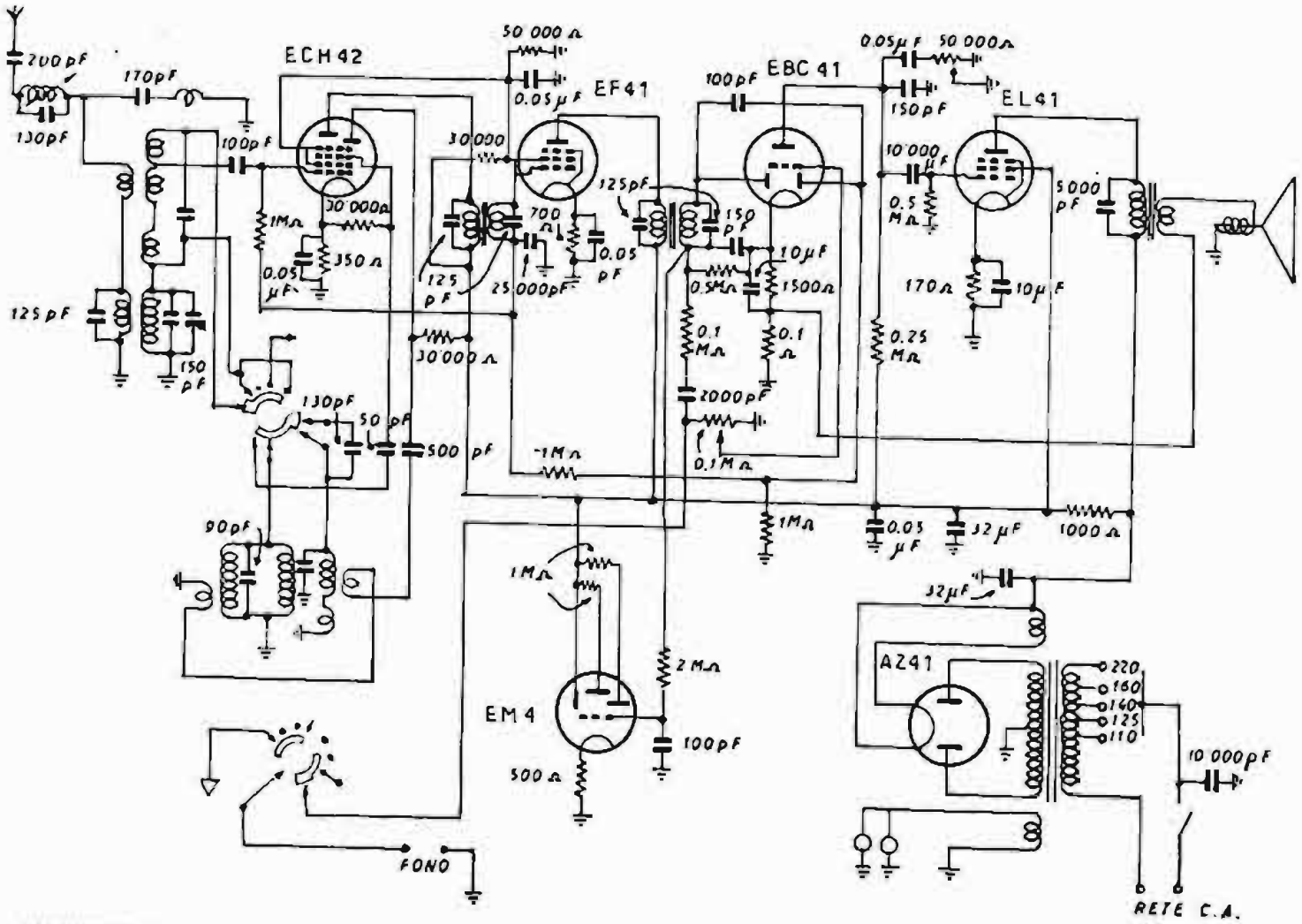

ALLOCCHIO BACCHINI - Modd. 216 e 226 - Ricevitori con valvole rimlock, provvisti di amplificazione BF con reazione inversa. Media frequenza 465 kc. Potenza d'uscita 3,5 watt indistorti, consumo 54 watt.

ALLOCCHIO BACCHINI - Modd. 216 e 226

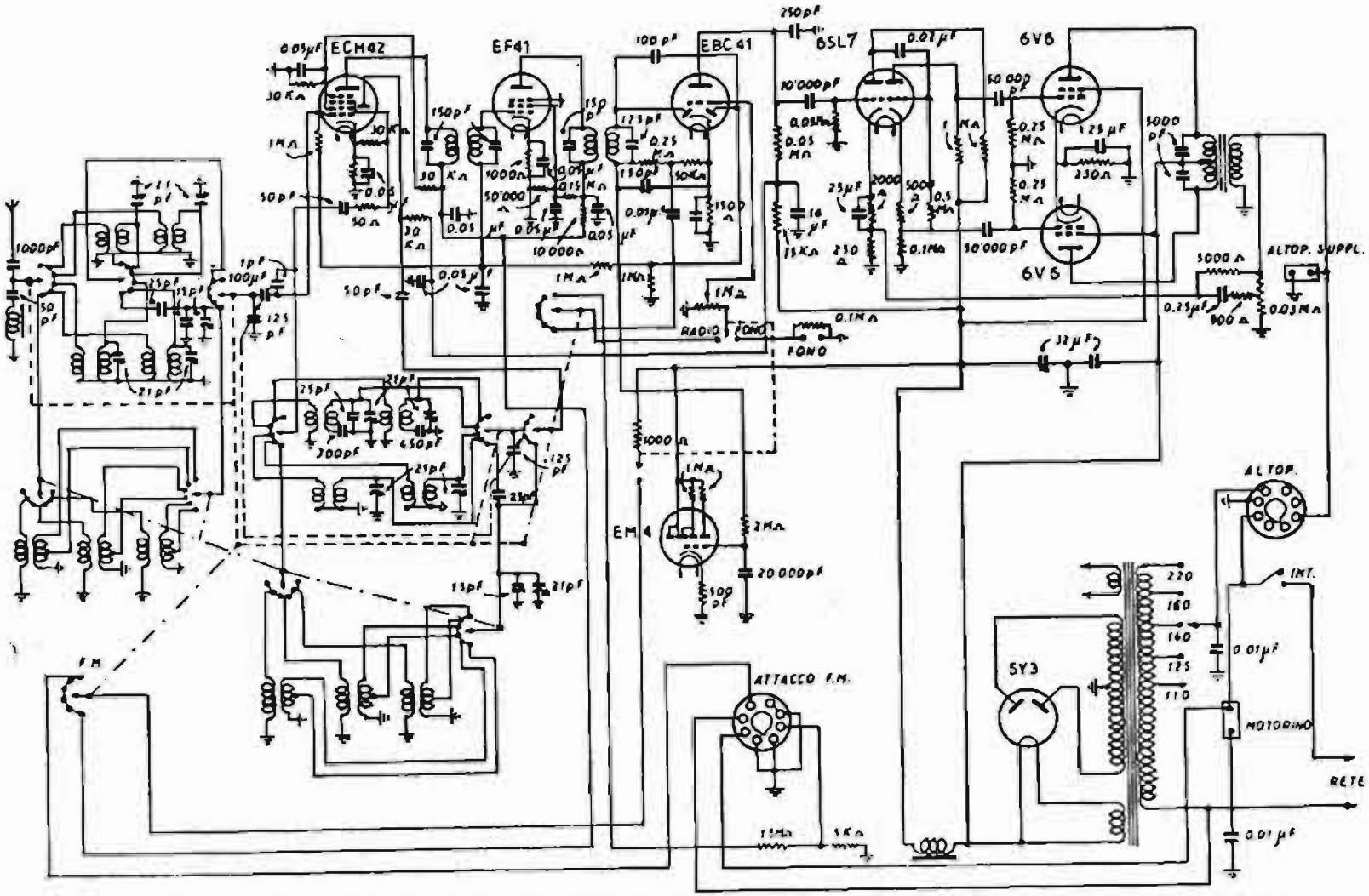

ALLOCCHIO BACCHINI - Mod. 319 Il primo triodo della 6SL7 amplifica il segnale a BF, l'altro triodo provvede all'inversione di fase con circuito catodina. Reazione inversa con controllo manuale. Finali in controfase classe A. Potenza d'uscita 10 watt indistorti. Media frequenza 465 kc.

ALLOCCHIO BACCHINI - Mod. 319

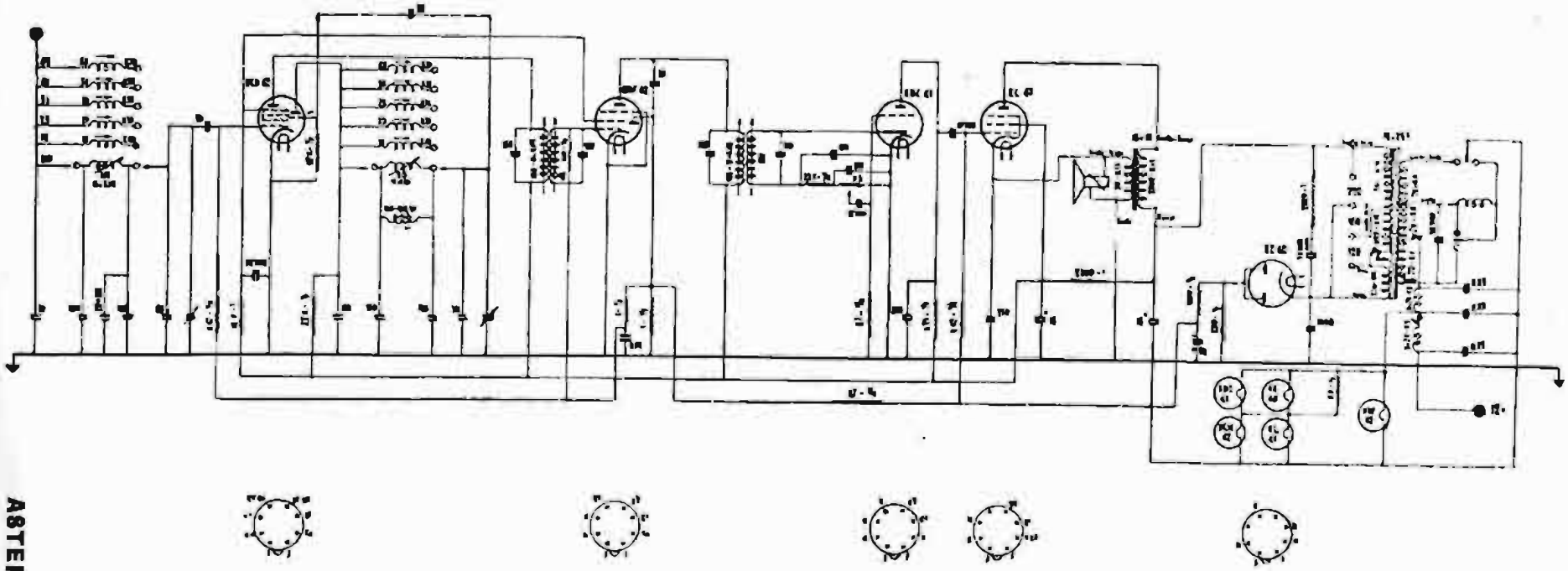

ASTER RADIO - Mod. 506 - Apparecchio radio da automobile. Media frequenza 468 kc. Onde medie e bande allargate a 19, 25, 31, 41 e 49 metri. Resa d'uscita 3 watt.

ASTER RADIO - Mod. 506

ASTER RADIO - Mod. 506

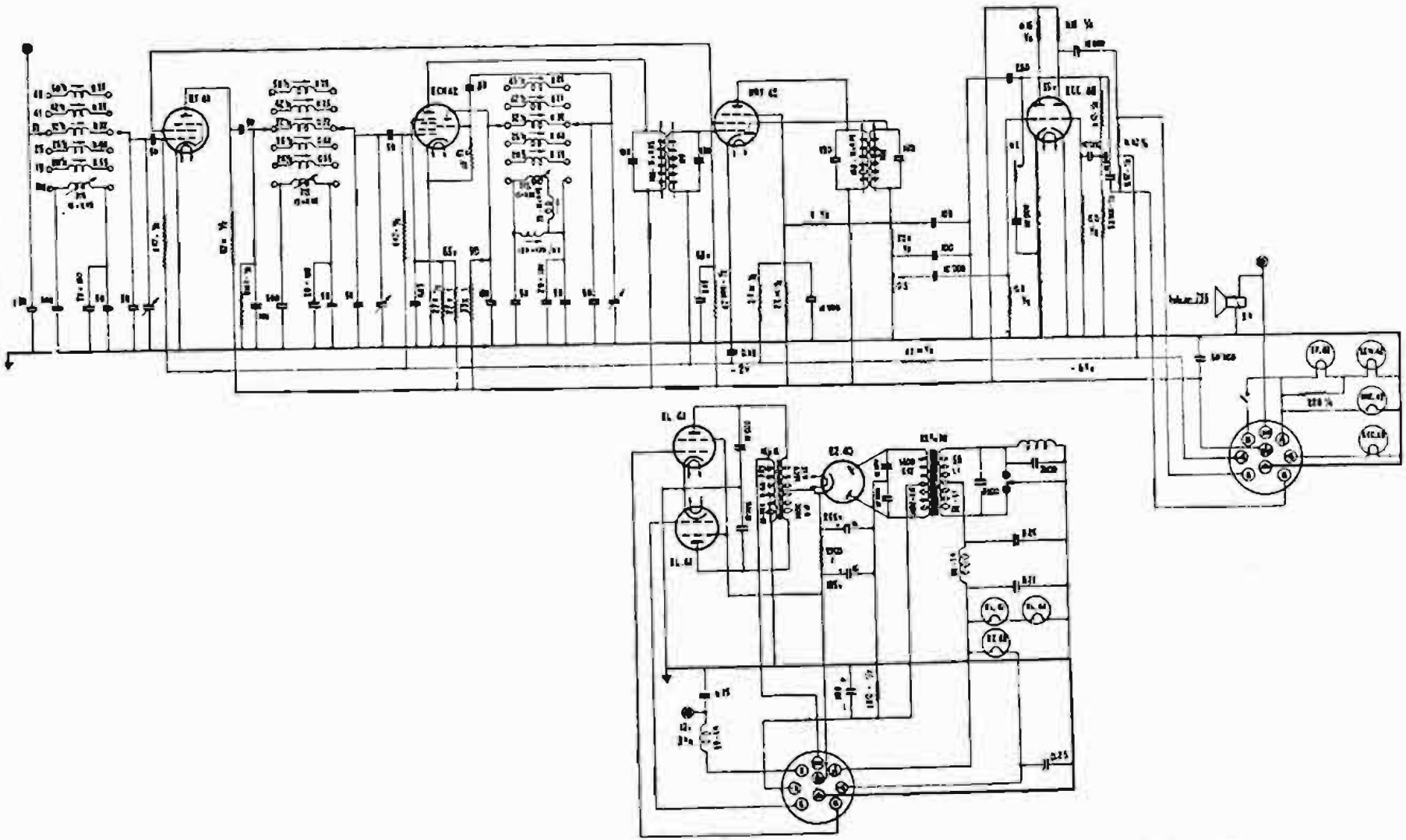

ASTER RADIO - Modd. 746 e 756 - Apparecchi radio da automobile, adatti per pullman. Due finali in controfase. Onde medie e quattro

ASTER RADIO - Modd. 746 e 756

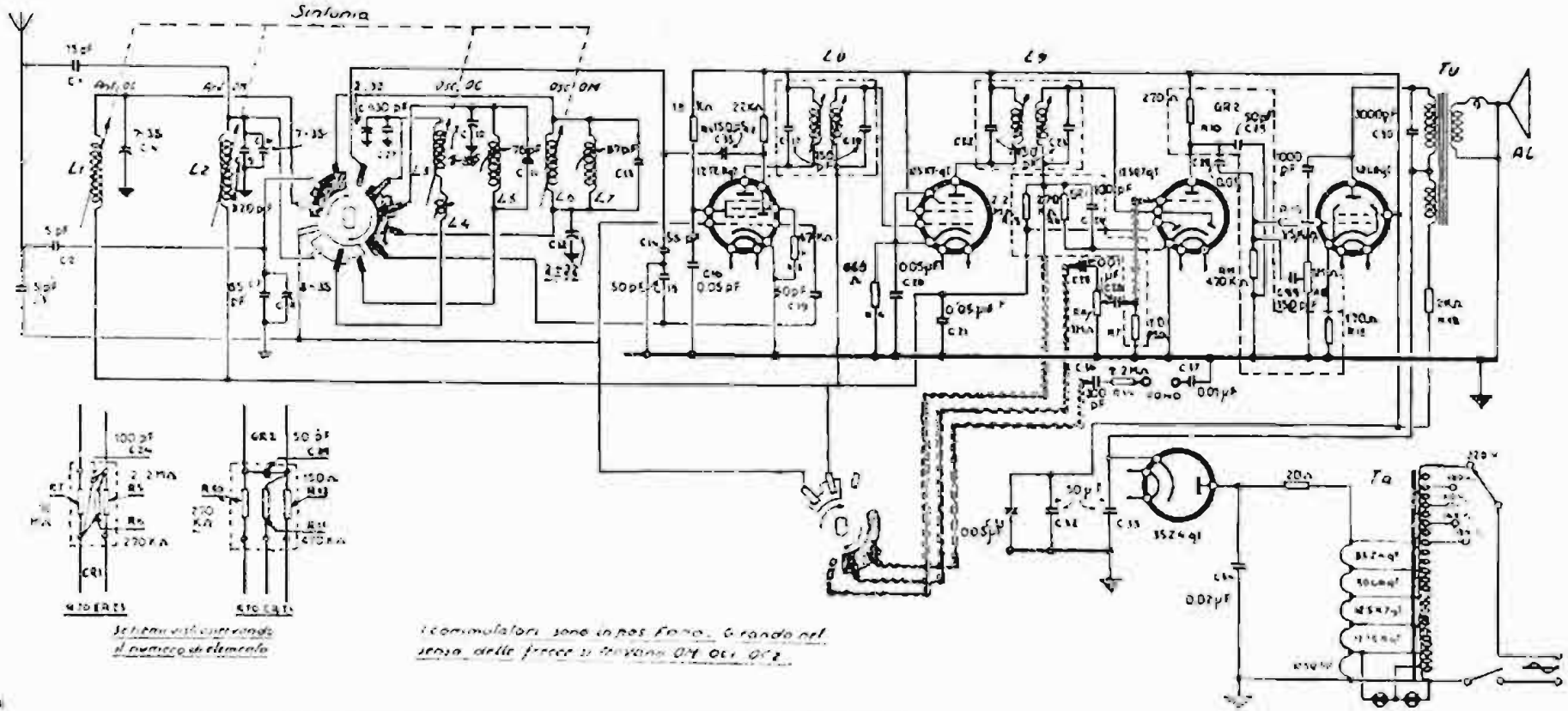

COMPAGNIA GENERALE DI ELETTRICITÀ - Mod. CGE 1515 - Gamma onde medie, e due gamme onde corte. Media frequenza 468 kc. Potenza d'uscita 2 watt.

CGE - Mod. 1515

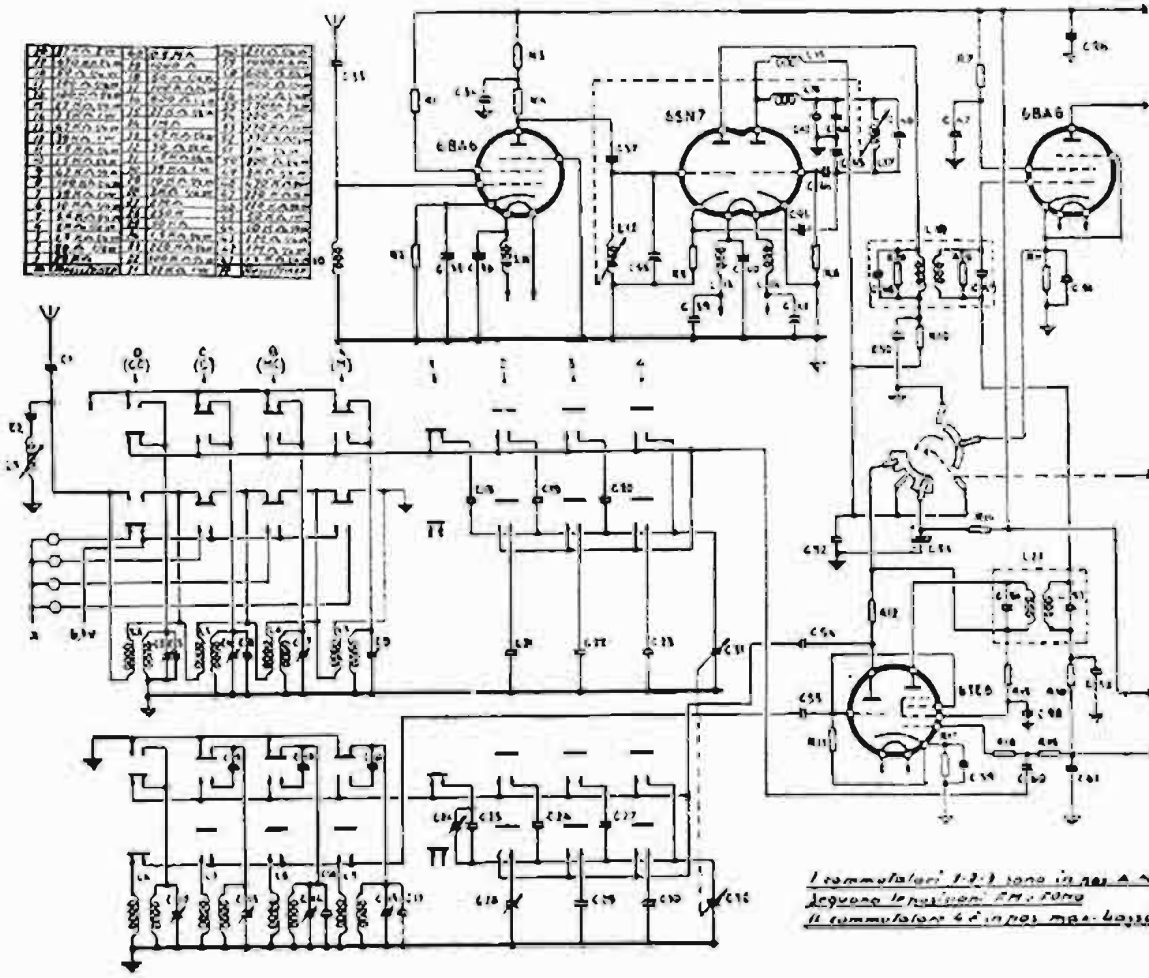

COMPAGNIA GENERALE DI ELETTRICITÀ - Mod. 4110 AM/FM - A modulazione d'ampiezza e di frequenza. Le valvole segnate in alto appartengono alla modulazione d frequenza, ed all'amplificatore finale. Le valvole segnate in basso (6TE8 e 6AT6) appartengono alla sezione AM. La seconda 6AB6 provvede anche all'amplificazione MF per i segnali AM. Media frequenza AM 468 kc media frequenza FM 10,5 Mc. Potenza d'uscita 10 watt indistorti.

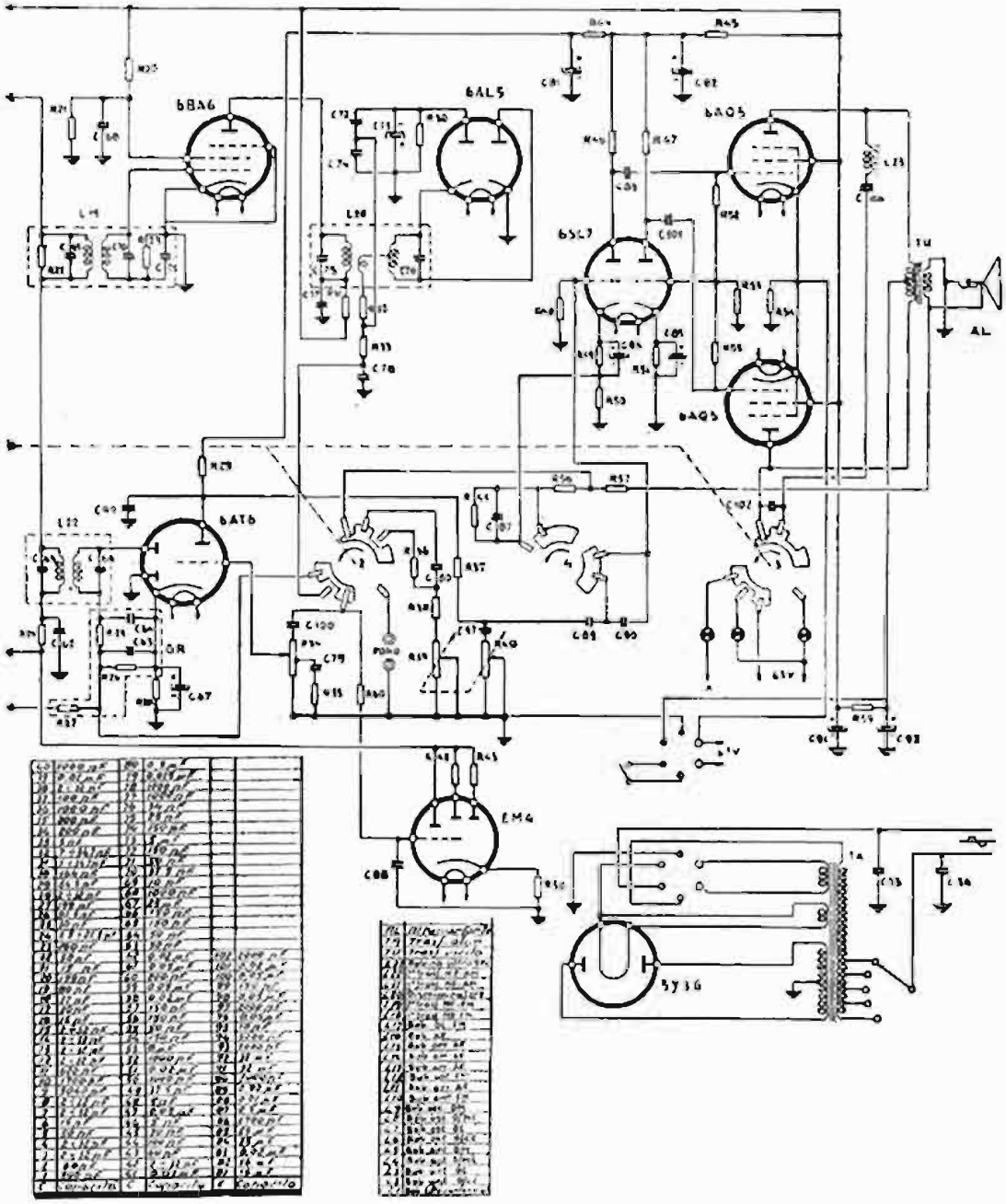
6BA6
6AL5
6AQ5
6SL7
6AQ5
6AT6
EM4
5Y3G
AL
OR

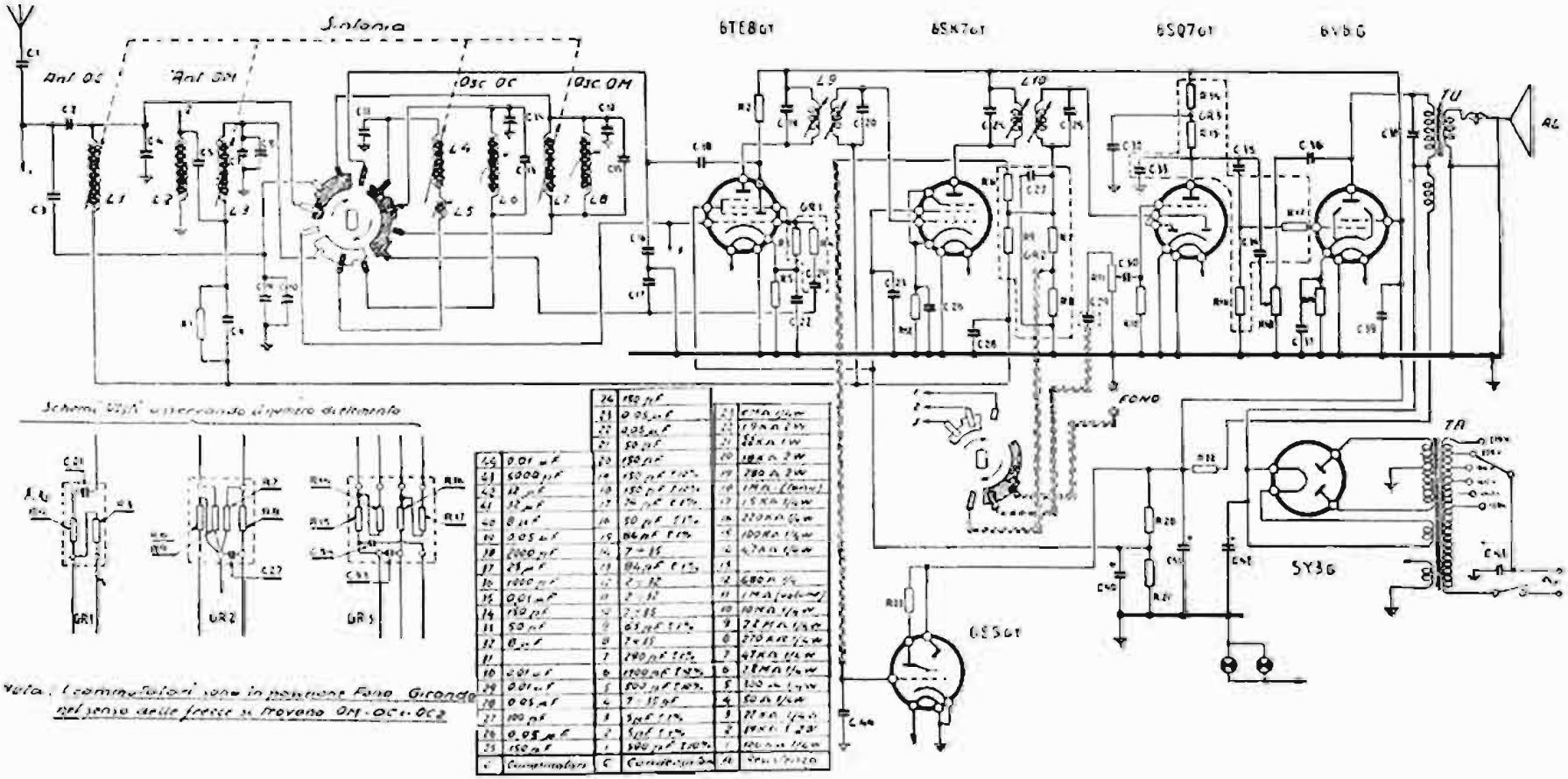

COMPAGNIA GENERALE DI ELETTRICITÀ - Mod. CGE 2515 - Onde medie, corte e cortissime. Media frequenza 468 kc. Potenza indistorta d'uscita 4 watt.

CGE - Mod. 2515

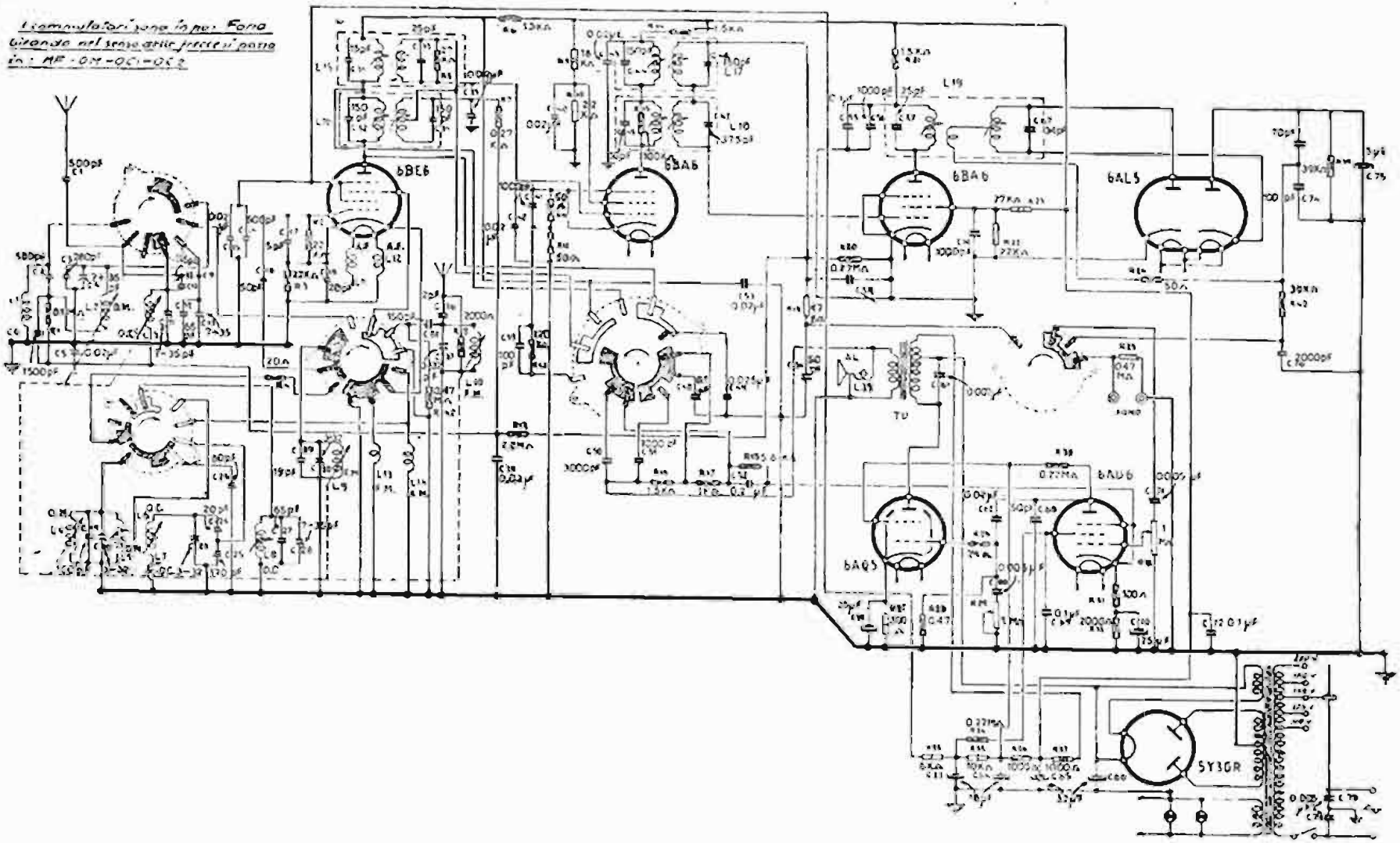

COMPAGNIA GENERALE DI ELETTRICITÀ - Modd. CGE 5197 AM/FM e CGE 6107 AM/FM - Lo schema è del mod. CGE 5107 AM/FM Il mod. CGE 6107 AM/FM è diverso solo per avere l'occhio magico. I commutatori sono in posizione fono. Media frequenza per AM 468 kc; media frequenza per FM 10,5 Uc. Il circuito di reazione inversa è illustrato nel cap. IX

CGE - Modd. 5107 e 6107

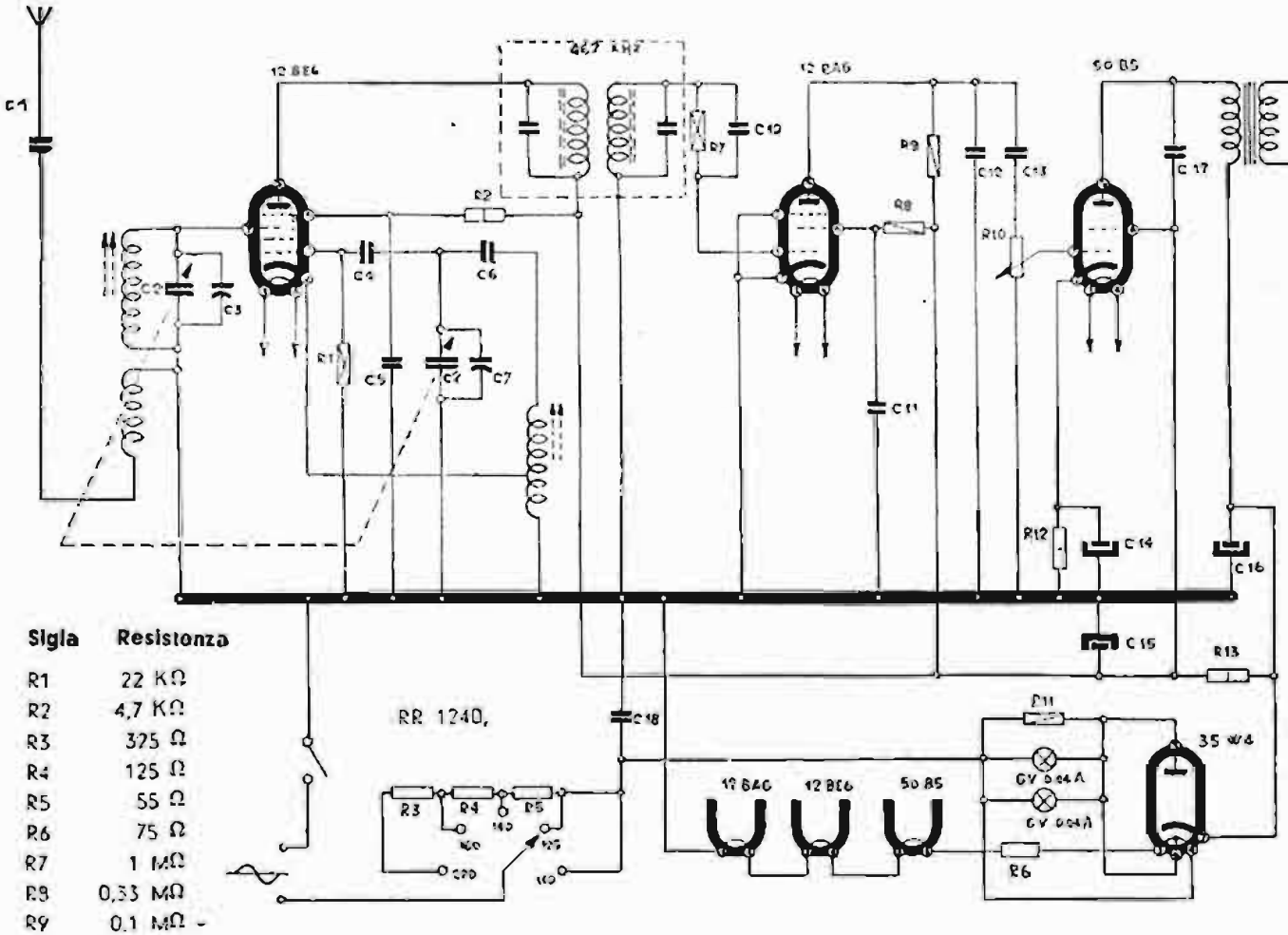

Sigla	Resistenza
R1	22 KΩ
R2	4,7 KΩ
R3	375 Ω
R4	125 Ω
R5	55 Ω
R6	75 Ω
R7	1 MΩ
R8	0,33 MΩ
R9	0,1 MΩ

Sigla	Capacità
C1	250 pF
C2	2x450 pF
C3	2÷16 pF
C4	50 pF
C5	50000 pF
C6	500 pF
C7	2÷16 pF
C10	100 pF
C11	50000 pF
C12	1000 oF
C13	10000 oF
C14	10 μF
C15	40 μF
C16	40 μF
C17	20000 pF
C18	10000 pF

R10	0,5 MΩ
R11	100 Ω
R12	150 Ω
R13	750 Ω

DUCATI Mod. RR 1240 Gamma onde medie. Media frequenza 467 kc. Adatto per corrente continua o alternata della rete-luce da 110 a 220 V. Potenza d'uscita 1,5 watt.

DUCATI - Mod. RR 1240

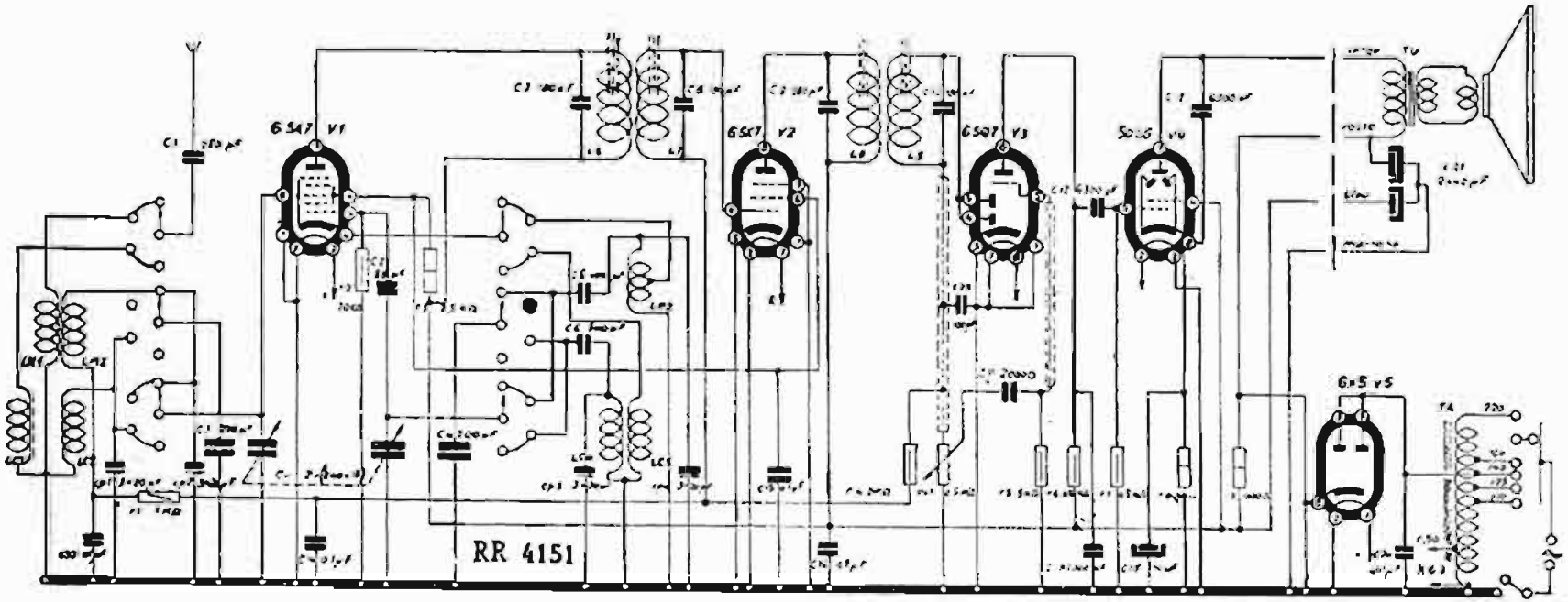

DUCATI - Mod. 4151 - Gamma onde media divisa, gamma onde corte da 52 a 37 m. e da 40 a 16,5 m. Media frequenza 467 kc. Potenza indistorta d'uscita 1,4 watt. Consumo 47 watt.

DUCATI - Mod. RR 4151

DUCATI - Mod. RR 4282

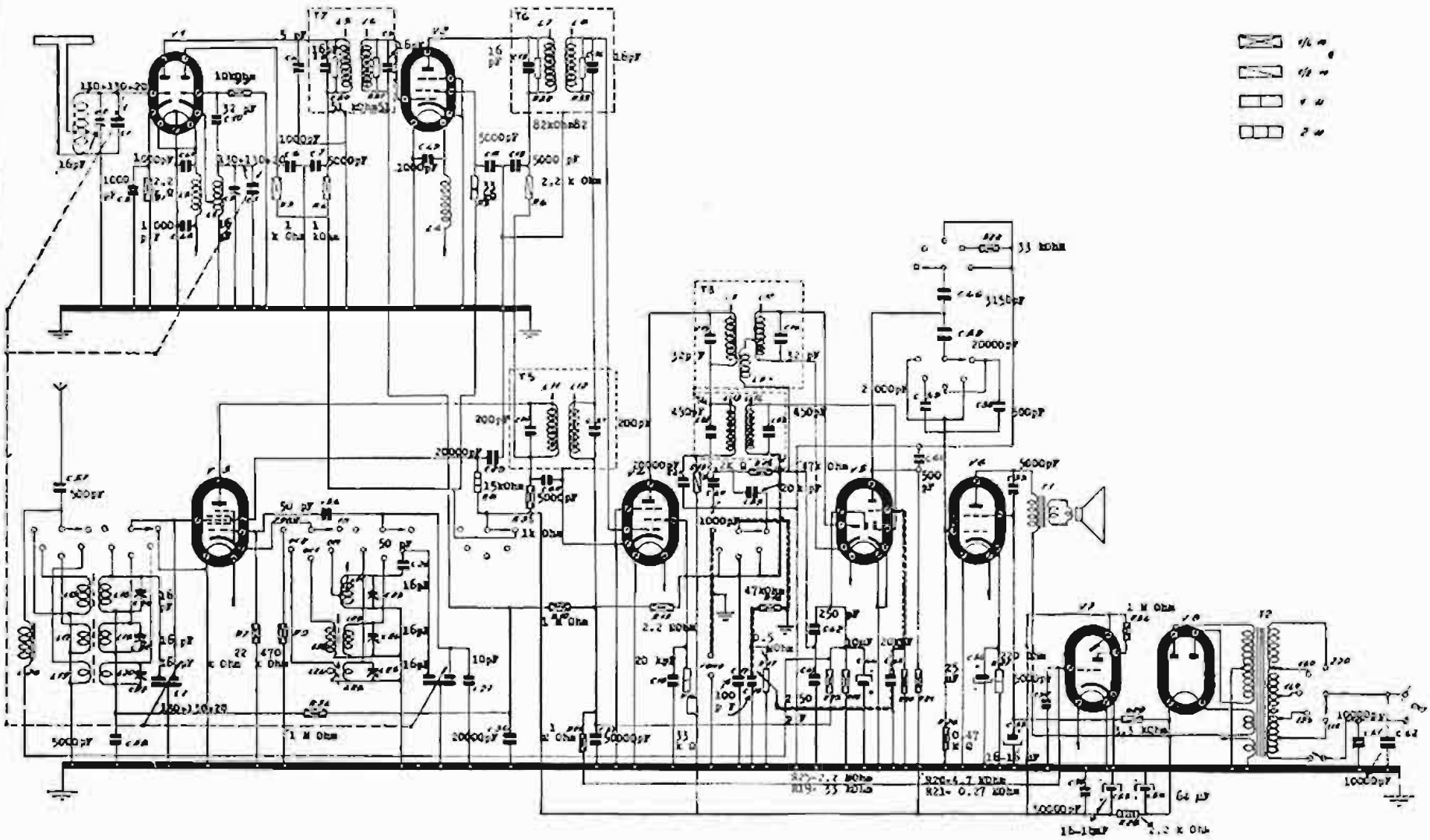

DUCATI - Mod. RR 4282 e radiofonografo RF 4205 - A modulazione d'ampiezza e di frequenza. Medie frequenze: 467 kc per AM e 10,7 Mc per FM. Quattro gamme d'onda, medie, corte, cortissime e FM. Valvole: V1 - 12AT7, V2 - 6BA6, V3 - 6BE6, V4 - 6BA6, V5 - 6T8.

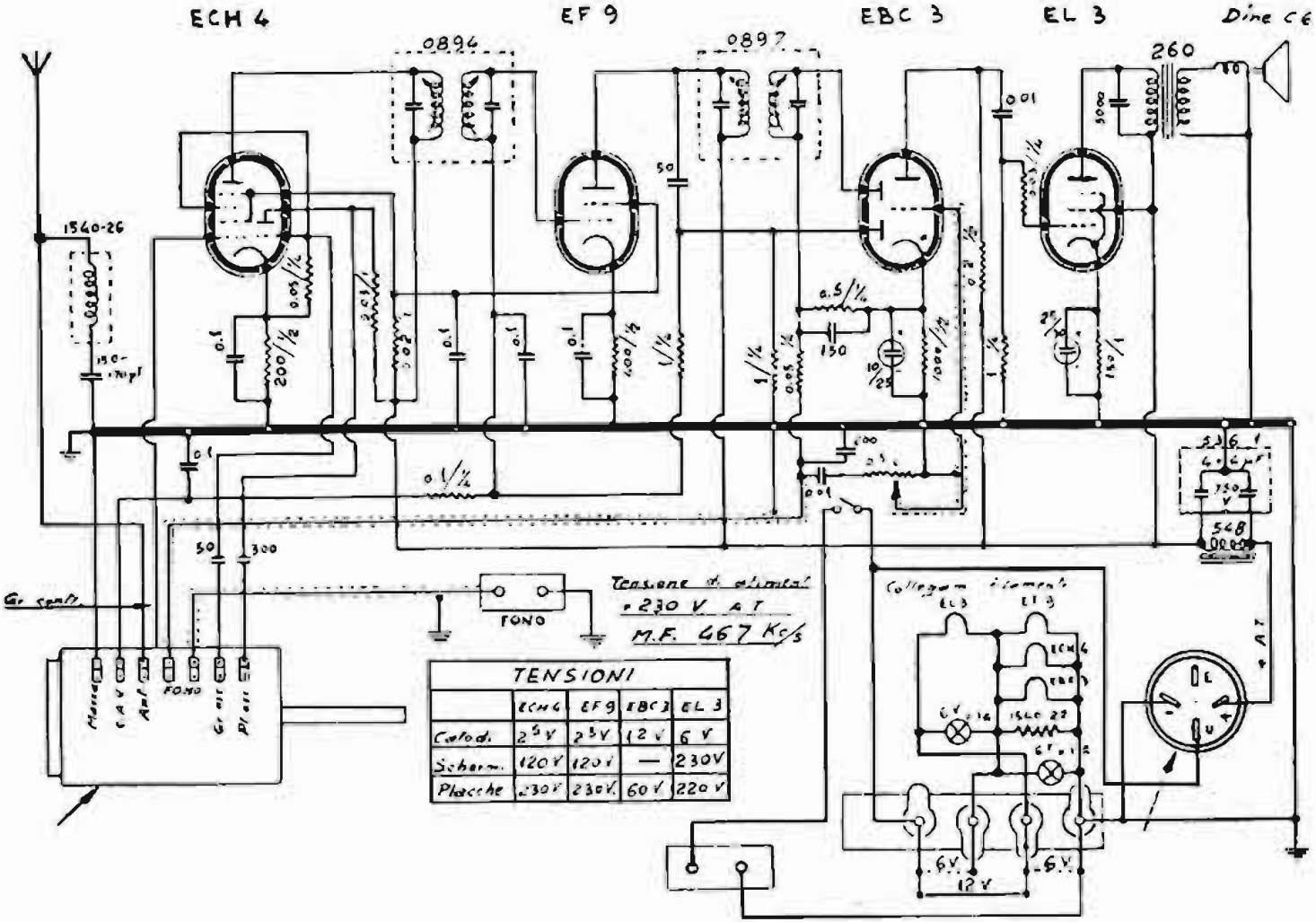

GALLO-CONDOR - Mod. EOLO - L'alimentatore è quello stesso del precedente mod. SAETTA, pubblicato nella 12ª edizione.

GALLO-CONDOR - Mod. EOLO

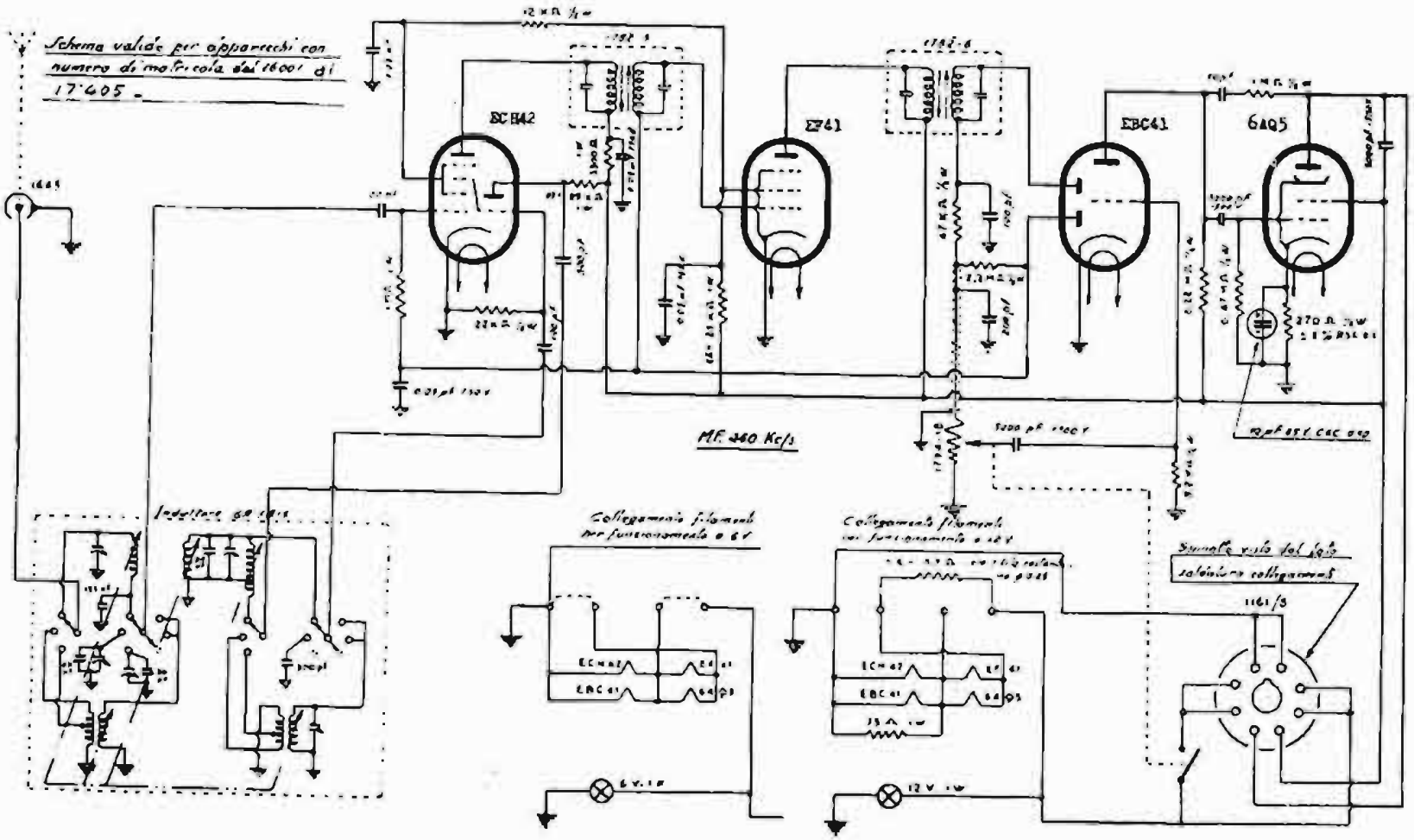

GALLO-CONDOR - Mod. ULTRA-PLAT seconda serie - Apparecchio radio da automobile. Sintonia a permeabilità variabile. Onde medie, corte e cortissime. Media frequenza a 46 kc. Resa d'uscita 3 watt.

GALLO-CONDOR - Mod. ULTRA-PLAT

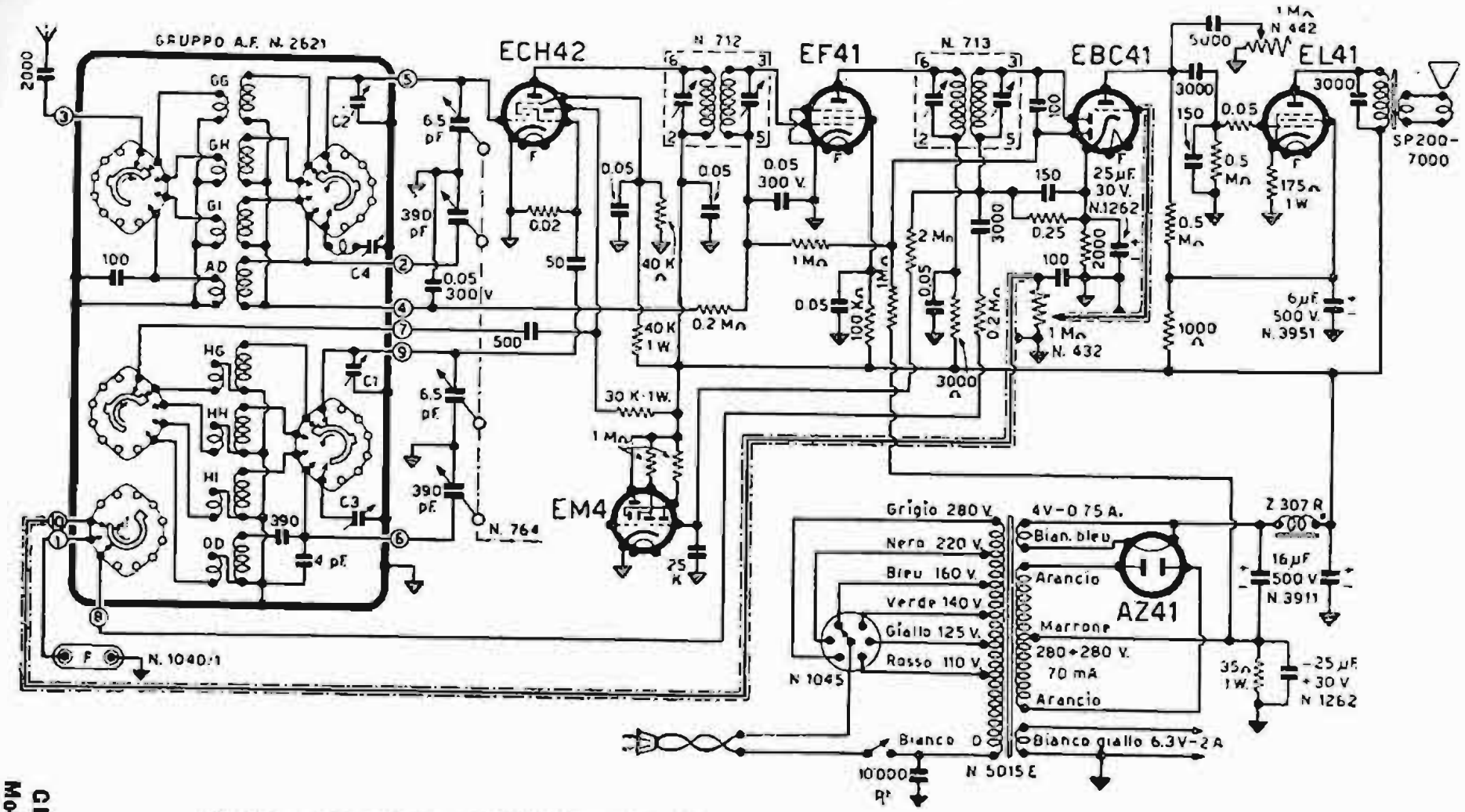

GELOSO - Super G 506 - Gamma medie intera da 190 a 580 metri e sei bande onde corte-cortissime a 16, 19, 25, 31, 40 e 50 metri. Media frequenza a 467 kc. Potenza d'uscita 3 watt. Il piano di montaggio è riportato dalla figura seguente.

GELOSO - Mod. G 506

GELOSO Mod. G 506

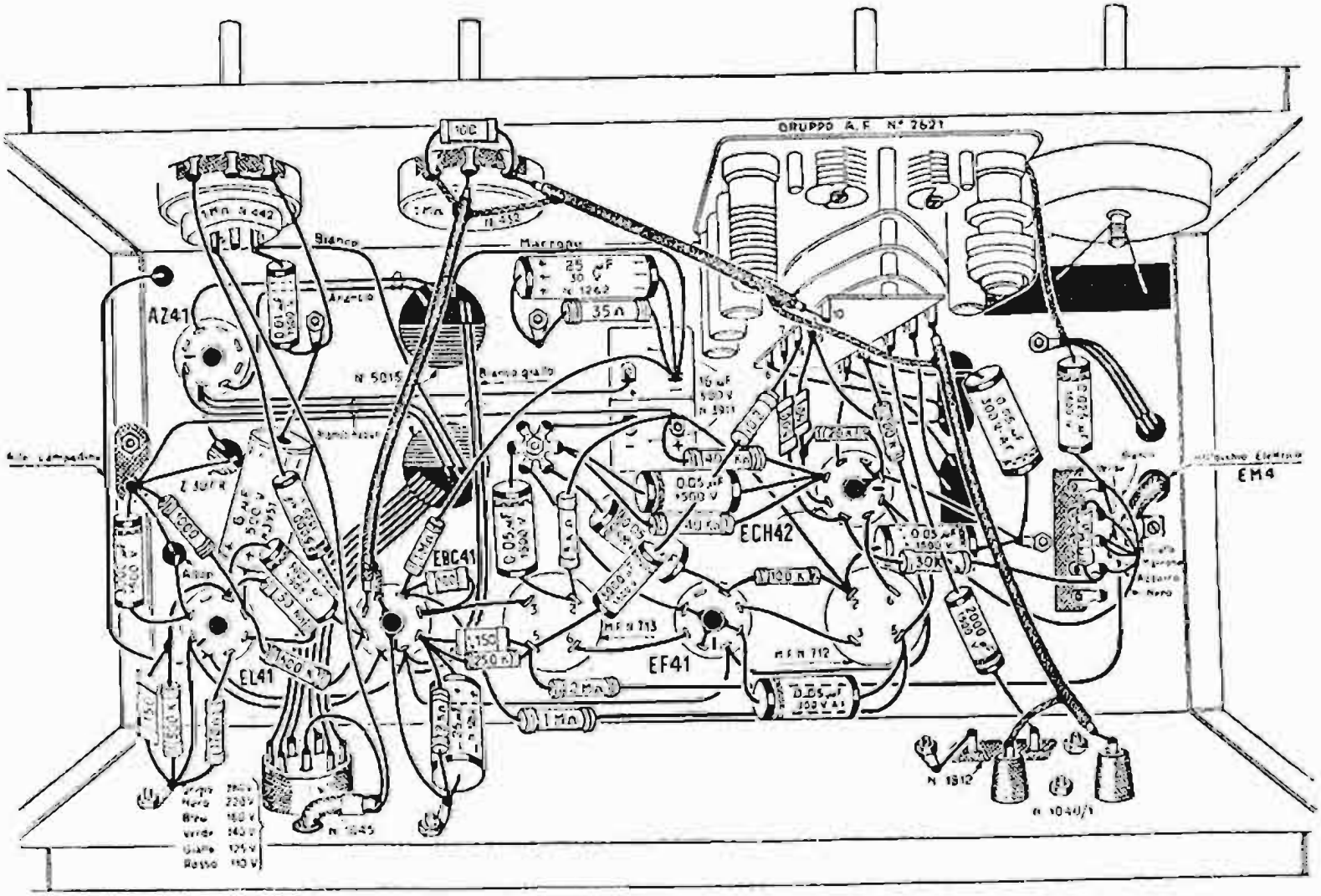

CELOSO - Mod. C 506

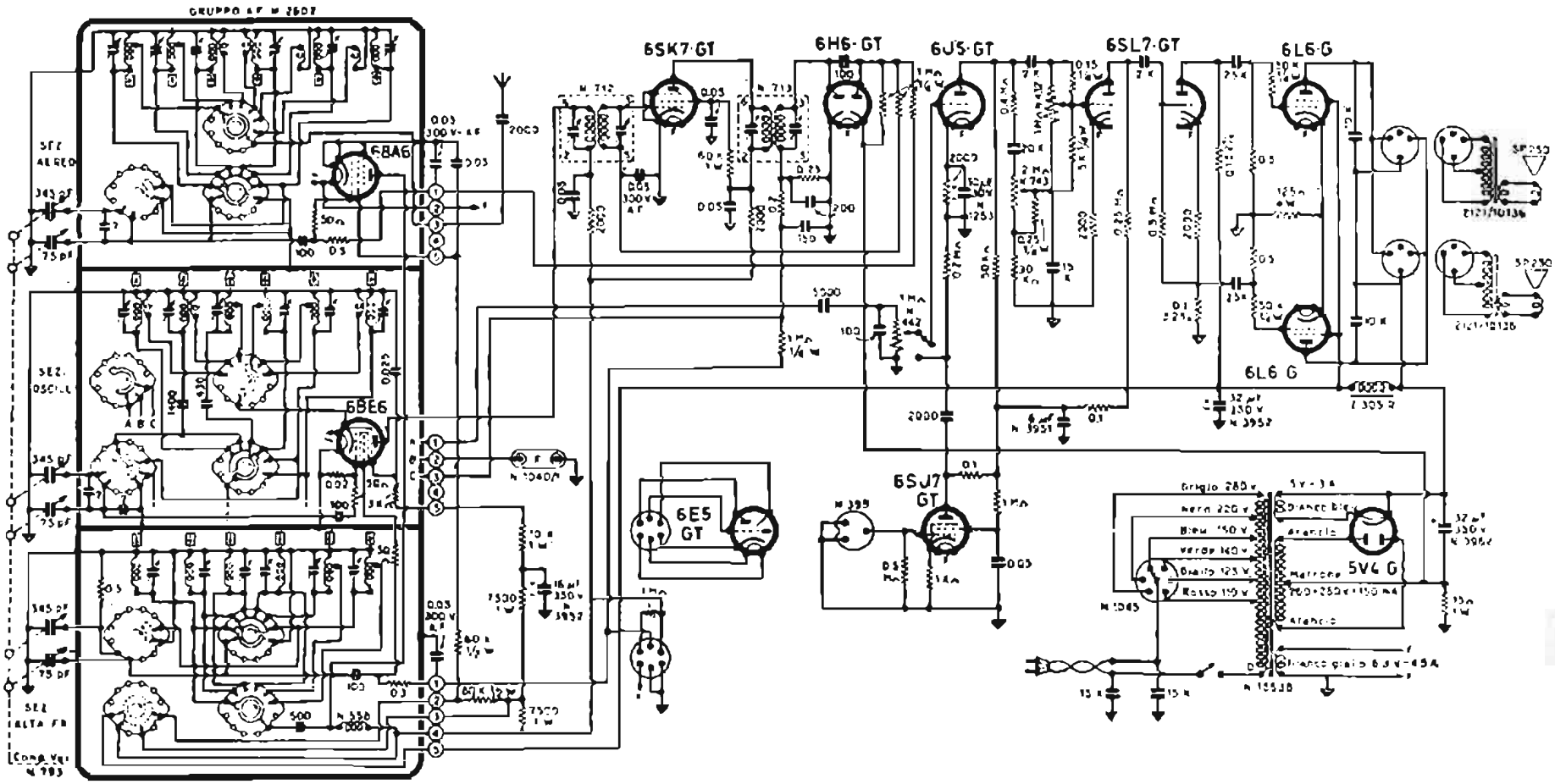

GELOSO – Super G 902 – Valvole: 6BA6 amplif. AF, 6BE6 convertitrice, 6SK7 media frequenza, 6H6 rivelatrice CAV, 6J5 amplif. BF, 6SL7 amplif. BF e invertitrice, due 6L6 finali, 6SJ7 amplif. per microfono, 6E5 indicatrice sintonia. Una gamma onde medie, cinque per onde corte-cortissime. V. piano montaggio.

GELOSO - Mod. G 902

CELOSO - Mod. C 902

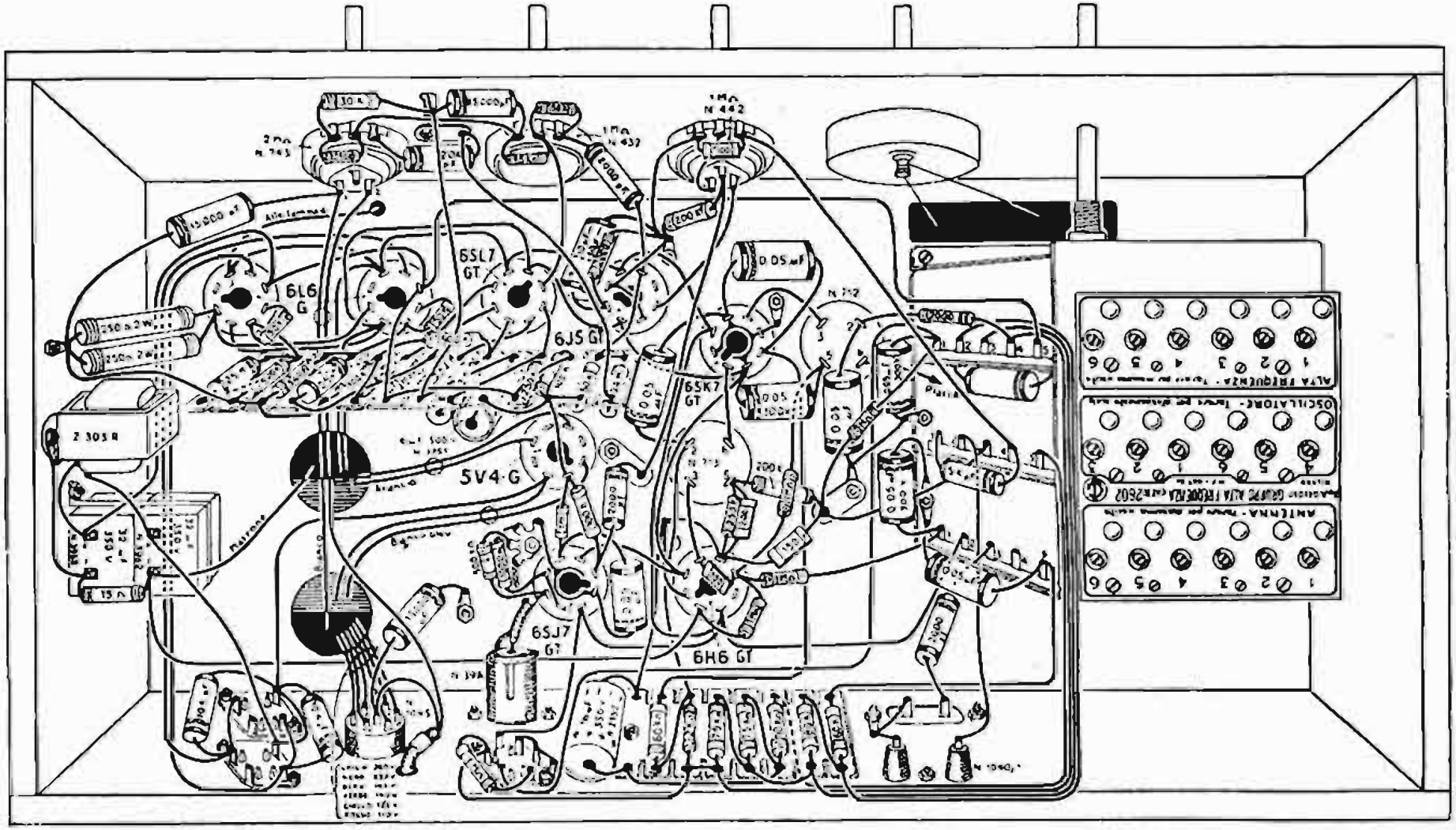

GELOSO - Super G 902 - Piano di montaggio delle parti componenti sottostanti il telaio.

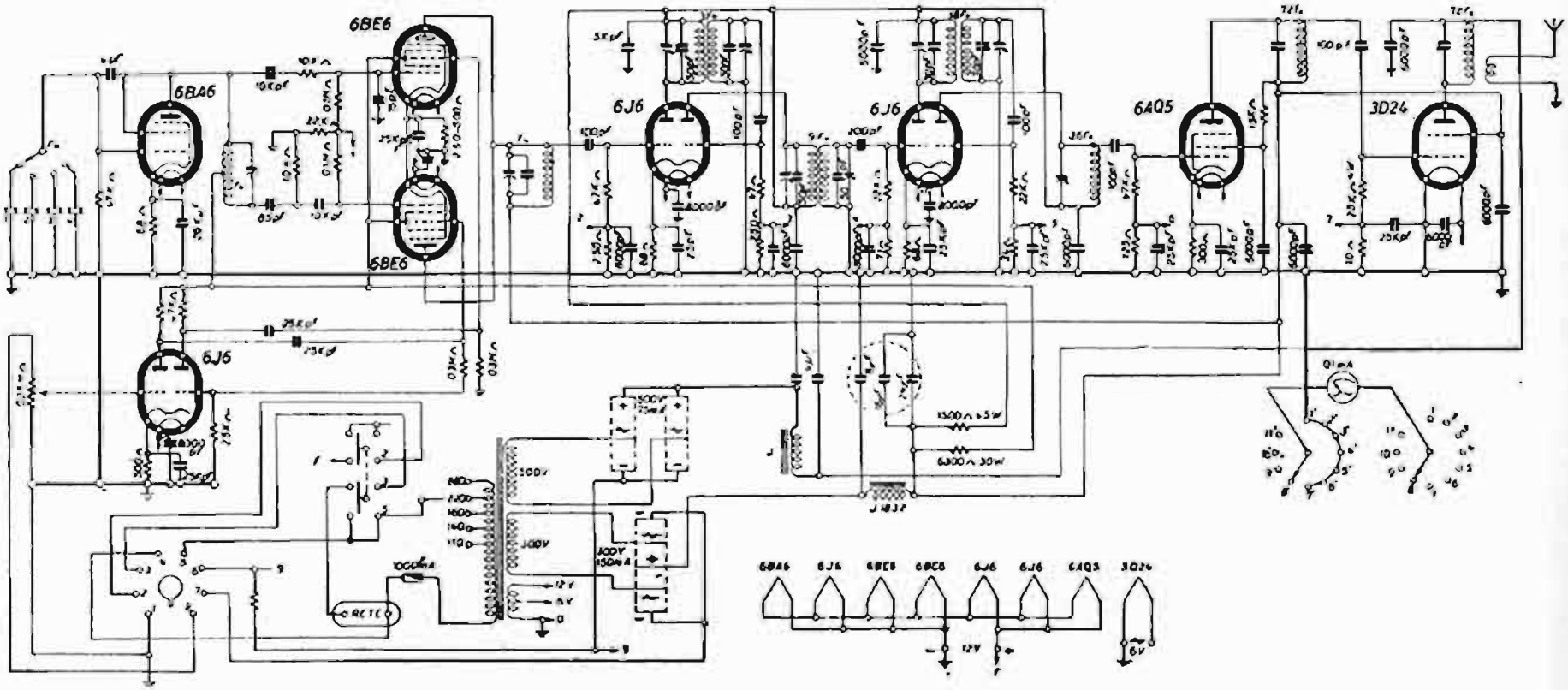

IMCARADIO S.A. - Mod. IF 8 FM/V.F. - Trasmettitore a modulazione di frequenza.

(NB. Gli schemi dei ricevitori serie Pangamma e Nicoletta sono stati inseriti nella dodicesima edizione).

IMCARADIO - Mod. IF 8 FM

INCAR - Mod. VZ 510

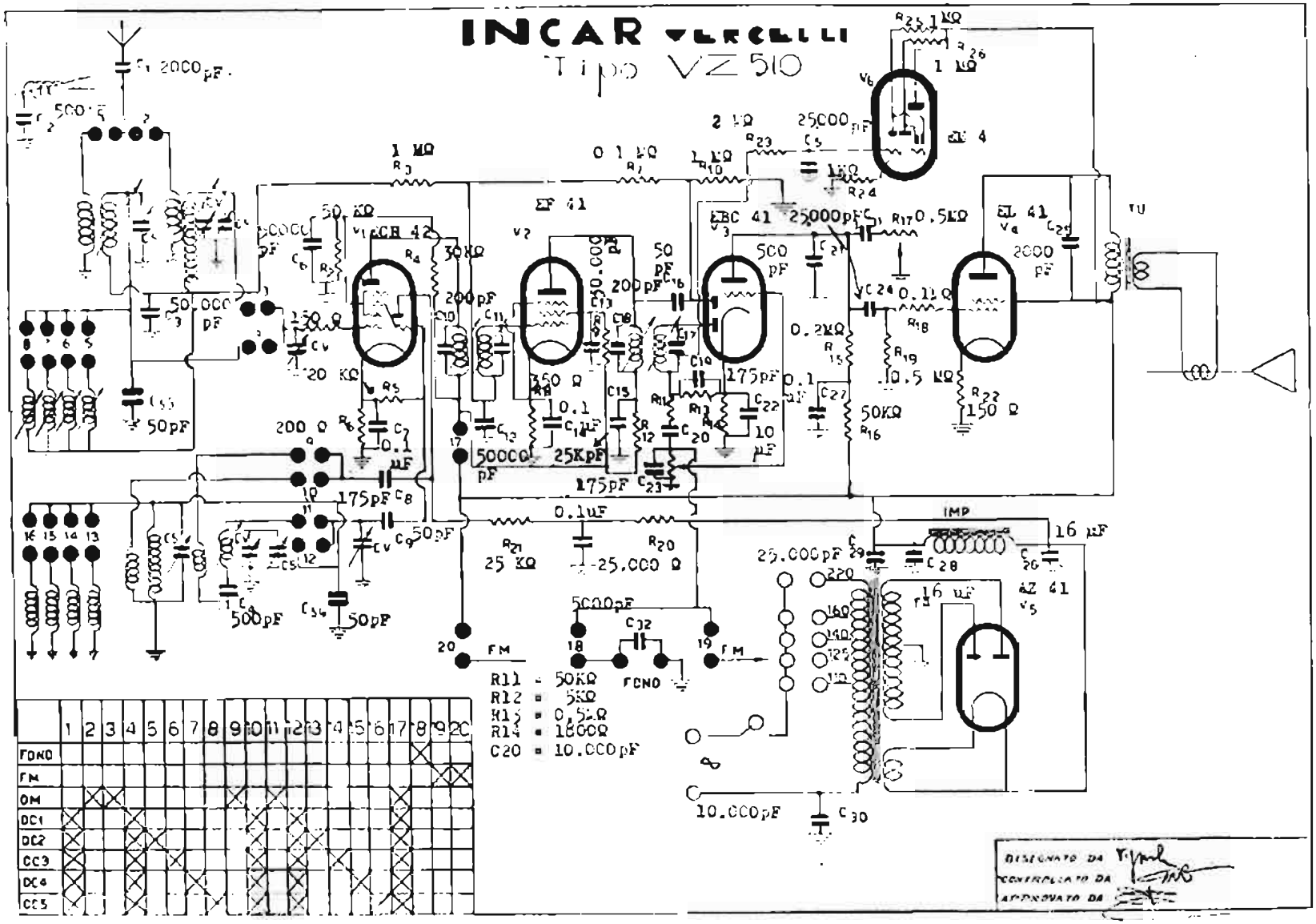

INCAR - Mod VZ 510 - Gamma onde medie e cinque gamme onde corte. CV sono condensatori variabili, CS sono compensatori. Potenza d'uscita 4 watt.

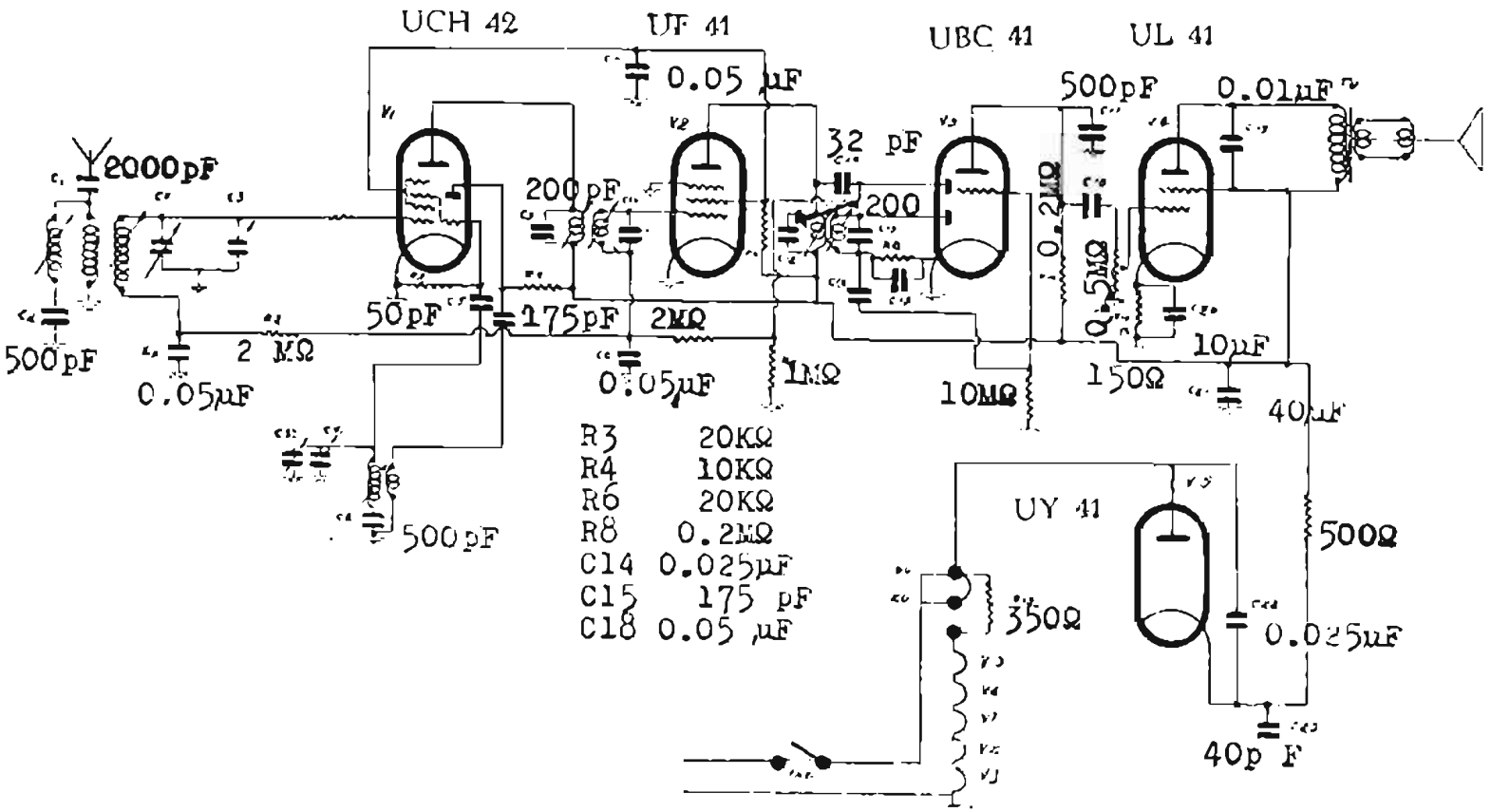

INCAR – Mod. VZ 514 – Gamma onde medie. Adatto per tensione continua o alternata della rete luce a 120 o 160 volt. Potenza d'uscita 1,5 watt.

INCAR - Mod. VZ 514

INCAR - Mod. VZ 515

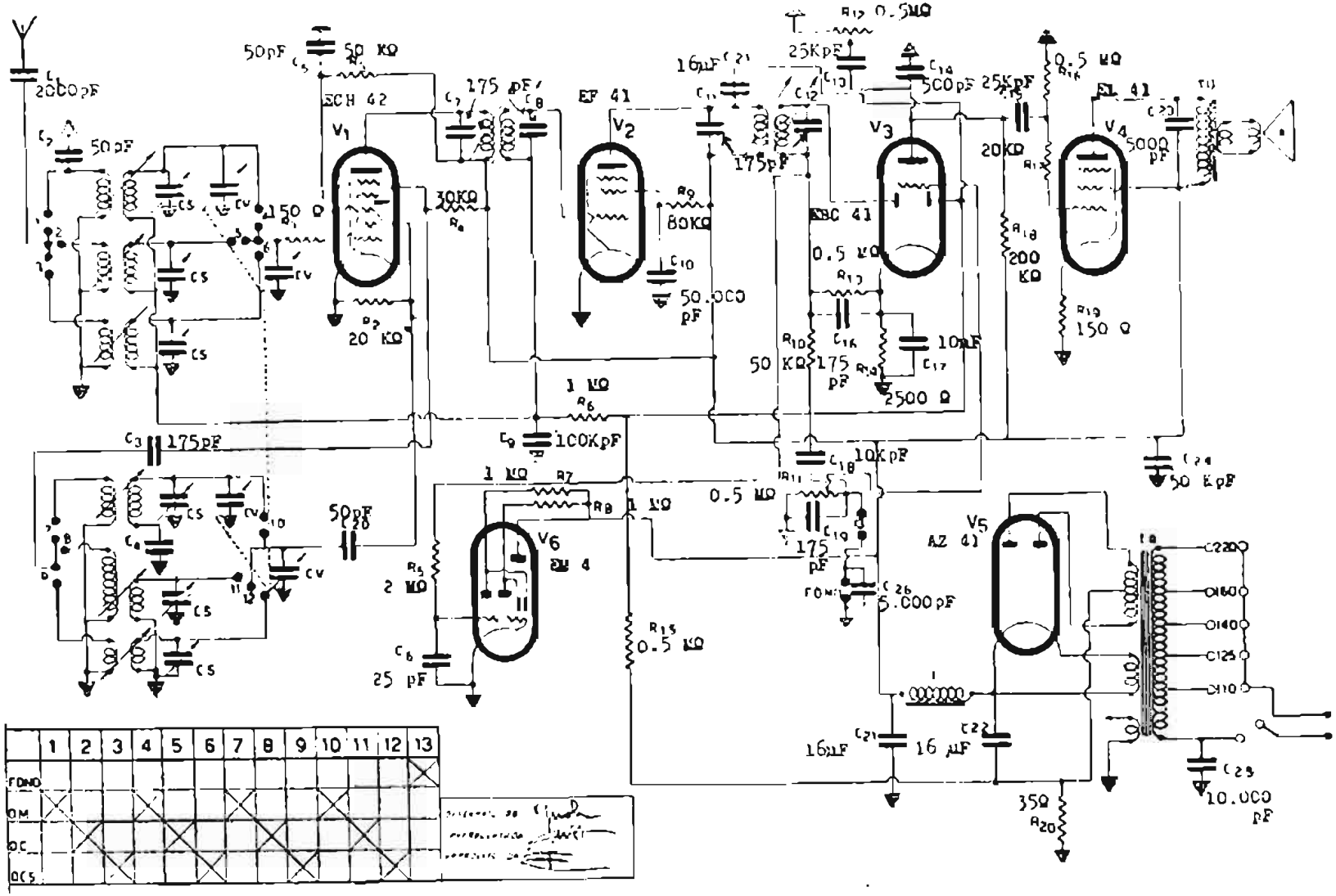

INCAR – Mod. VZ 515 - Onde medie e due gamme onde corte. CV sono condensatori variabili, CS sono compensatori. Potenza d' uscita 4 watt

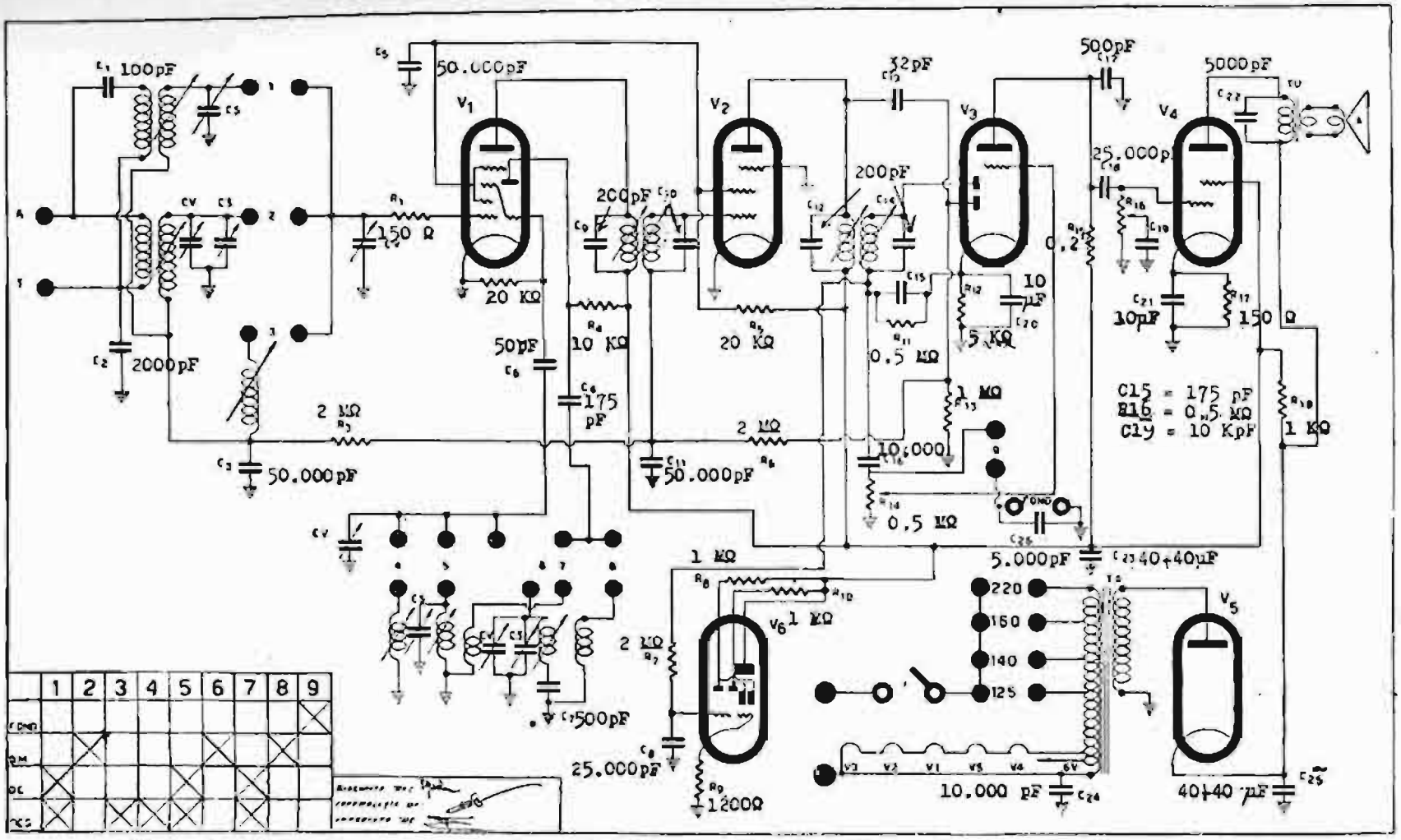

INCAR - Mod. VZ 519 - Tre gamme, onde medie e corte. Valvole: V1 = UCH41, V2 = UAF41, V3 = UAF41, V4 = UL41, V5 = UY41, V6 = EM4. Potenza d'uscita 2,5 watt indistorti.

INCAR - Mod. VZ 519

INCAR - Mod. VZ 519

INCAR - Mod. VZ 520

INCAR - VERCELLI - TIPO VZ 520

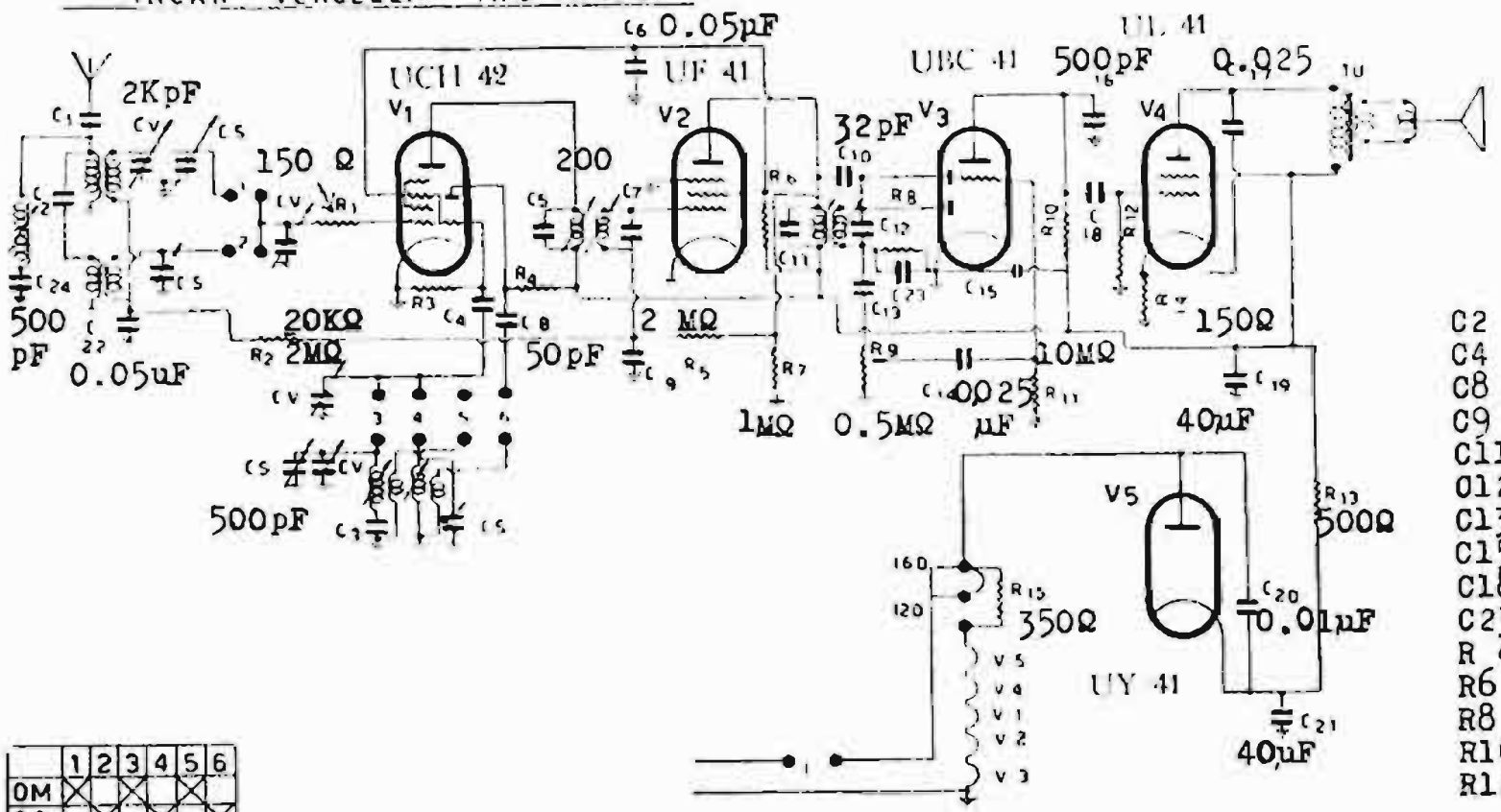

C2 100 pF
C4 40 pF
C8 175 pF
C9 0.05µF
C11 200pF
C12 200pF
C13 0.025uF
C15 0.1µF
C18 0.025uF
C23 175pF
R 4 10KΩ
R6 20KΩ
R8 0.5MΩ
R10 0.2MΩ
R12 0.5MΩ

	1	2	3	4	5	6
OM	X		X		X	
OC		X		X		X

INCAR - Mod. VZ 520 - Due gamme, medie e corte. Corrente anodica massima 55 mA. Potenza d'uscita 2,5 watt indistorti.

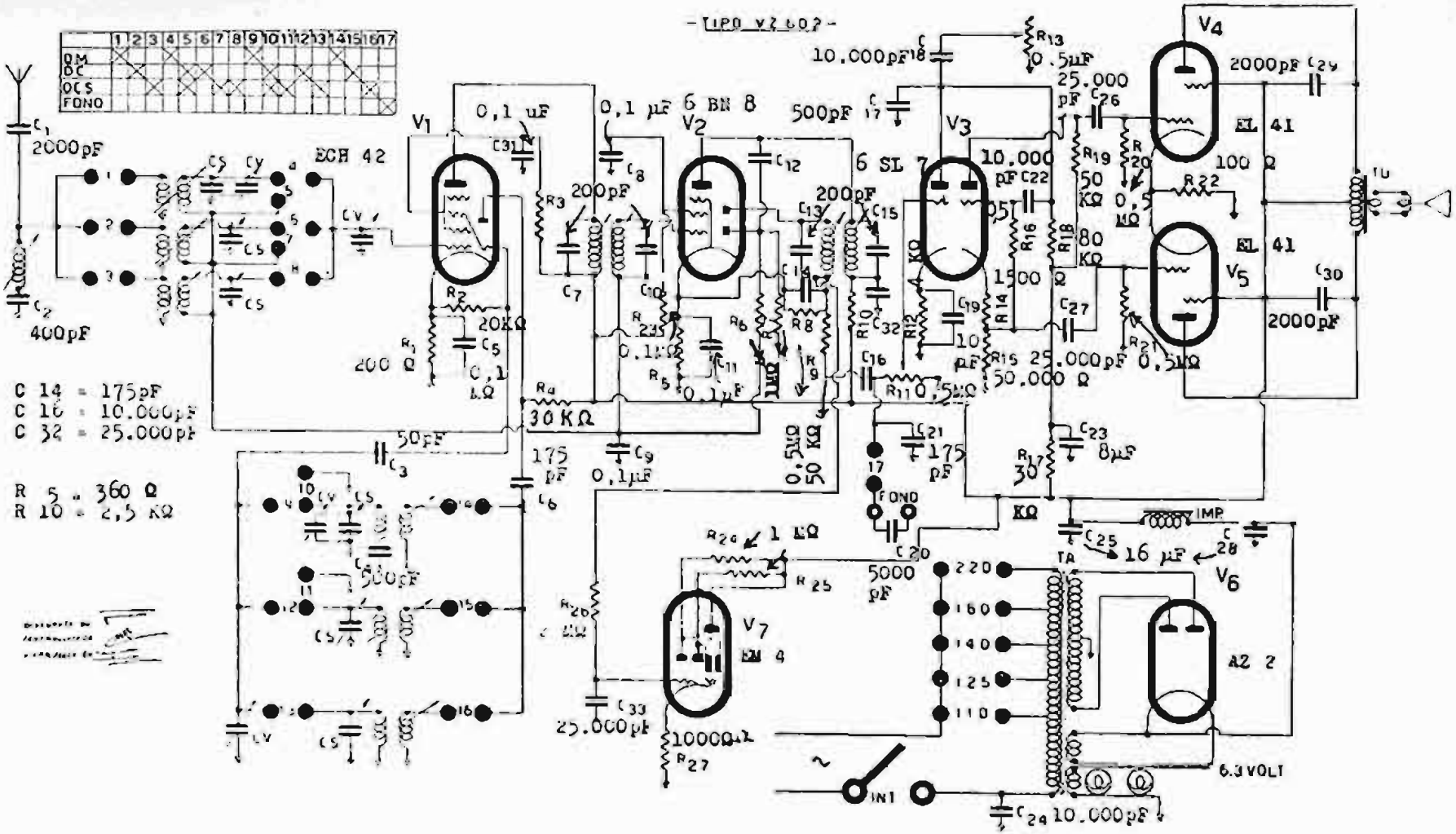

INCAR - Mod. VZ 602 - Tre gamme d'onda, medie, corte e cortissime. Tensione placche finali 250 volt, schermi 245 volt, catodo 6 volt, in controfase classe A, con 10 watt d'uscita indistorti.

INCAR - Mod. VZ 602

INCAR - Mod. VZ 801

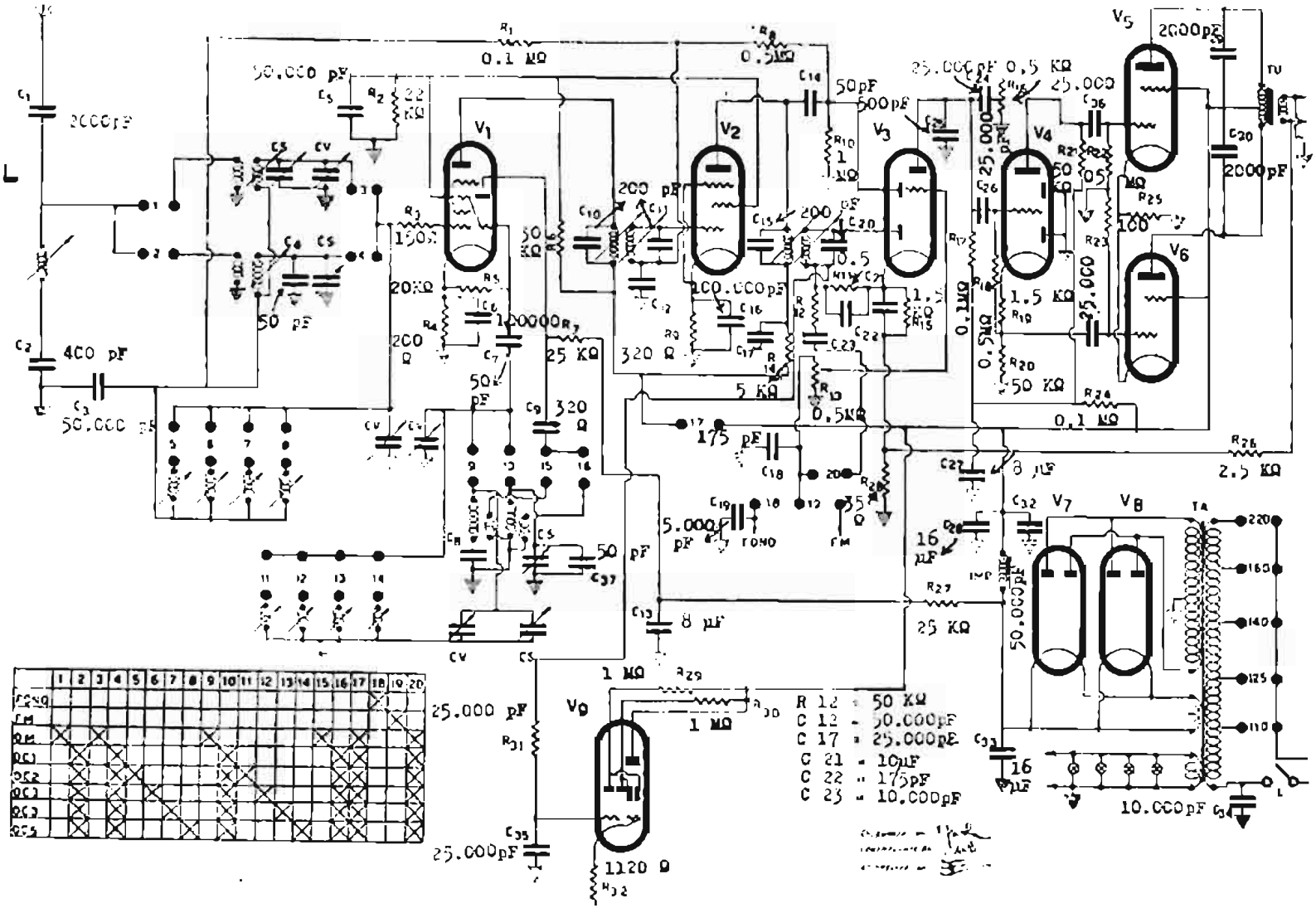

INCAR - Mod. VZ 801 - Onde medie e cinque gamme onde corte. Lo stadio finale è preceduto da un triodo invertitore di fase in circuito

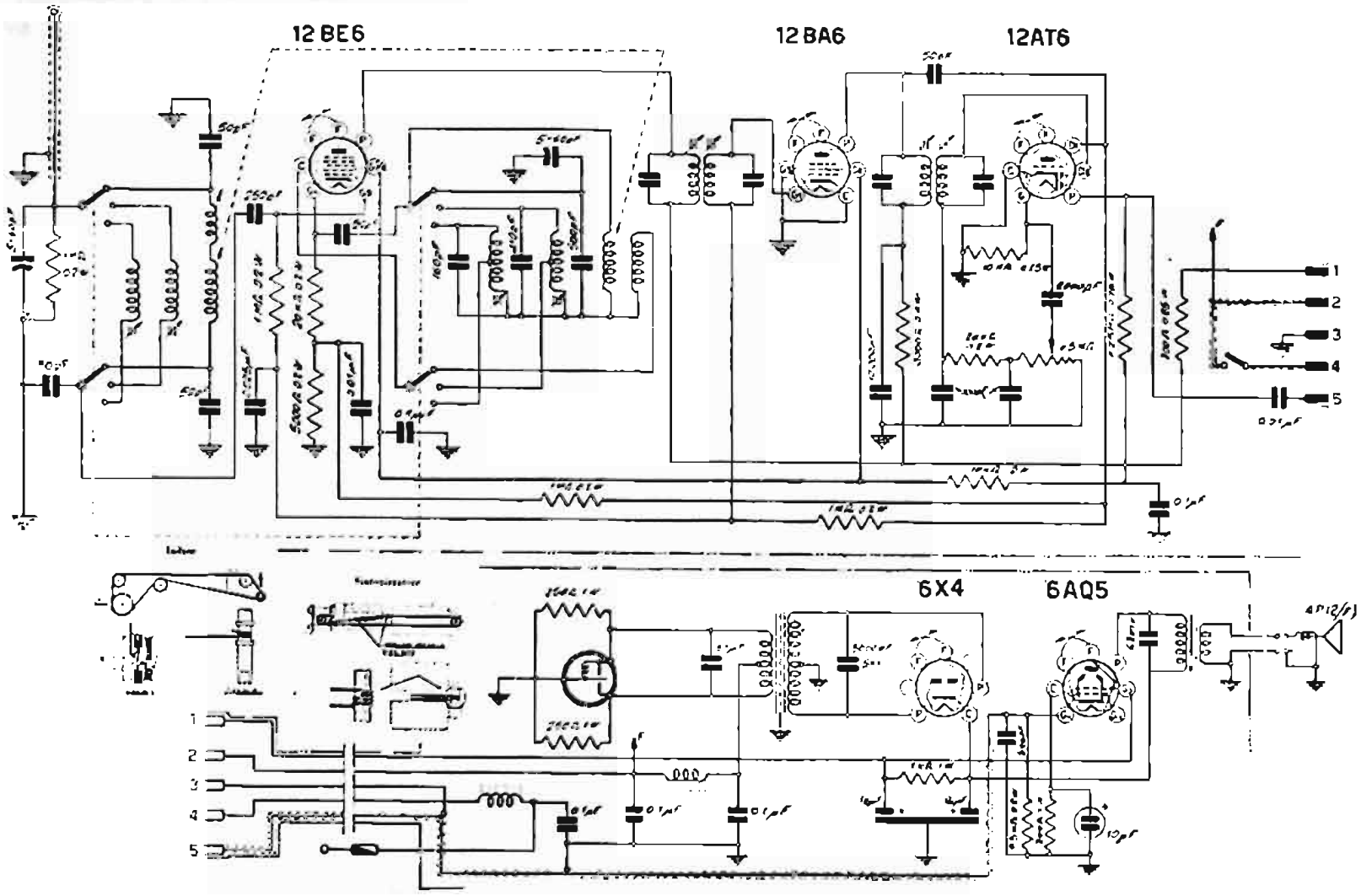

INDUSTRIA RADIOTECNICA ITALIANA - Mod. RA-10 - Apparecchio radio per Fiat 500. Gli schemi degli altri modelli RA sono stati pubblicati nella 12ª edizione.

IRI - Autovox RA-10

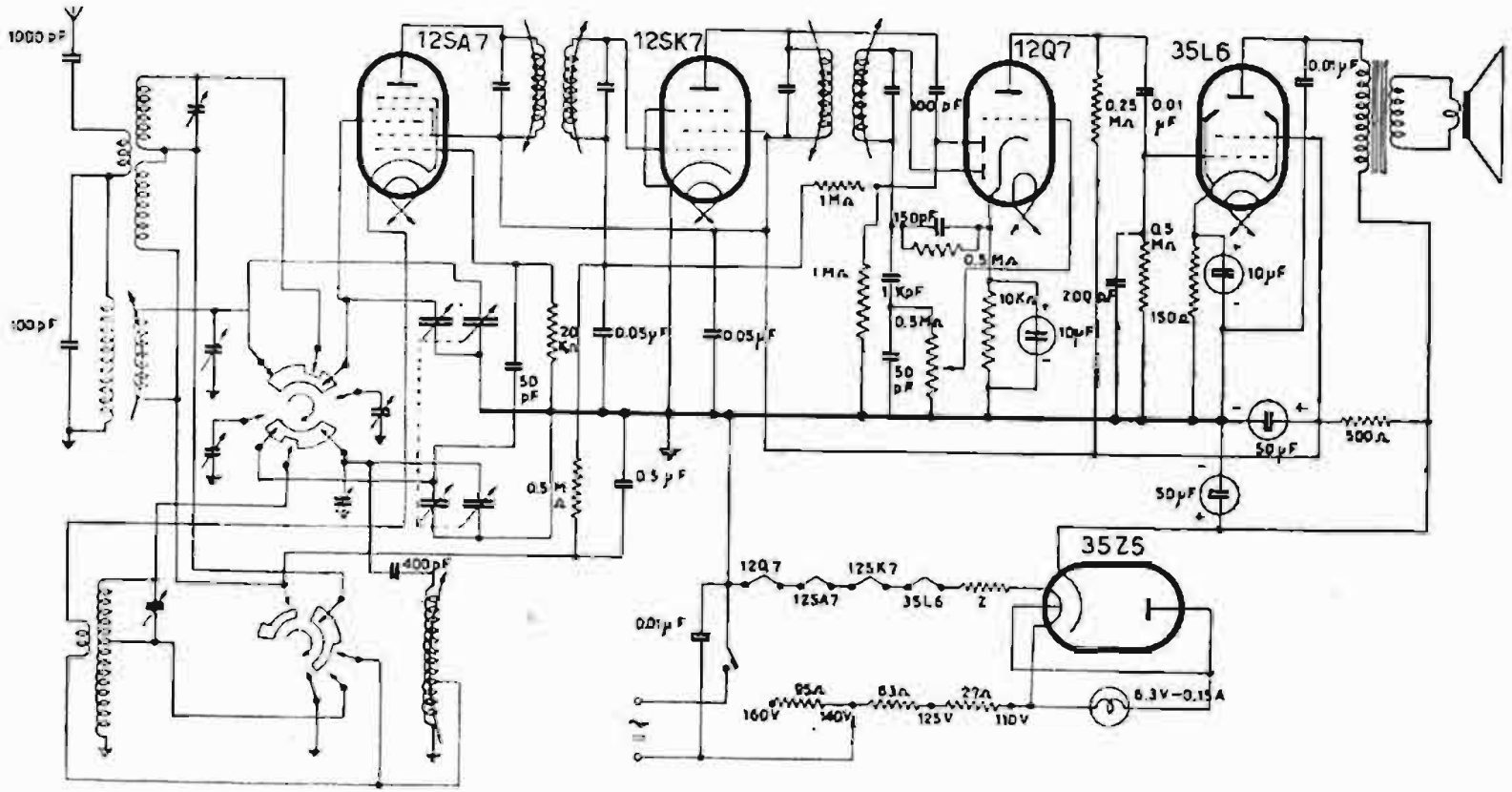

IRRADIO - Mod. FL 20 seconda serie - Medie e due corte. Adattabile per 110, 125, 140 e 160 volt della rete continua o alternata. Media frequenza 467 kc. Potenza d'uscita 2 watt (Serie ANIE).

IRRADIO - Mod. FL 20

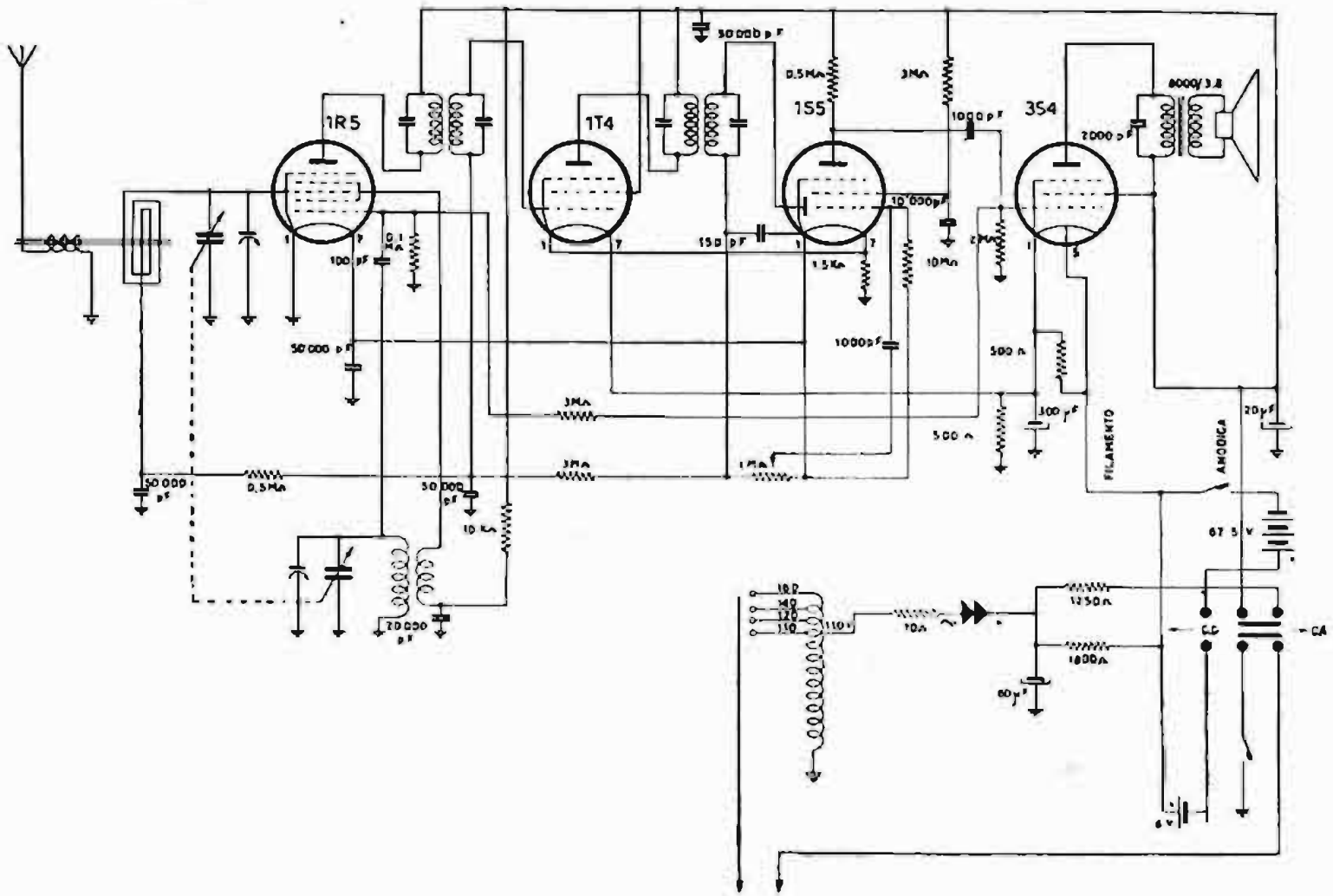

IRRADIO - Mod. BK 22 A - Apparecchio portatile alimentabile con pile o con tensione alternata della rete-luce. Media frequenza 467 kc.

IRRADIO - Mod. BK 22 A

IRRADIO - Mod. BK 22 A

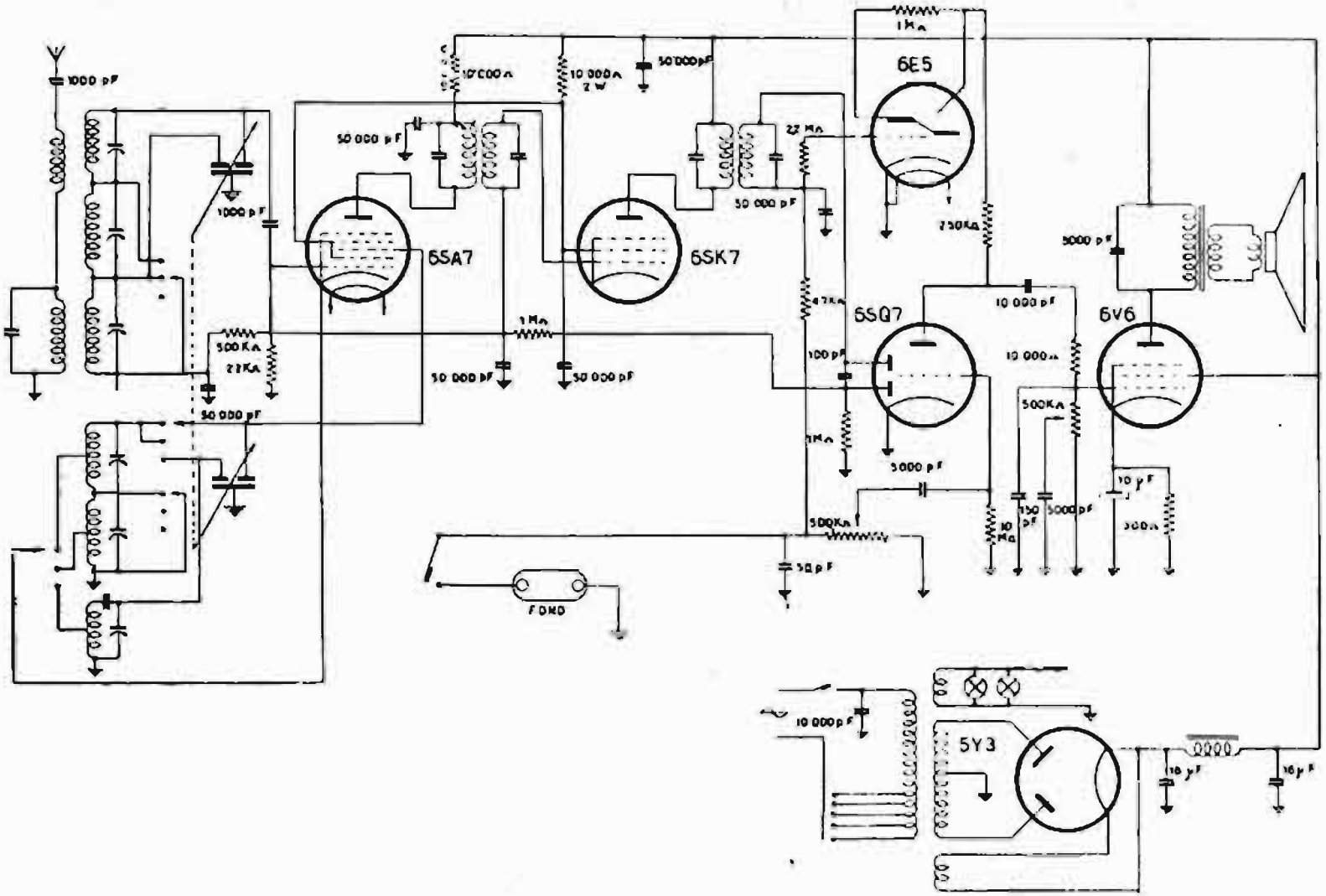

IRRADIO - Mod. BK 24 L - Medie e due corte. Media frequenza 467 kc Corrente anodica massima 55 mA.

IRRADIO - Mod. BK 24 L

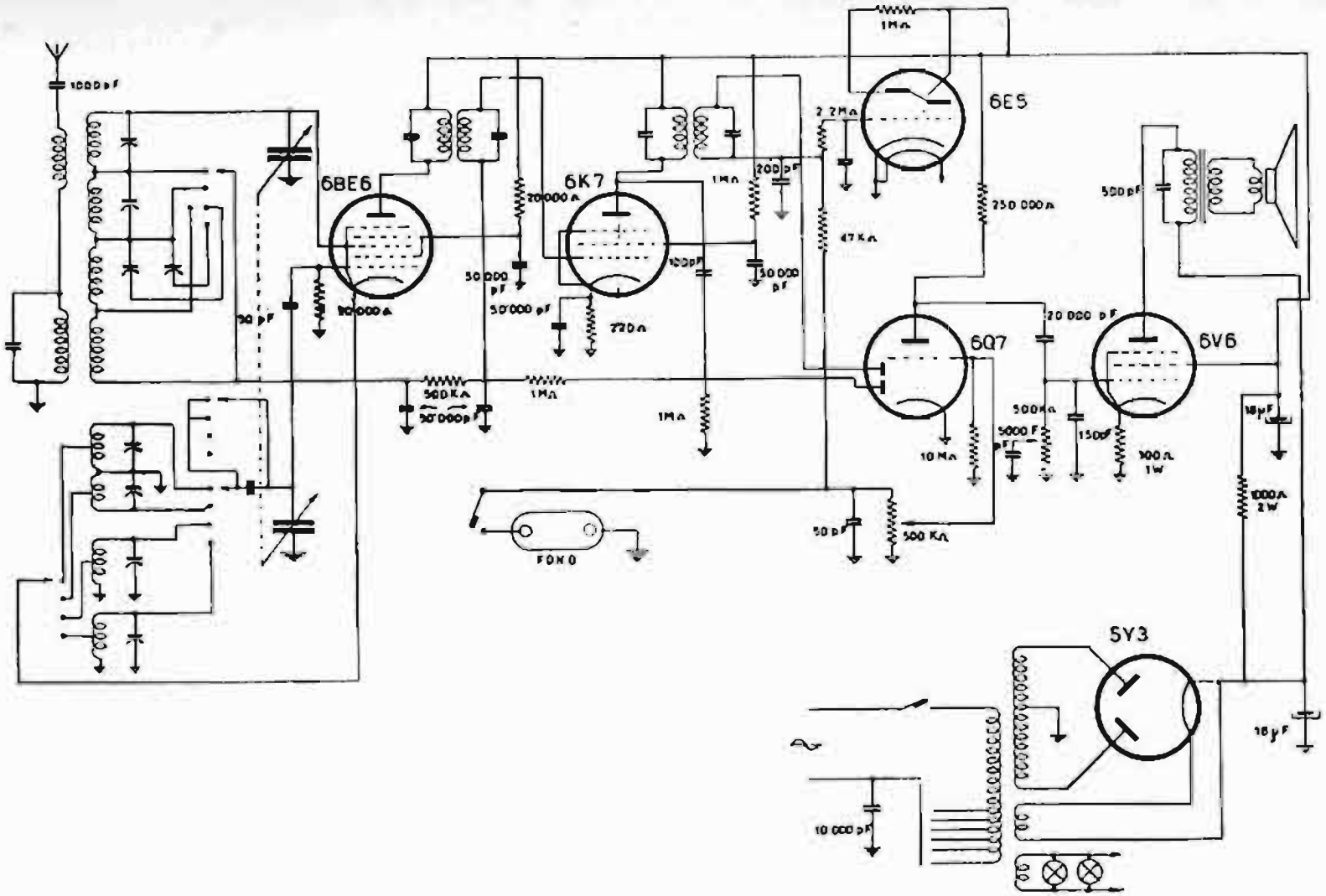

IRRADIO - Modd. BK 25 e BK 25 L - Media frequenza 467 kc. Corrente anodica massima 55 mA. Potenza d'uscita 4 watt

IRRADIO - Modd. BK 25 e BK 25 L

IRRADIO - Modd. BK 25 e BK 25 L

MAGNADYNE - Modd. S 25, S 26 e S 103

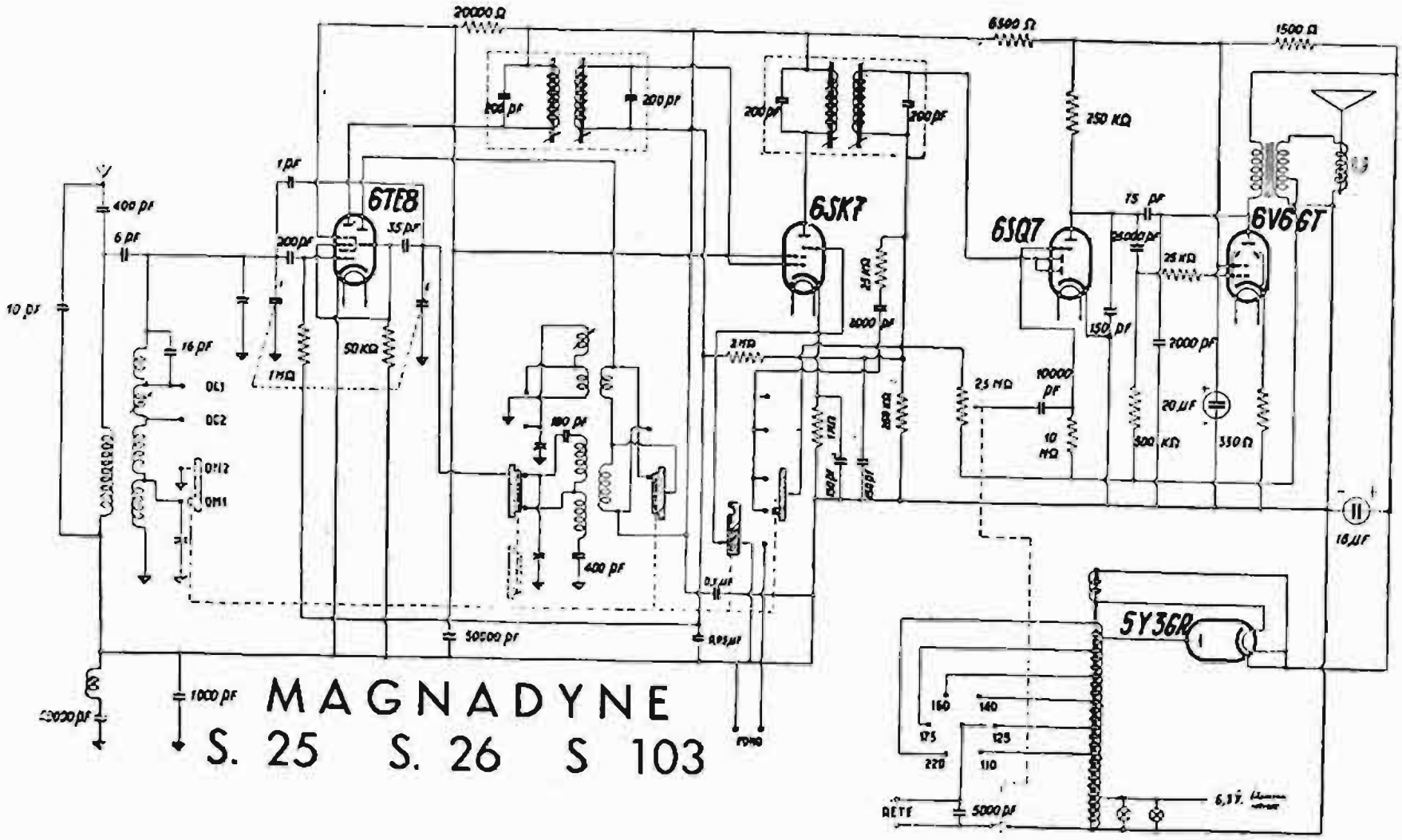

MAGNADYNE RADIO - Modd. MAGNADYNE S 25, S 26 e S 103, modd. DAMAITER M 826 e M 903, mod. KENNEDY K 250 - Onde medie divise e due gamme onde corte. Media frequenza 471,5 kc. Potenza indistorta d'uscita 1,5 watt.

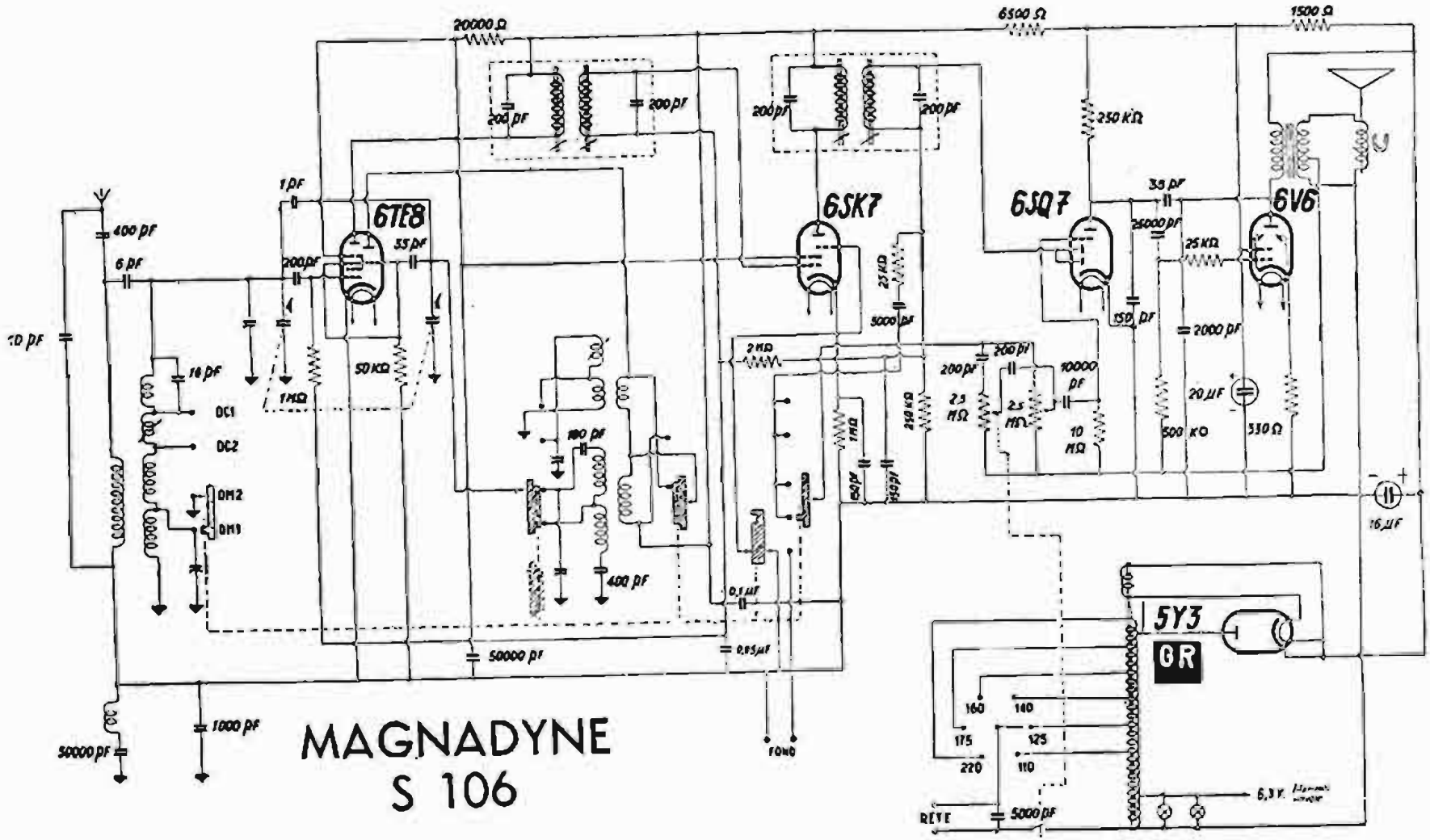

MAGNADYNE RADIO – Mod. MAGNADYNE S 106, mod. DAMAITER M 906, e mod. KENNEDY K 390 – Gamma onde medie divisa e due gamme onde corte. Media frequenza 471,5 kc. Potenza d'uscita 3 watt.

MAGNADYNE - Mod. S 106

MAGNADYNE - Modd. S 107 e S 109

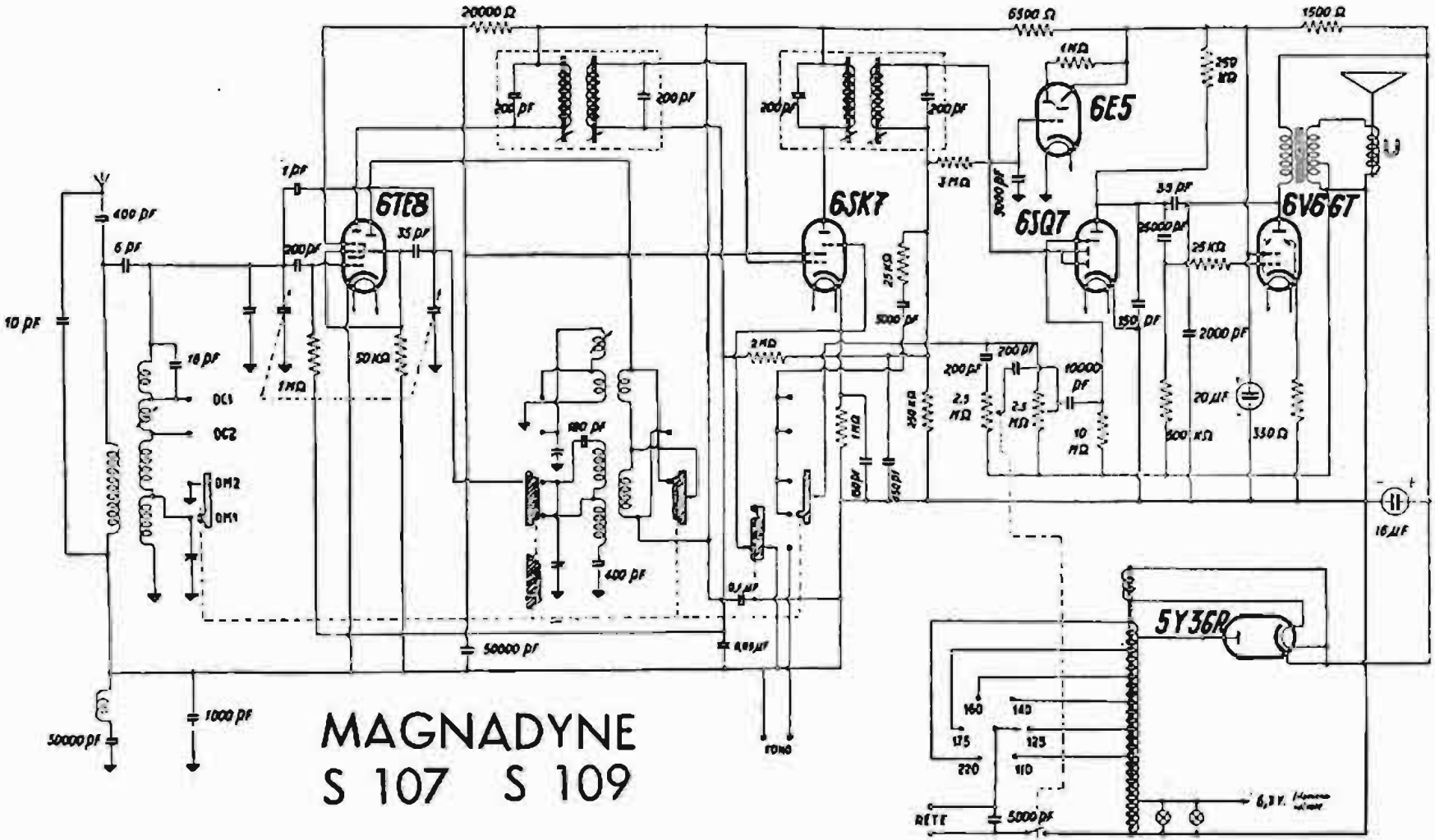

MAGNADYNE RADIO - Modd. MAGNADYNE S 107 e S 109, modd. DAMAITER M 907 e M 917, mod. KENNEDY K 541 - Onde medie divise e due gamme di onde corte. Media frequenza 471 kc. Potenza indistorta d'uscita 3,5 watt.

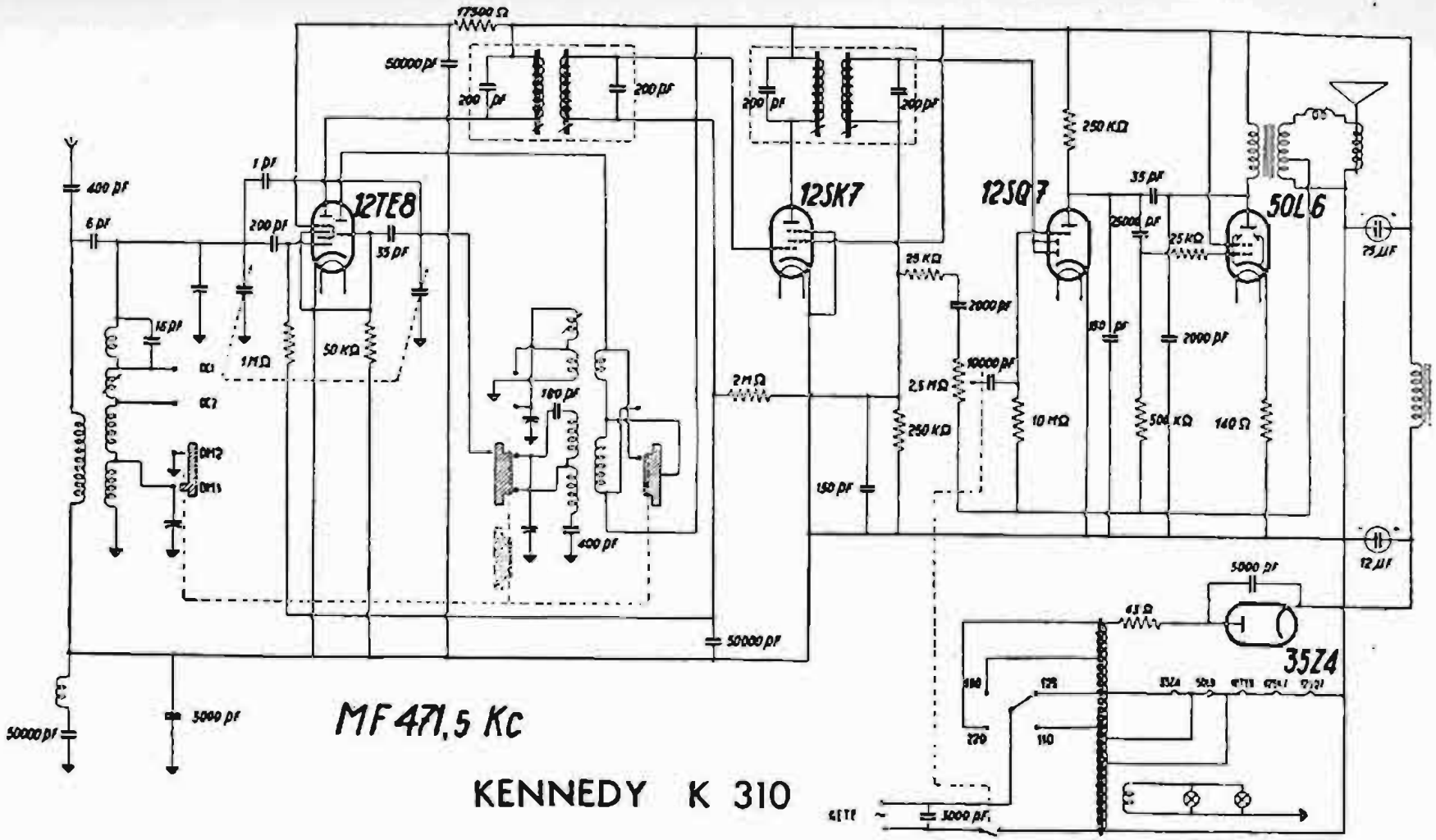

MAGNADYNE RADIO - Mod. KENNEDY K 310 - Onde medie divise e due gamme di onde corte. Media frequenza 471,5 kc. Potenza d'uscita 1,5 watt indistorti.

MAGNADYNE - Mod. KENNEDY K 310

MAGNADYNE - Mod. KENNEDY K 310

MAGNADYNE - Modd. K 450 e K 540

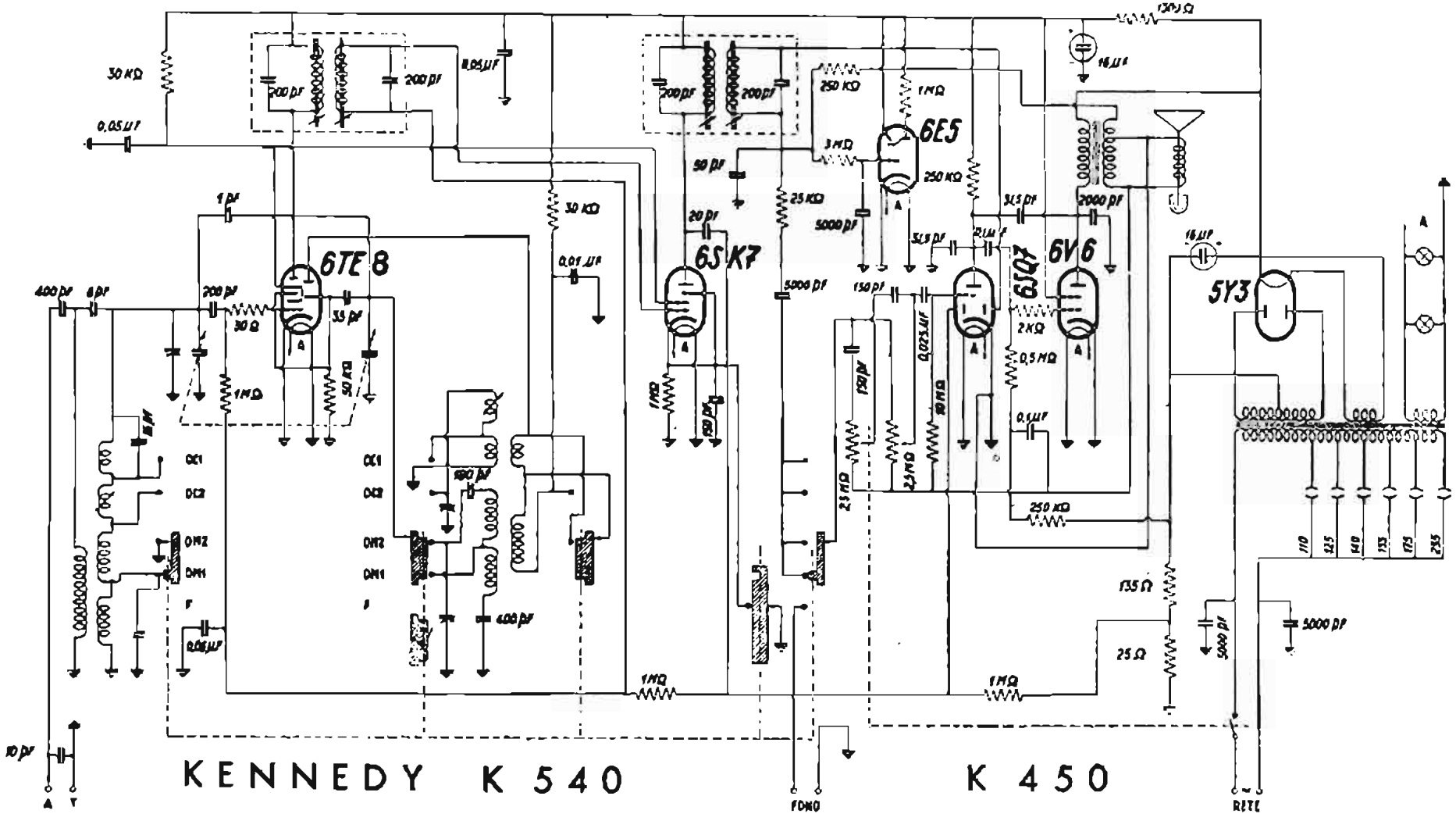

MAGNADYNE RADIO Modd. KENNEDY K 450 e K 540 – Gamma onde medie divisa in due gamme di onde corte. Media frequenza 471 kc. Controlli di volume e di tono a reazione inversa. Potenza d'uscita 3,5 watt indistorti.

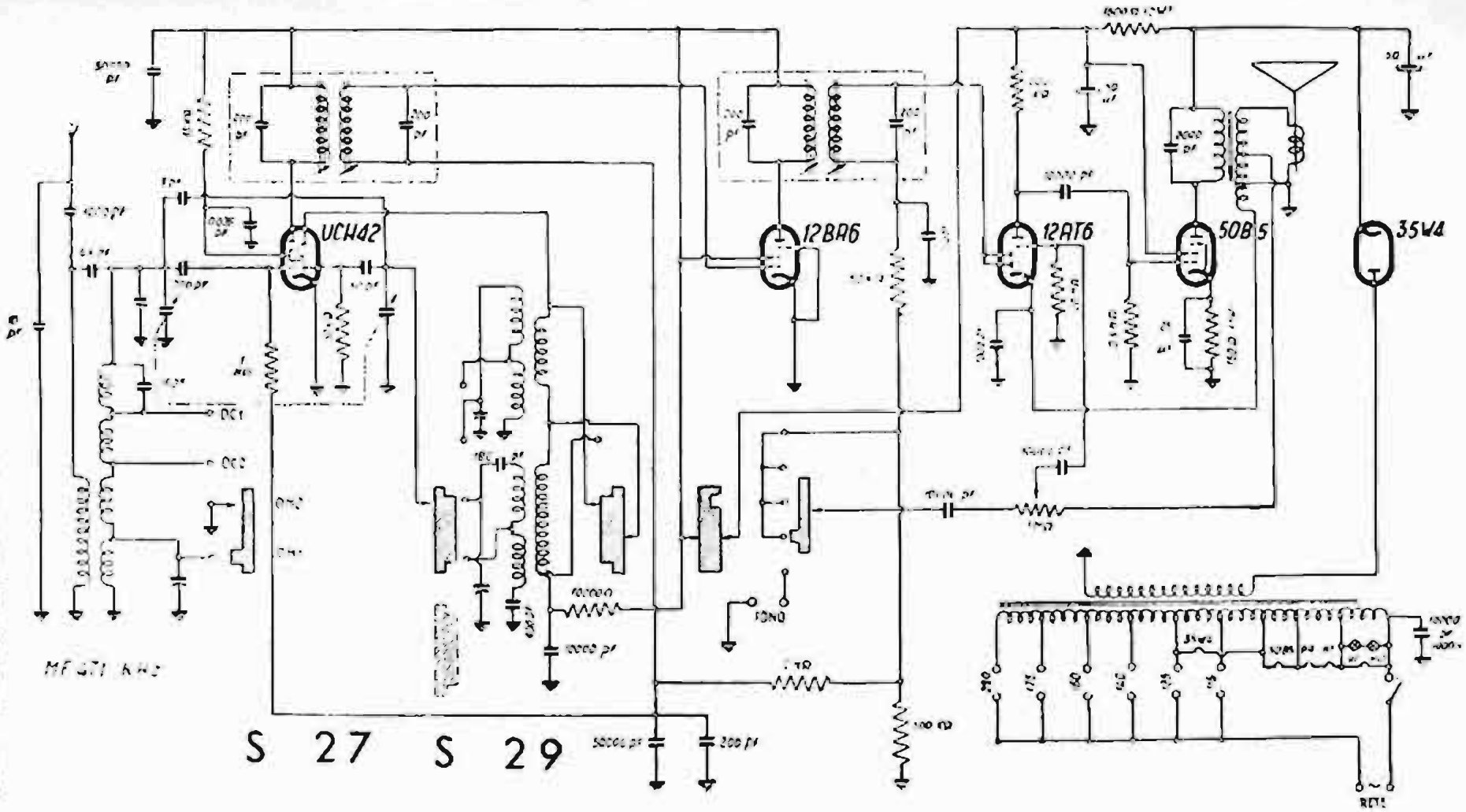

MAGNADYNE RADIO - Modd. S 27 e S 29 — Onde medie diviso e due gamme onde corte. Media frequenza 471 kc. Reazione inversa dal secondario del trasformatore d'uscita. Potenza d'uscita 2 watt.

MAGNADINE RADIO - Modd. S 27 e S 29

MAGNADINE RADIO - Modd. S 27 e S 29

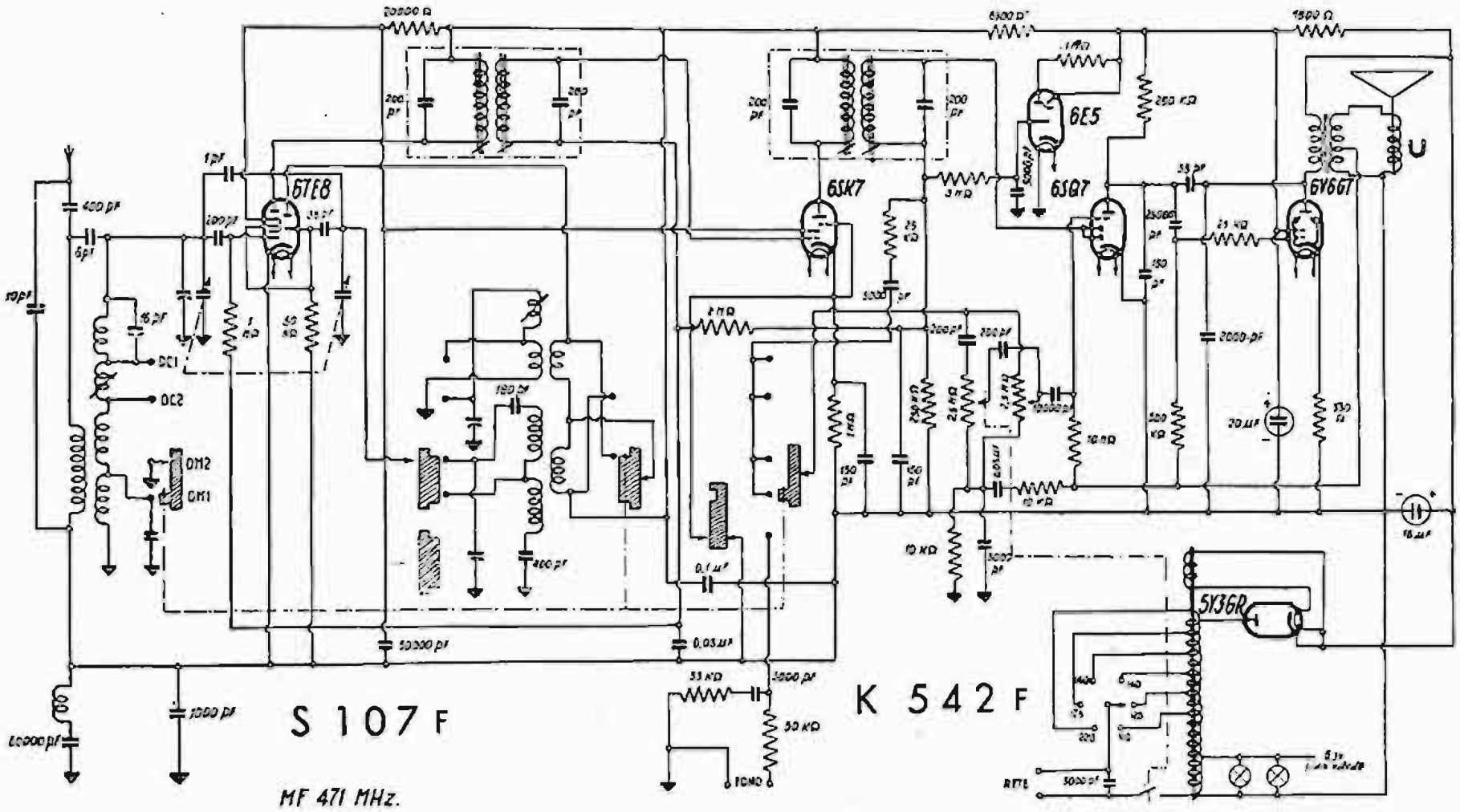

MAGNADYNE RADIO - Mod. S 107 F e mod. Kennedy K 542 F - Onde medie divise o due gamme onde corte. Media frequenza 471 kc. Occhio magico. Reazione inversa dal secondario del trasformtore d'uscita. Potenza d'uscita indistorta 3,5 watt.

MAGNADYNE RADIO - Modd. S 107 F e K 542 F

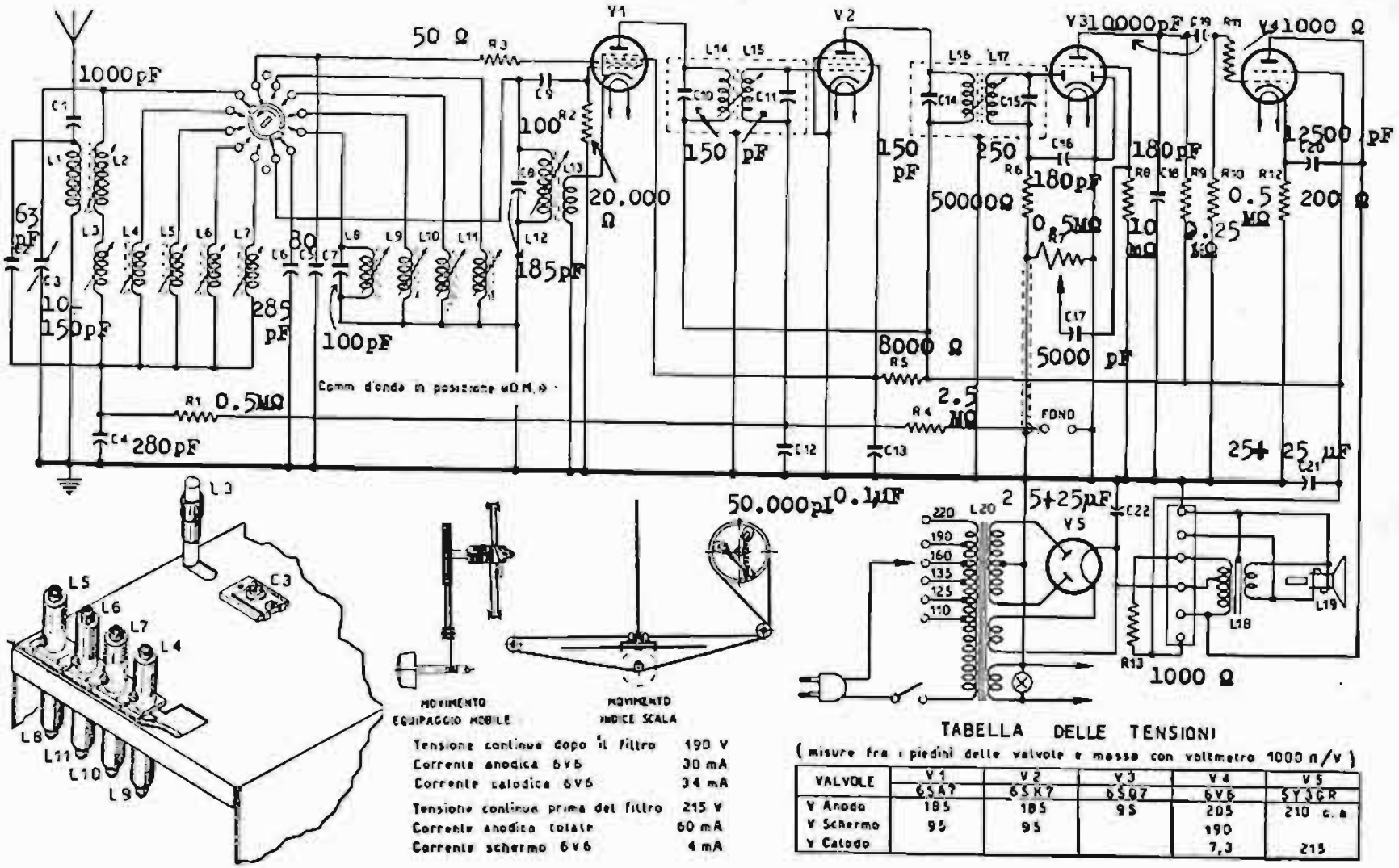

Tensione continua dopo il filtro	190 V
Corrente anodica 6V6	30 mA
Corrente catodica 6V6	34 mA
Tensione continua prima del filtro	215 V
Corrente anodica totale	60 mA
Corrente schermo 6V6	4 mA

TABELLA DELLE TENSIONI

(misure fra i piedini delle valvole e massa con voltmetro 1000 Ω/V)

VALVOLE	V1 6SA7	V2 6SK7	V3 6SQ7	V4 6V6	V5 5Y3GR
V Anodo	185	185	95	205	210 c.a
V Schermo	95	95		190	
V Catodo				7,3	215

MARELLI - Mod. 122 - Onde medie e bande allargate a 49 m, 31 m, 25 m e 19 m. Media frequenza 455 kc. Potenza d'uscita con 1% di distorsione 2 watt, potenza massima 3,5 watt. Bobina mobile 3,2 ohm.

MARELLI - Mod. 122

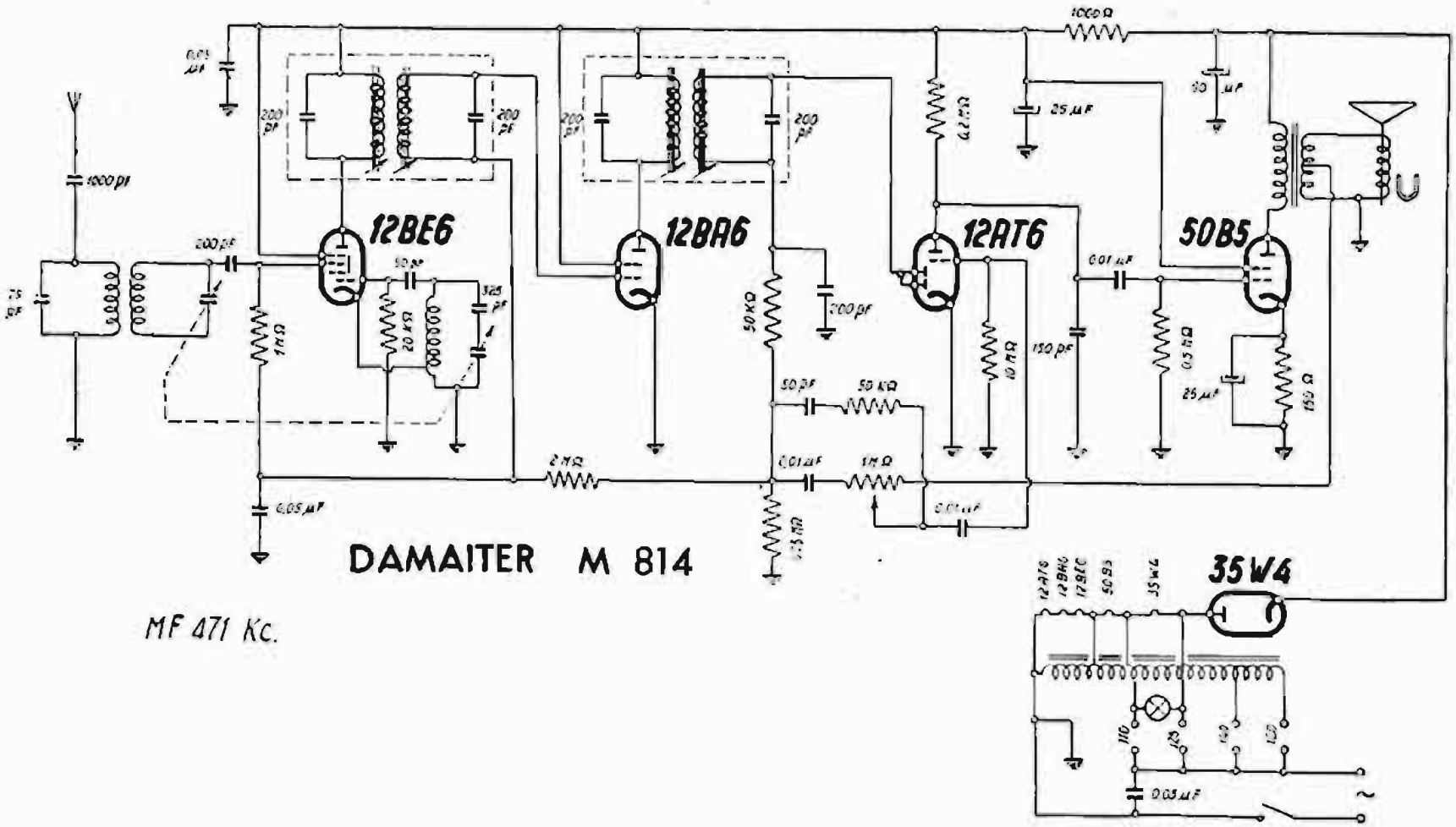

MAGNADYNE RADIO - Mod. Damaiter M 814 - Gamma onde medie. Media frequenza 471 kc. Il controllo di volume è provvisto di compensazione a reazione inversa. Potenza d'uscita 1,5 watt indistorti.

MAGNADYNE - Mod. DAMAITER M 814

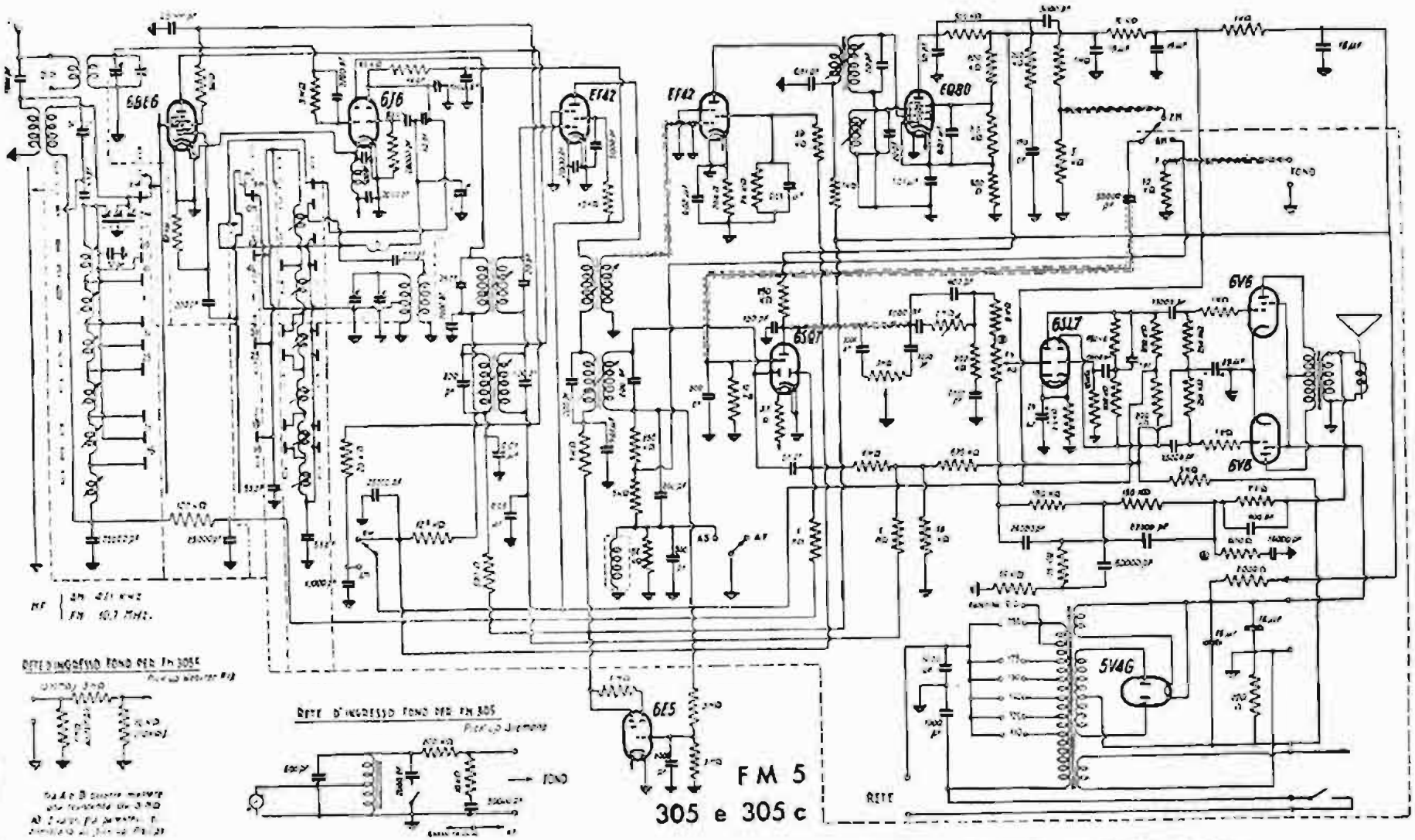

MAGNADYNE RADIO — Mod. FM5 e modelli derivati 305 e 305 c — A modulazione d'ampiezza e di frequenza, con enneodo EQ80 per la rivelazione FM. La rivelazione AM è ottenuta con una 6SQ7, la quale provvede anche alla preamplificazione RF. Medie frequenze 471 kc e 10,5 Mc. Potenza d'uscita 10 watt indistorti.

MAGNADYNE RADIO - Mod. FM 5

MAGNADYNE RADIO - Mod. FM 5

Riferimento	Denominazione					
	RESISTENZE					
R 1	Serie griglia 6SA7	50 ohm	¼ W	.	.	.
R 2	Polariz. griglia 6SA7	20.000 ohm	½ W	.	.	.
R 3	Filtro CAV 6SA7	0,5 Mohm	¼ W	.	.	.
R 4	Schermi 6SA7 - 6SK7	8000 ohm	2 W	.		.
R 5	Catodo 6SK7	50 ohm	¼ W	.		.
R 6	Filtro CAV 6SK7	2,5 Mohm	½ W	.		.
R 7	Fono	50.000 ohm	¼ W	.		.
R 8	Regolatore vol. con int.	0,5 Mohm		.	.	.
R 9	Reazione	250 ohm	¼ W	.	.	.
R 10	Reazione	4000 ohm	¼ W	.	.	.
R 11	Fuga griglia 6SQ7	10 Mohm	½ W	.	.	.
R 12	Carico 6SQ7	0,25 Mohm	½ W	.	.	.
R 13	Griglia 6L6	1000 ohm	¼ W	.	.	.
R 14	Fuga griglia 6L6	0,5 Mohm	¼ W	.	.	.
R 16	Filtro	1000 ohm	2 W	.	.	.
R 115	Catodo 6L6	200 ohm	1 W	.	.	.
R 100	Partitore per fono	10.000 ohm	½ W		.	.
	CONDENSATORI					
C 1	Aereo - carta	1000 pF		.		
C 2	Accopp. aereo - mica	63 pF		.		
C 3	Allin. O.M. pres. - comp.	10 ÷ 150 pF		.		
C 4	Accopp. pres. tutte gamme - mica	280 pF		± 6 %		
C 5	Accordo pres. - mica	100 pF		± 3 %		
C 6	Accordo oscill. - mica	285 pF		± 1 %		
C 7	Parall. oscill. 49 m - mica	100 pF		± 3 %		
C 8	Parall. oscill. O.M. - mica	185 pF		± 1 %		
C 9	Polariz. griglia 6SA7 - mica	100 pF		± 6 %		
C 10	Filtro schermi 6SA7 - 6SK7 - elettr.	16 µF		- 420		
C 11	Filtro schermi 6SA7 - 6SK7 - carta	0,1 µF		.		
C 12	Filtro CAV 6SK7 - carta	50.000 pF		.		
C 13	Accordo prim. 1° M.F. - mica	150 pF		± 3 %		
C 14	Accordo second. 1° M.F. - mica	150 pF		± 3 %		
C 15	Accordo prim. 2° M.F. - mica	150 pF		± 3 %		
C 16	Accordo second. 2° M.F. - mica	250 pF		± 3 %		
C 17	Accopp. rivel. - mica	180 pF		± 6 %		
C 18	Tono - carta	0,16 µF		.		
C 19	Tono - carta	3200 pF		.		
C 20	Tono - carta	8000 pF		.		
C 21	Accopp. griglia 6SQ7 - carta	5000 pF		.		
C 22	Filtro anodo 6SQ7 - mica	1000 pF		± 6 %		
C 23	Serie griglia 6L6 - carta	10.000 pF		.		
C 24	Filtro anodo 6L6 - carta	6400 pF		.		
C 25	Filtro di alim. - elettrol.	40 µF		- 420		
C 26	Filtro di alim. - elettrol.	50 µF		- 480		
C 109	Catodo 6L6 - elettrol.	10 µF		- 40 V		
C 101	Partitore per fono - carta	0,1 µF				

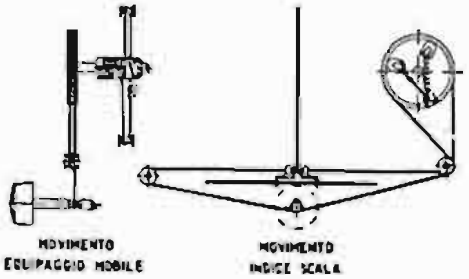

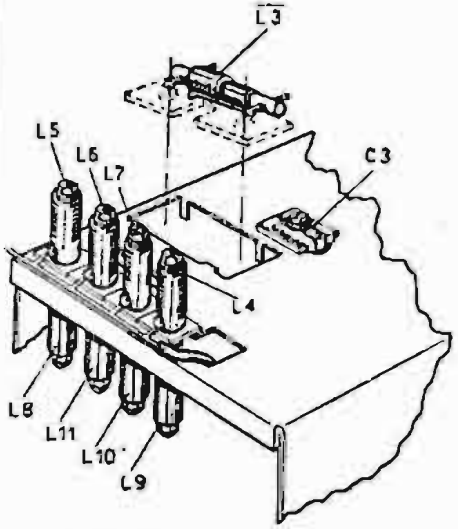

CONDENSATORE E INDUTTANZE REGOLABILI

ALTA FREQUENZA

Inserire fra la presa d'aereo del ricevitore e l'uscita del generatore un'antenna standard per la gamma OM e un'antenna fittizia, costituita da un condensatore di 100 pF e da una resistenza di 100 ohm in serie fra di loro, per le gamme OC.

ALLINEAMENTO GAMMA OM

a) Disporre l'apparecchio in posizione OM; sintonizzarlo su di un segnale modulato a 1000 kHz e spostare l'indice della scala fino a farlo corrispondere al segno di 300 m sulla scala.

b) Applicare un segnale modulato a 600 kHz; sintonizzare l'apparecchio e regolare il compensatore C3 per massima uscita.

c) Applicare un segnale modulato a 1500 kHz; sintonizzare l'apparecchio e regolare il poliferro della bobina L3 per massima uscita.

d) Applicare un segnale modulato a 1000 kHz; sintonizzare l'apparecchio e regolare il nucleo della bobina L2 per massima uscita.

e) Ripetere le tre operazioni sino a perfetto allineamento.

TABELLA DI TARATURA

Gamma	Frequenza di allineamento	Elementi da regolare
OM	600 kHz 1.000 kHz 1.500 kHz	C3 L2 L3
19 m.	15.230 kHz	L11 poi L7
25 m.	11.820 kHz	L10 poi L6
31 m.	9.580 kHz	L9 poi L5
49 m.	6.075 kHz	L8 poi L4

ALLINEAMENTO BANDA 19 m

Disporre l'apparecchio in posizione 19 m; applicare un segnale modulato a 15.230 MHz. (19,7 m). regolare il nucleo della bobina L11 (oscillatore) in modo da portare l'indice in corrispondenza del segno di taratura sulla scala (19,7 m) indi regolare il nucleo della bobina L7 (preselettore) per la massima uscita ritoccando leggermente la sintonia.

MARELLI - Modd. 118 B e 119 B

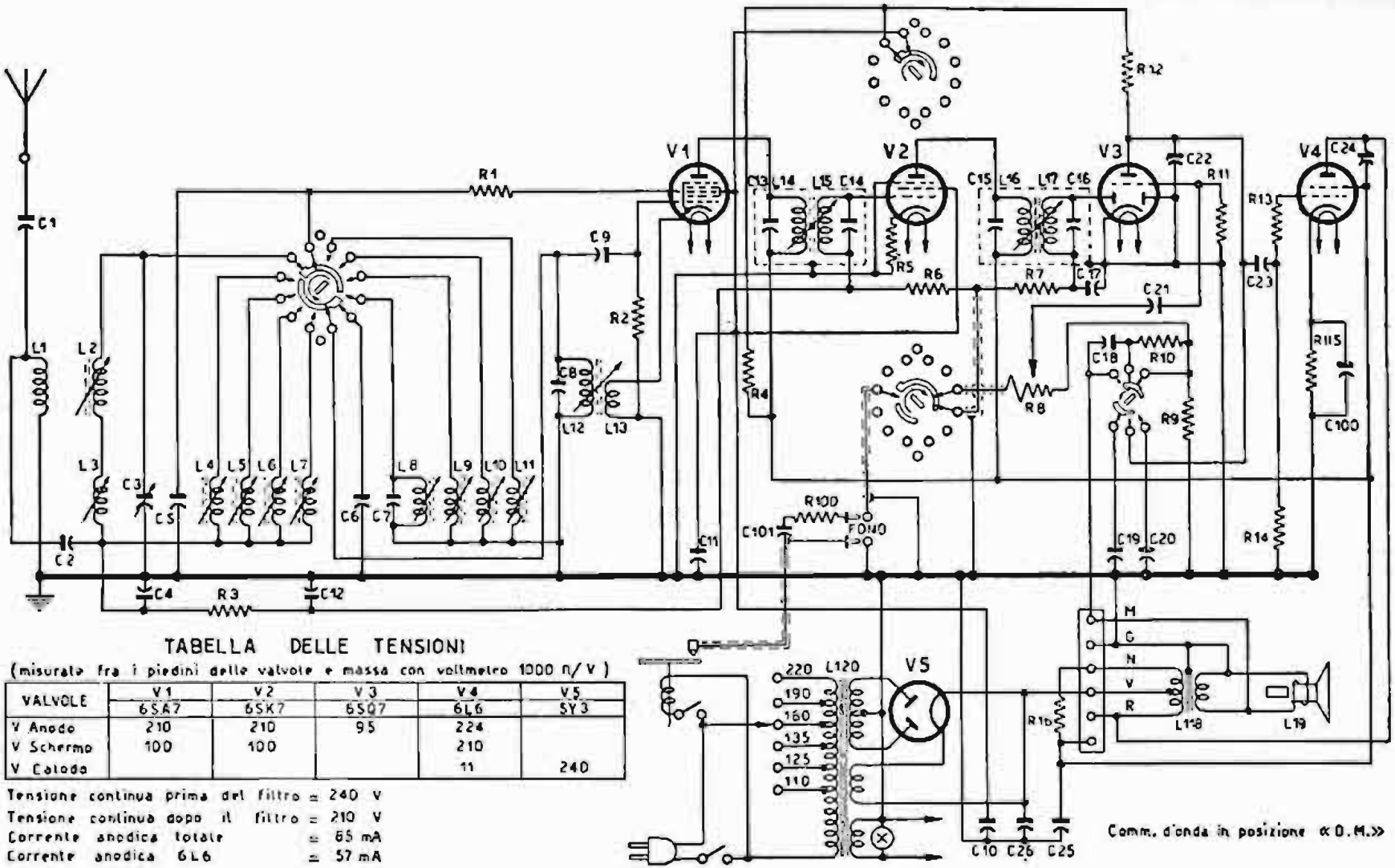

TABELLA DELLE TENSIONI

(misurate fra i piedini delle valvole e massa con voltmetro 1000 Ω/V)

VALVOLE	V1 6SA7	V2 6SK7	V3 6SQ7	V4 6L6	V5 SY3
V Anodo	210	210	95	224	
V Schermo	100	100		210	
V Catodo				11	240

Tensione continua prima del filtro = 240 V
Tensione continua dopo il filtro = 210 V
Corrente anodica totale = 65 mA
Corrente anodica 6L6 = 57 mA

ATTENZIONE - A partire dalla matricola N. 12931 le valvole 6SA7 e 6SK7 vengono sostituite rispettivamente dalle valvole miniatura 6BE6 e 6BA6.

MARELLI - Modd. 118 B e 119 B - Onde medie da 515 a 1615 kc, e quattro bande allargate a 49, 31, 25 e 19 metri. Media frequenza a 455 kc. Potenza d'uscita 5 watt. Potenza assorbita 65 watt.

MARELLI - Modd. 118 B e 119 B

MARELLI - Mod. 114 D

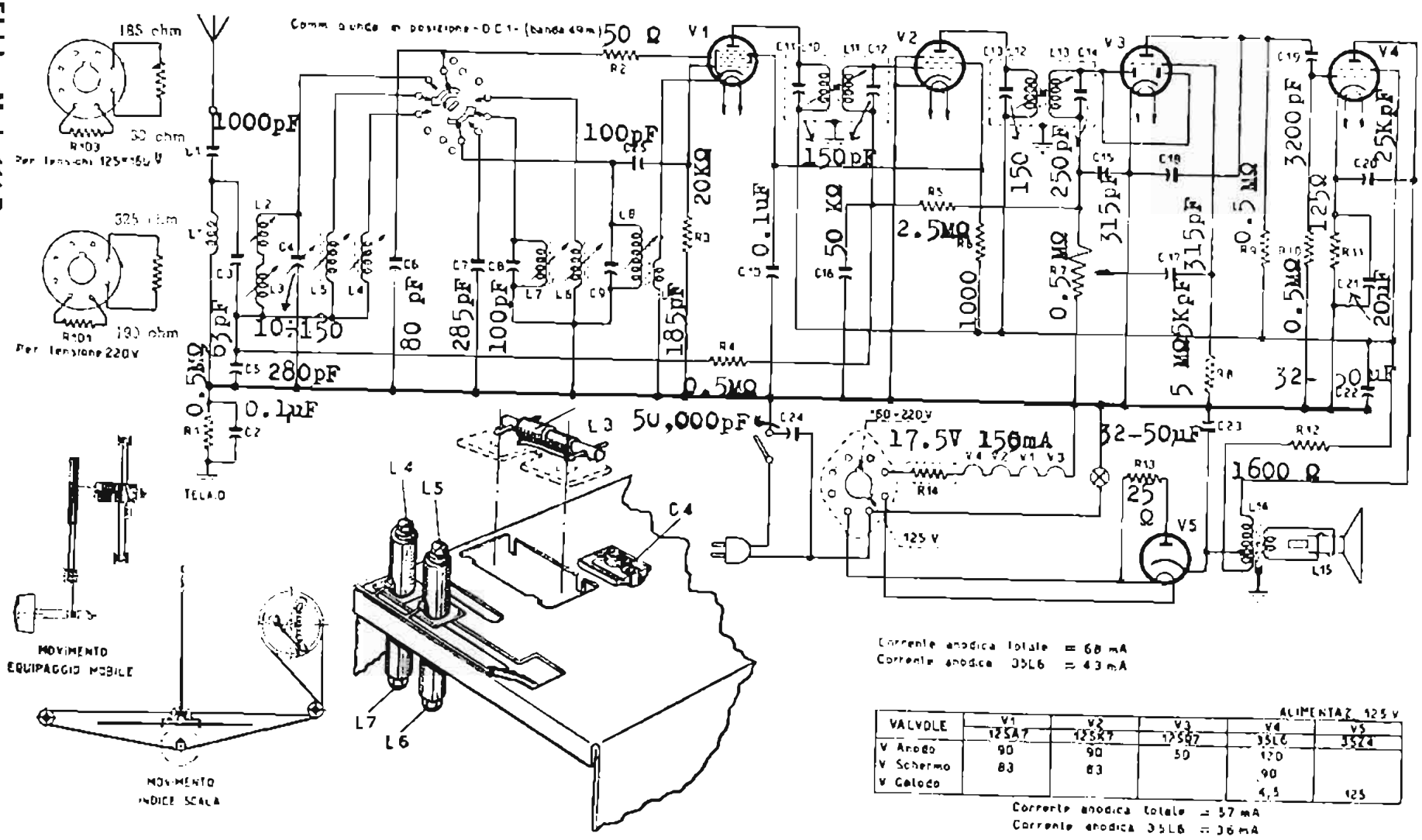

Corrente anodica totale = 68 mA
Corrente anodica 35L6 = 43 mA

VALVOLE	V1	V2	V3	V4	V5
	12SA7	12SK7	12SQ7	35L6	35Z4
V Anodo	90	90	50	120	
V Schermo	83	83		90	
V Catodo				4,5	125

ALIMENTAZ. 125 V

Corrente anodica totale = 57 mA
Corrente anodica 35L6 = 36 mA

MARELLI - Mod. 114 D - Medie e due corte. Media frequenza 455 kc. Allineare OM a 600 ed a 1500 kc; banda 25 m a 11,82 Mc, banda 49 m a 6,075 kc.

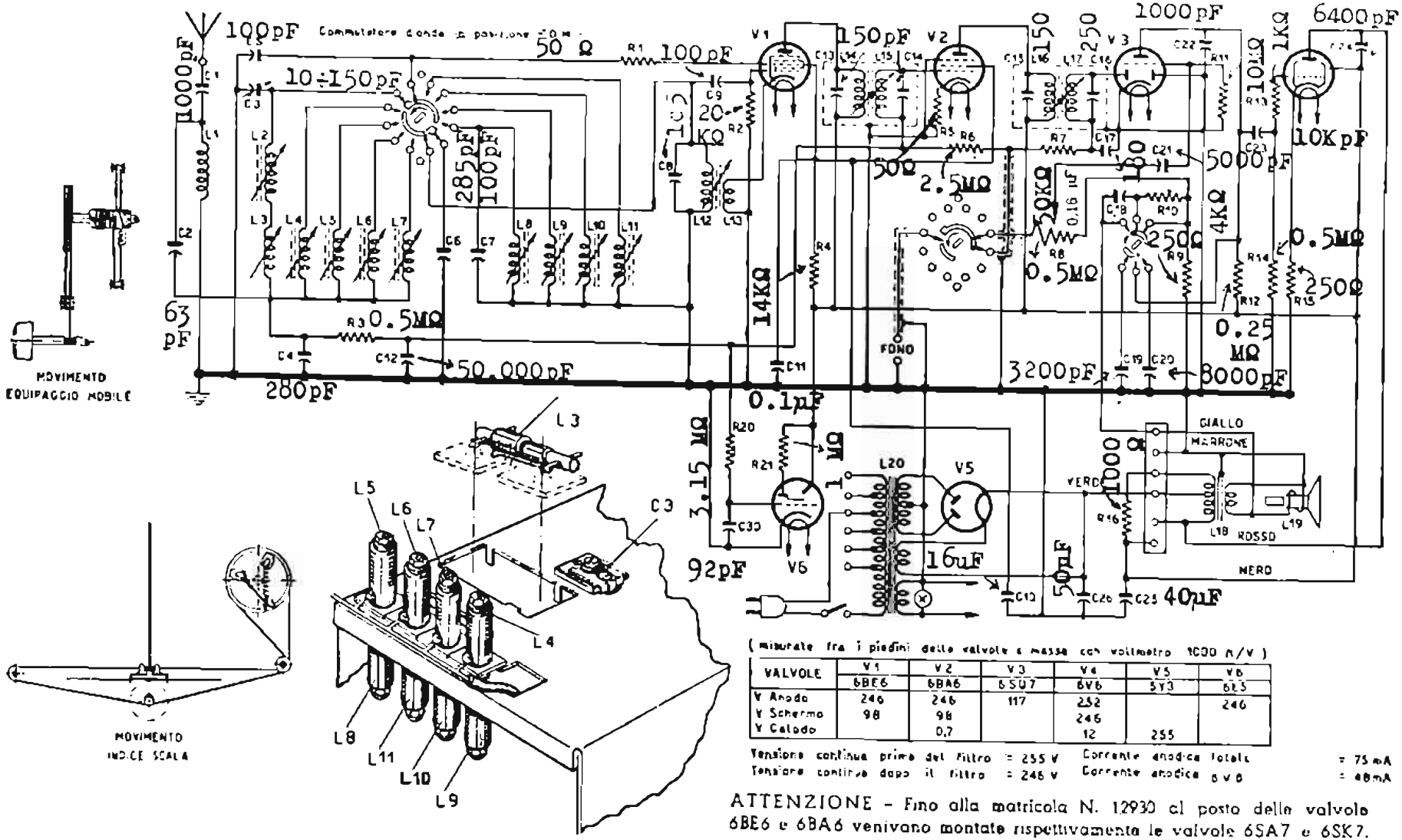

(misurate fra i piedini delle valvole e massa con voltmetro 1000 Ω/V)

VALVOLE	V1	V2	V3	V4	V5	V6
	6BE6	6BA6	6SQ7	6V6	5Y3	6E5
V Anodo	246	246	117	252		246
V Schermo	98	98		246		
V Catodo		0,7		12	255	

Tensione continua prima del filtro = 255 V Corrente anodica totale = 75 mA
Tensione continua dopo il filtro = 246 V Corrente anodica 6V6 = 48 mA

ATTENZIONE – Fino alla matricola N. 12930 al posto delle valvole 6BE6 e 6BA6 venivano montate rispettivamente le valvole 6SA7 e 6SK7.

MARELLI – Modd. 115 B e 123 – Lo schema è del mod. 123; il mod. 115 B è eguale senza la 6E5 indicatrice di sintonia. Onde medie e cinque bande allargate in onde corte. Media frequenza 455 kc. Potenza d'uscita 3,8 watt. Consumo 54 watt.

MARELLI - Modd. 115 B e 123

MINERVA RADIO - Mod. 514/1 POCKET

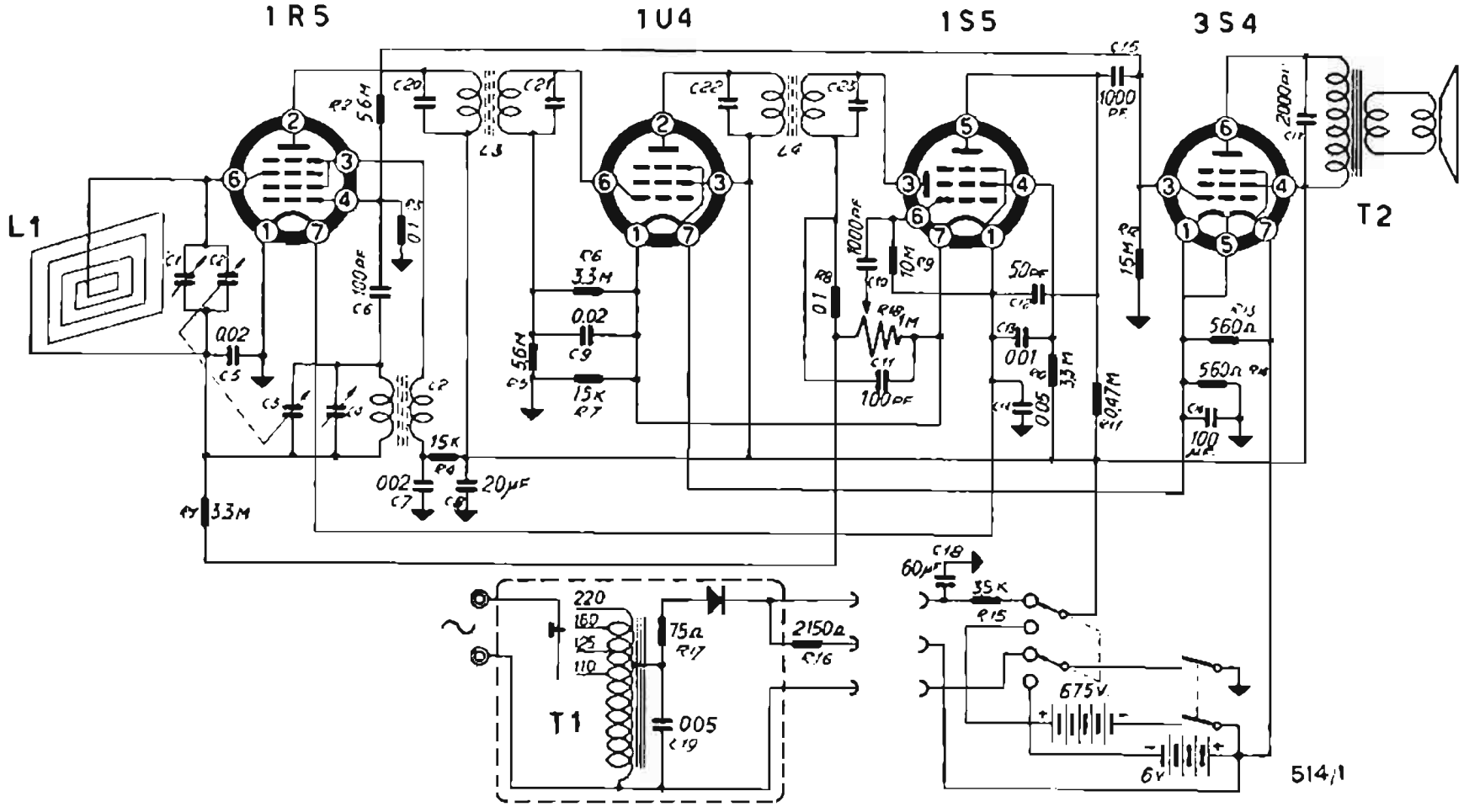

MINERVA RADIO - Mod. 514/1 POCKET - Apparecchio tascabile, alimentato con pile a secco, od anche con la tensione alternata della rete-luce. Provvisto di antenna a quadro, interna. Dimensioni 25 x 12 x 8,5 cm. Altoparlante di 8,8 cm. Media frequenza 468 kc. Consumo 13 watt quando alimentato in alternata.

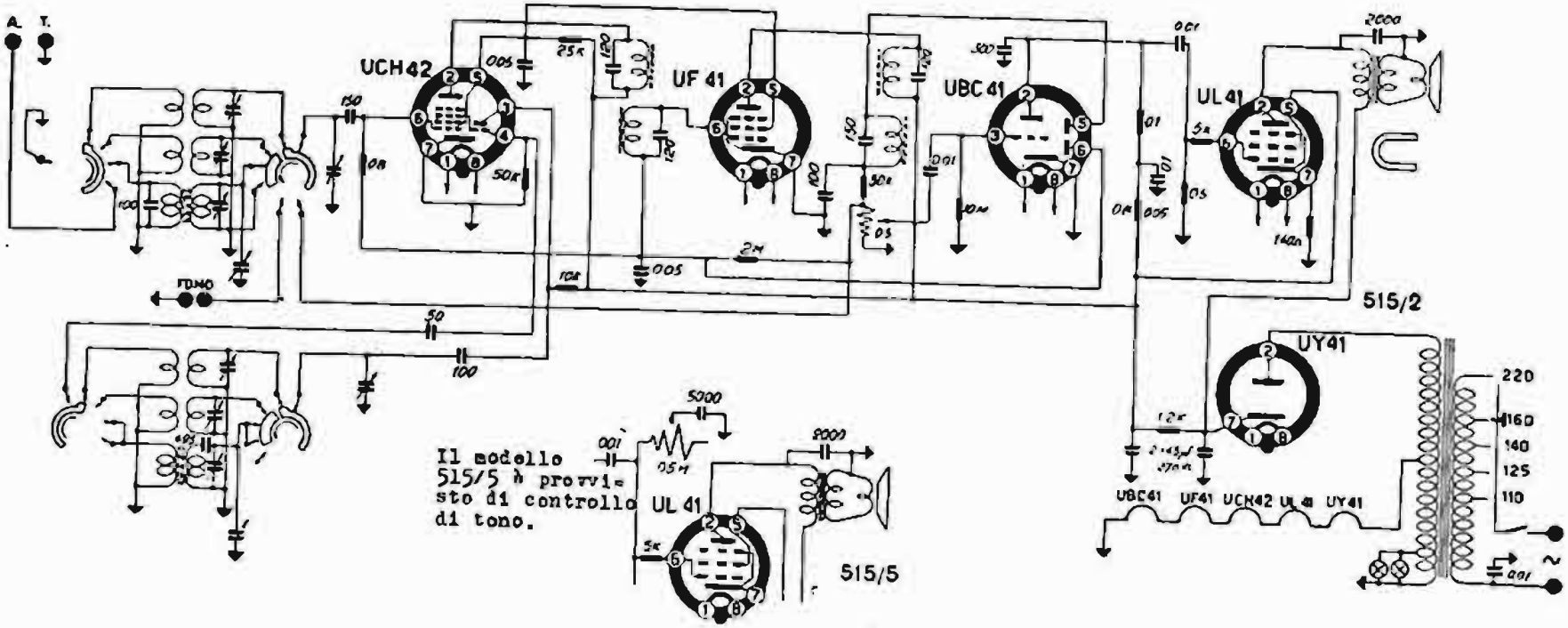

MINERVA RADIO - Modd. 515/2 RUBINO e 515/5 - Gamma onde medie e due gamme onde corte. Media frequenza a 468 kc. Resa d'uscita 2,5 watt. Consumo 35 watt.

MINERVA RADIO - Modd. 515/2 e 515/5

MINERVA RADIO - Mod. 515/3 ADDA

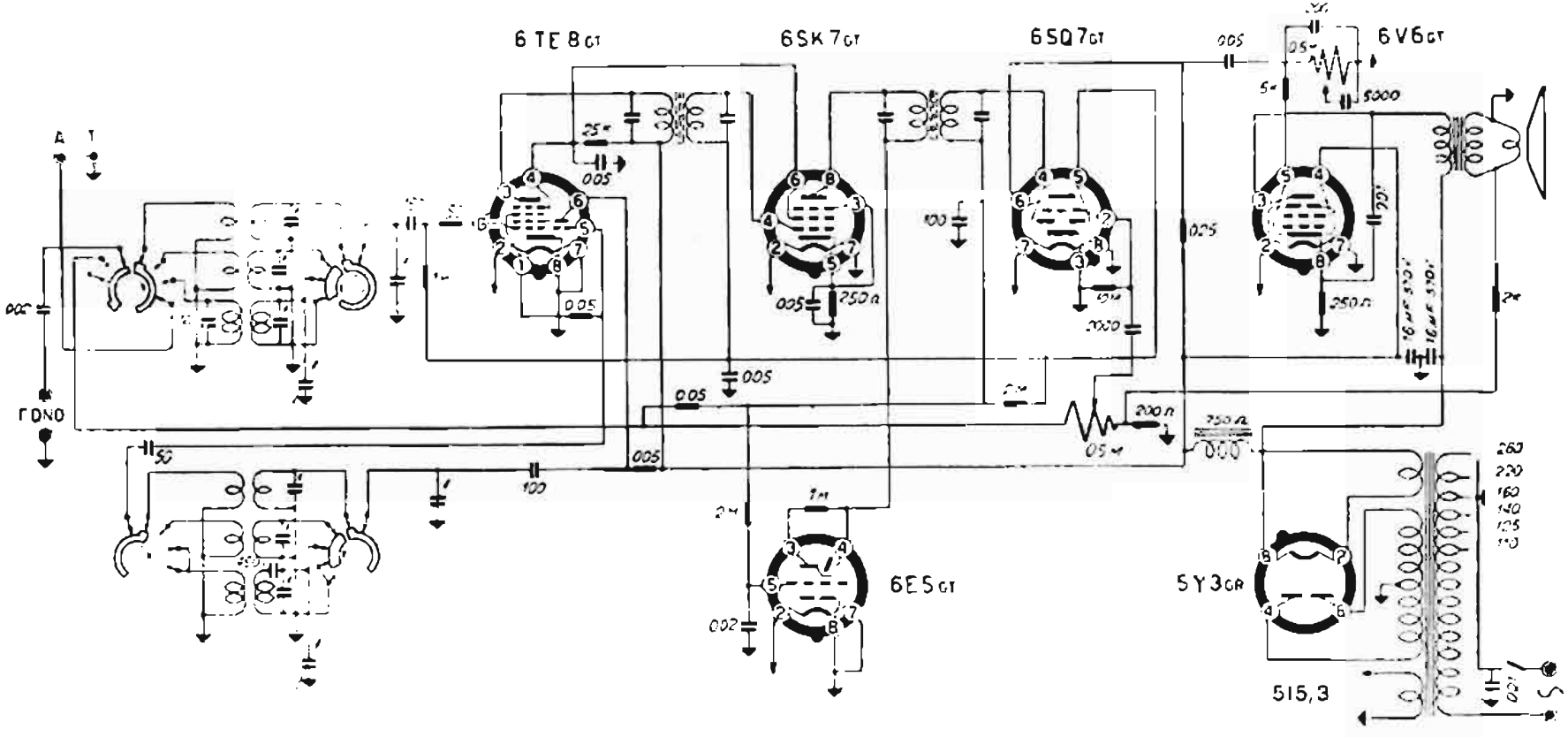

MINERVA RADIO - Mod. 515/3 ADDA - Onde medie e due corte. Media frequenza a 468 kc. Altoparlante da 21 cm Resa d'uscita 3,5 watt. Consumo 55 watt.

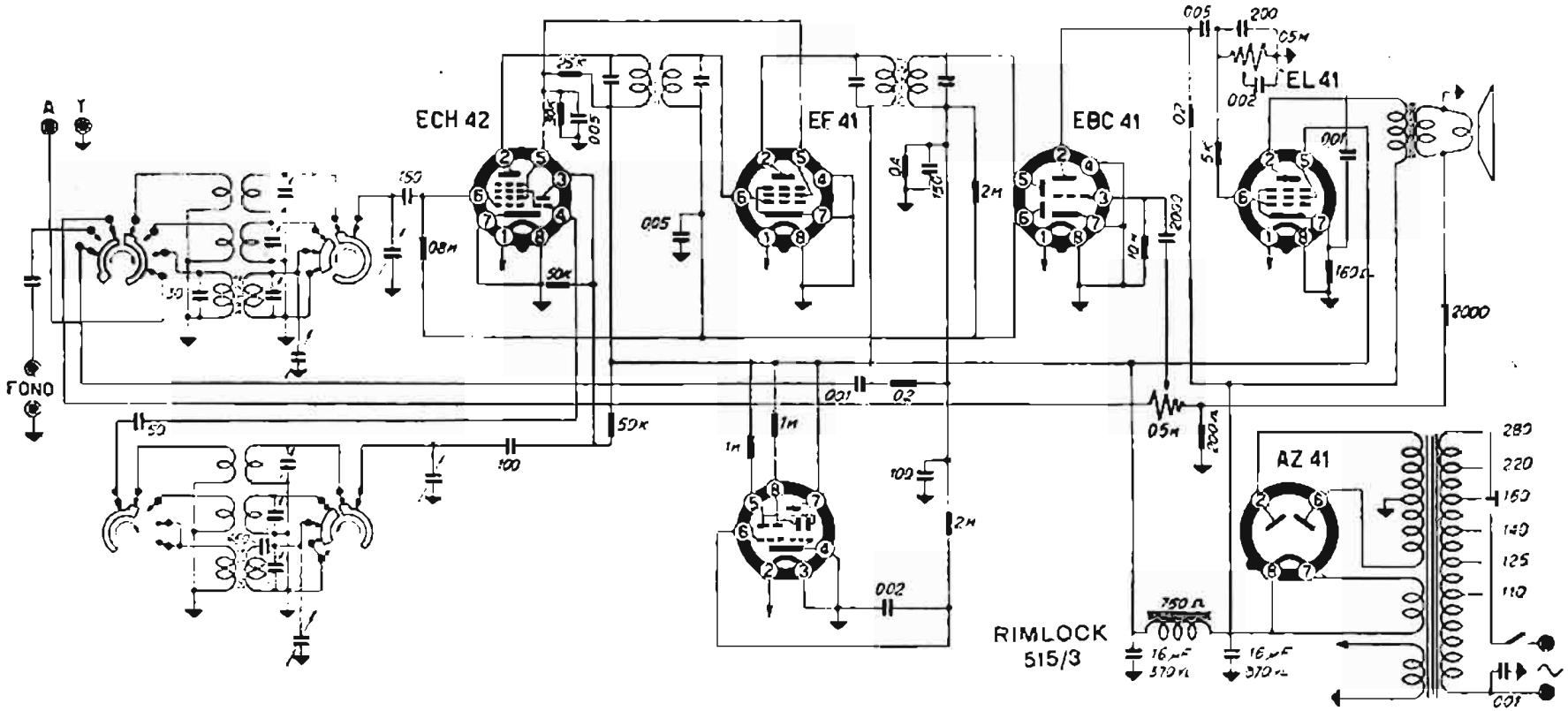

MINERVA RADIO - Mod. Rimlock 515/3 - Onde medie e due corte. Media frequenza a 468 kc. Esiste un mod. 515/3 con valvole di tipo americano. Resa d'uscita 3 watt. Consumo 55 watt.

MINERVA RADIO - Mod. 515/3 RIMLOCK

MINERVA RADIO - Mod. 515/3 RIMLOCK

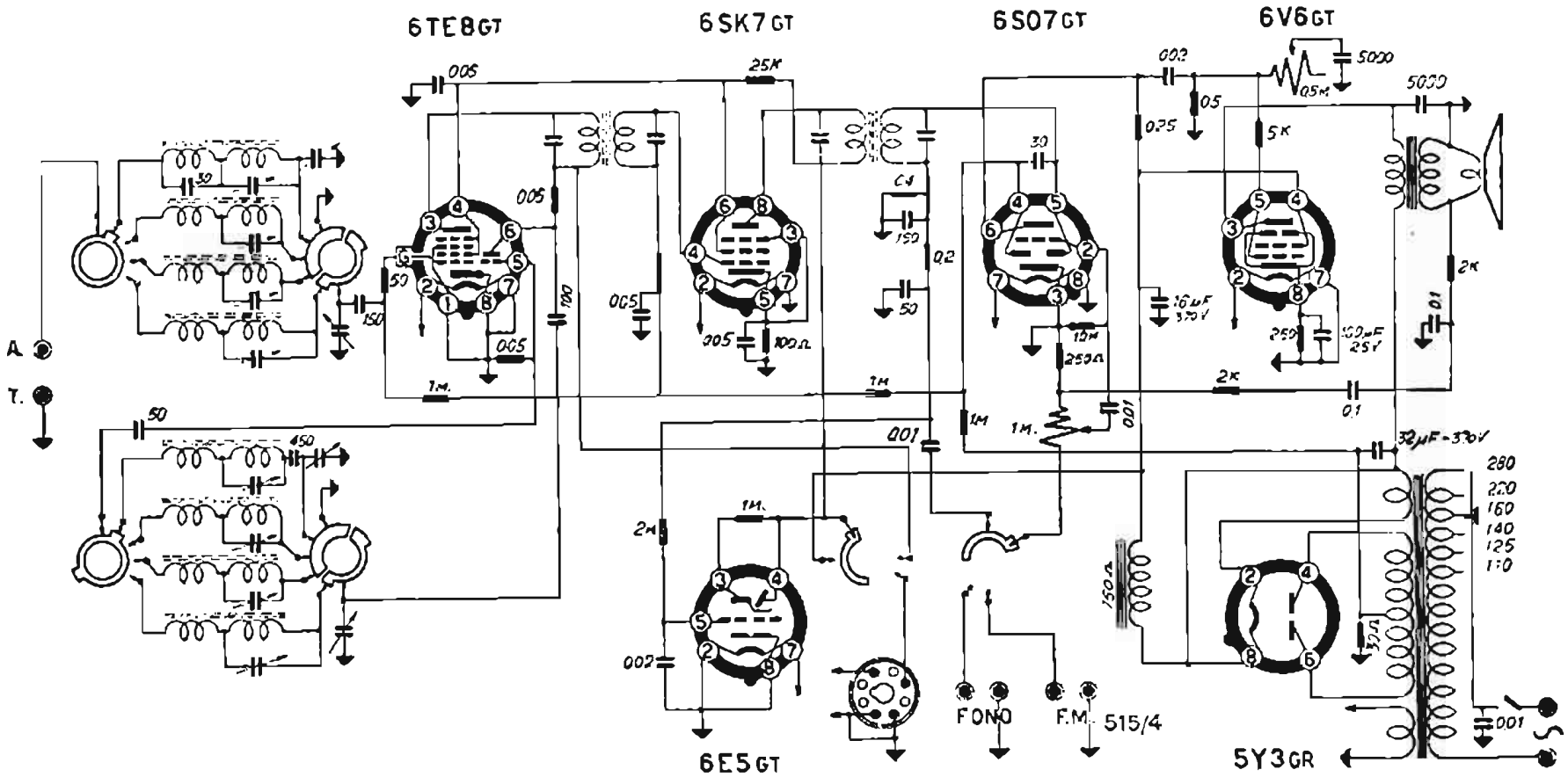

MINERVA RADIO - Mod. 515/4 ADICE - Onde medie e tre gamme onde corte. Media frequenza a 468 kc. Resa indistorta d'uscita 3,5 wat. Consumo 60 watt.

MINERVA RADIO - Mod. 515/4 ADICE

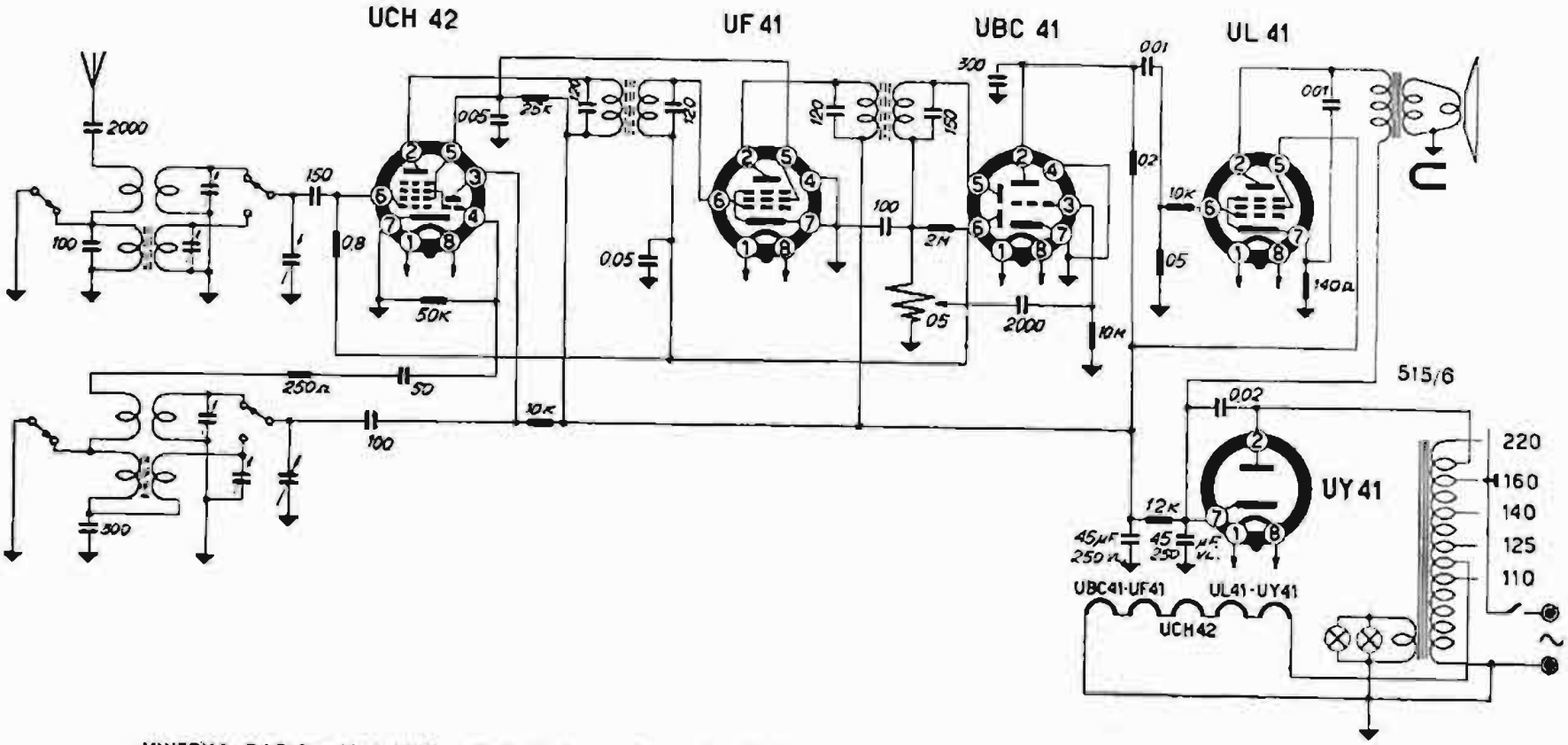

MINERVA RADIO - Mod. 515/6 - Onde medie e onde corte. Media frequenza 468 kc. Resa indistorta d'uscita 2 watt. Consumo 40 watt.

MINERVA RADIO - Mod. 515/6

MINERVA RADIO - Mod. 515/6

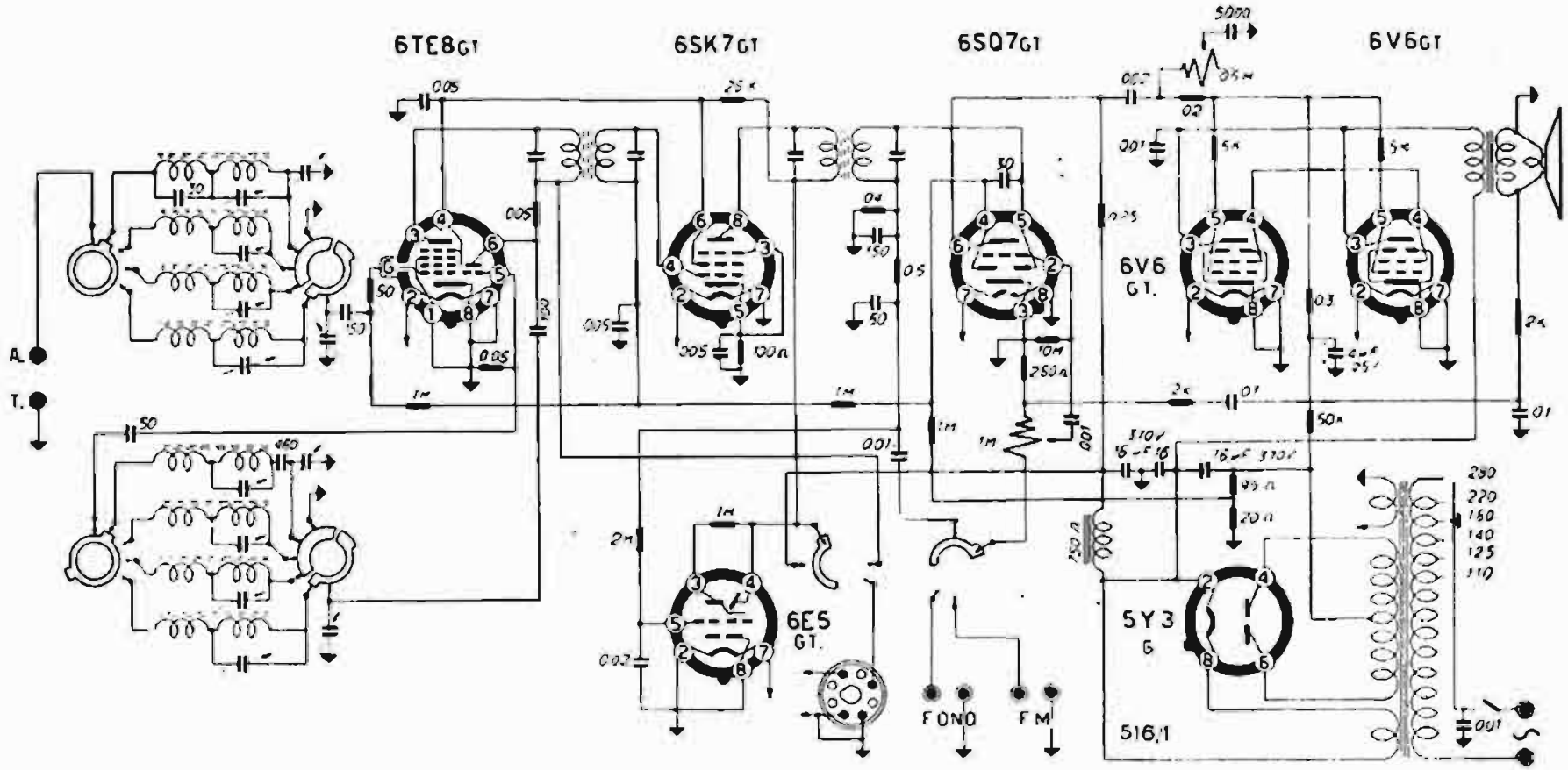

MINERVA RADIO - Mod. 516/1 - Medie e tre gamme onde corte. Media frequenza a 468 kc. Caratterizzato dalle due finali in parallelo.

MINERVA RADIO - Mod. 516/1

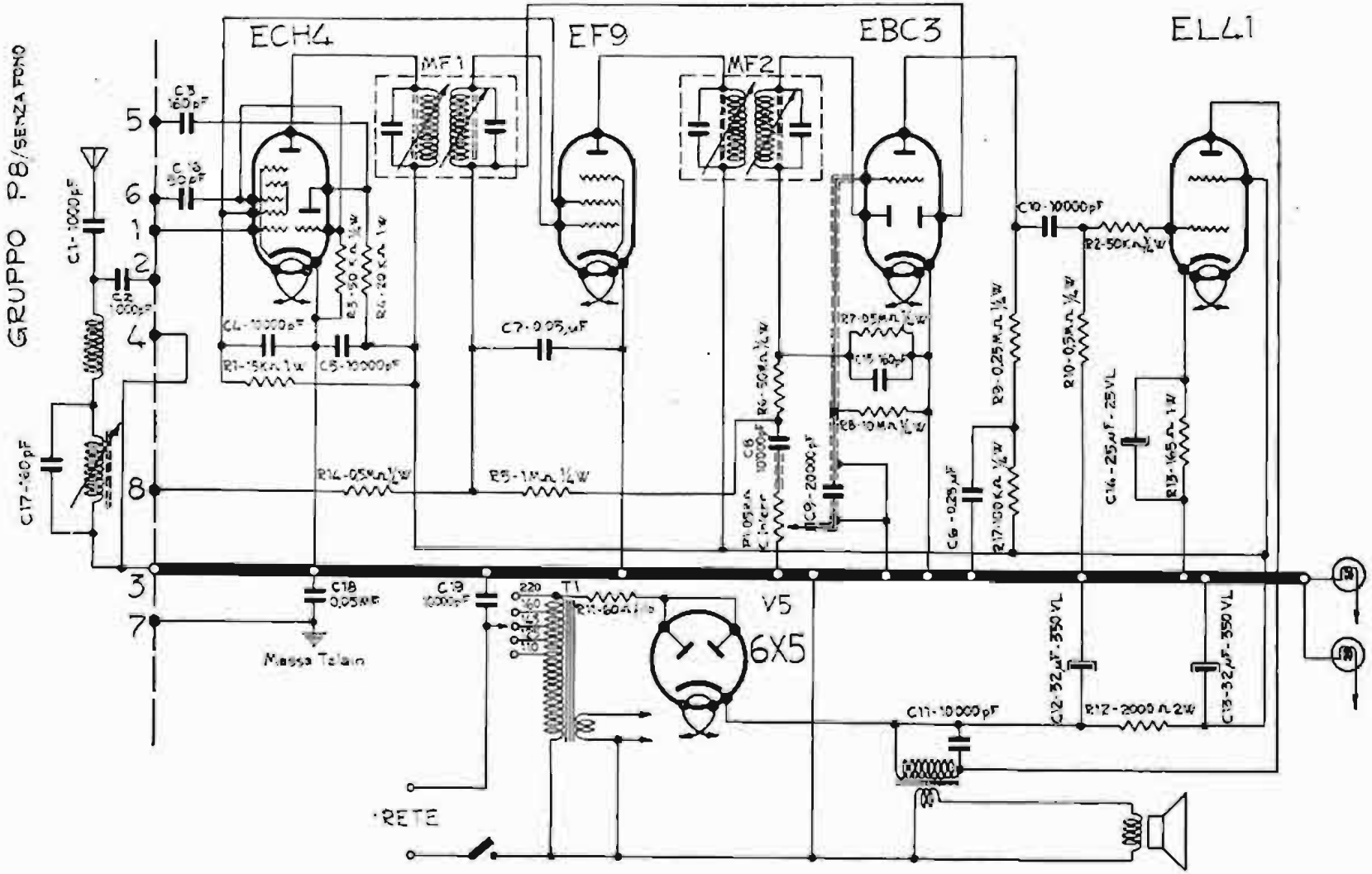

NOVA RADIO - Mod. A2 - Provvisto di gruppo alla frequenza P8. Media frequenza 465 kc. Potenza d'uscita 2,5 watt.

NOVA - Mod. A 2

NOVA - Modd. AS e E 1

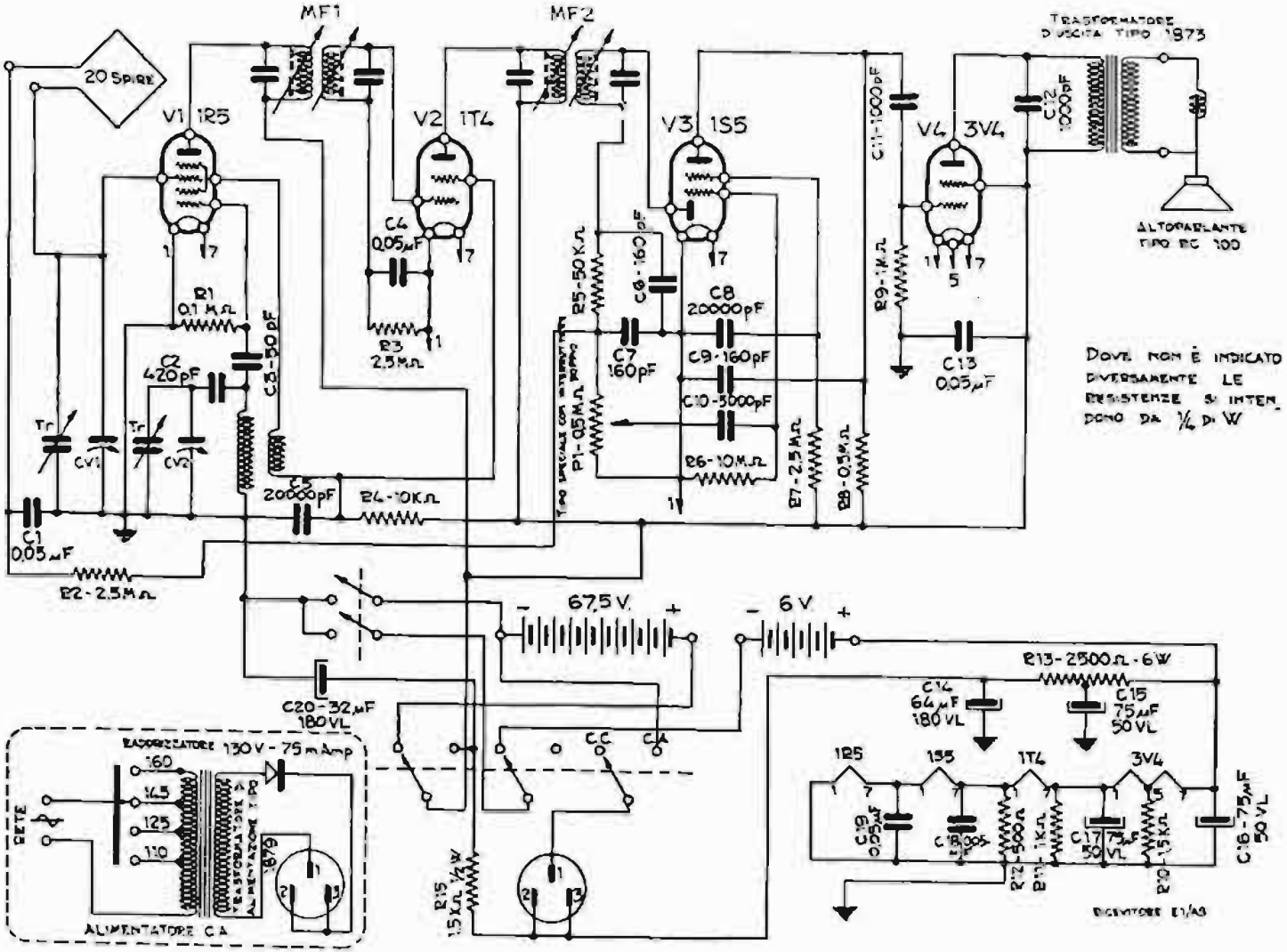

NOVA RADIO - Modd. AS e E1 - Portatile alimentato con pile e adatto per funzionare anche con la tensione alternata della rete. Media

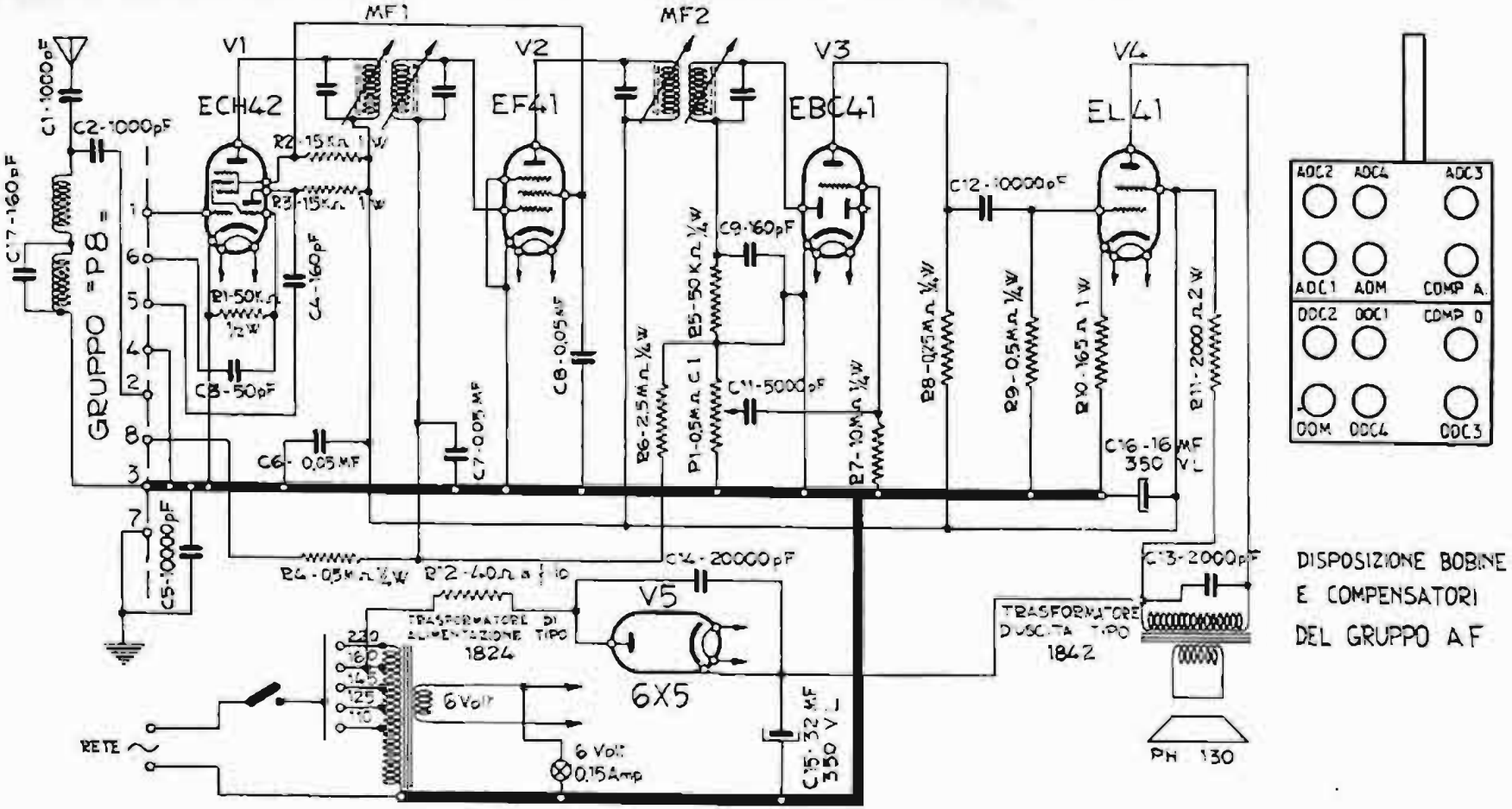

NOVA RADIO - Mod. G 2 - Funziona con gruppo P 8. Media frequenza 465 kc. Funziona con valvole rimlock. Tensione anodica massima 155 volt; corrente anodica massima 48 mA.

NOVA - Mod. G 2

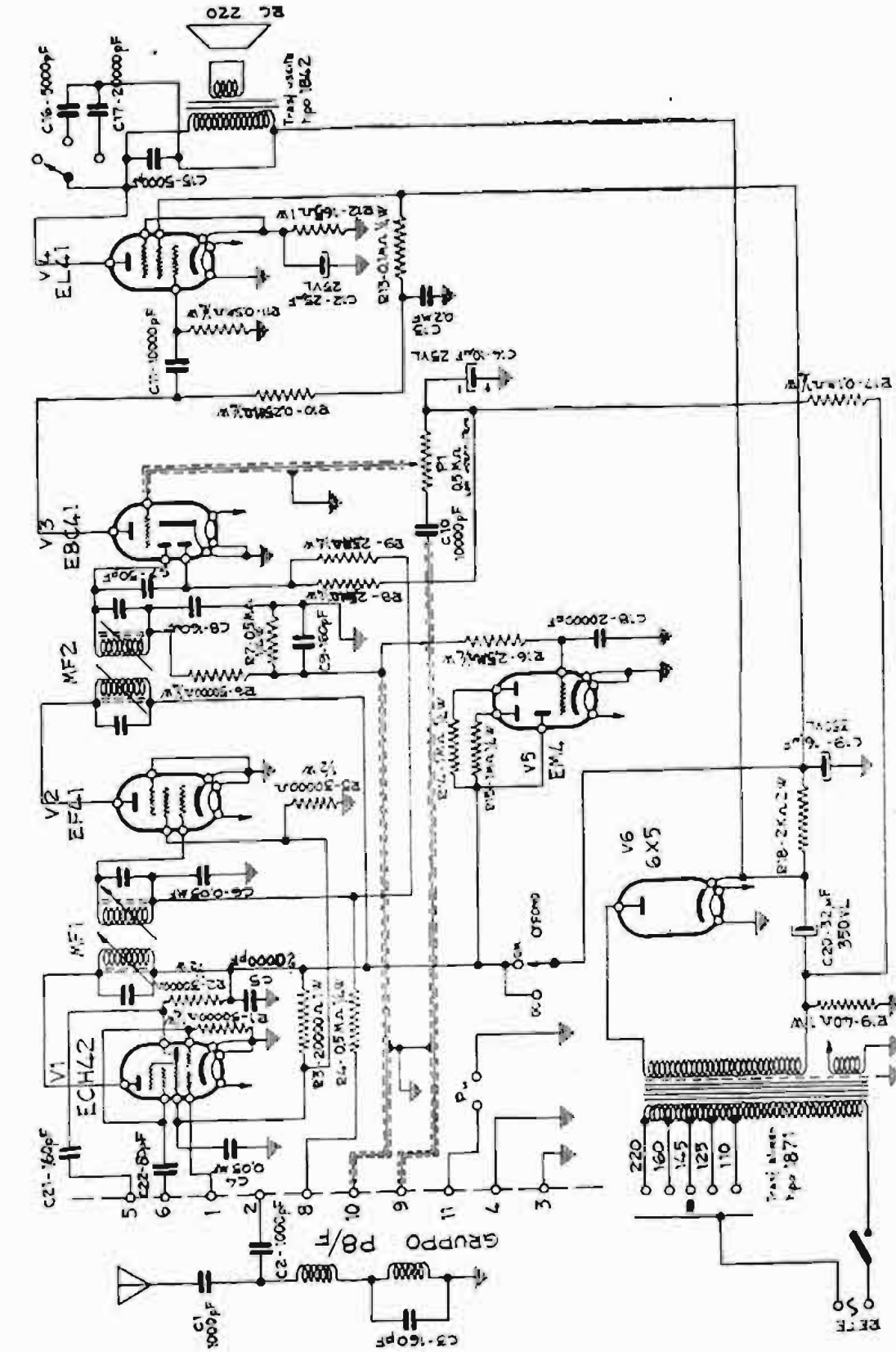
BC 220
V1
ECH42
V2
EF41
V3
EBC41
V4
EL41
V5
EM4
V6
6X5
MF1
MF2
GRUPPO PB/F
220
160
145
125
110
350VL

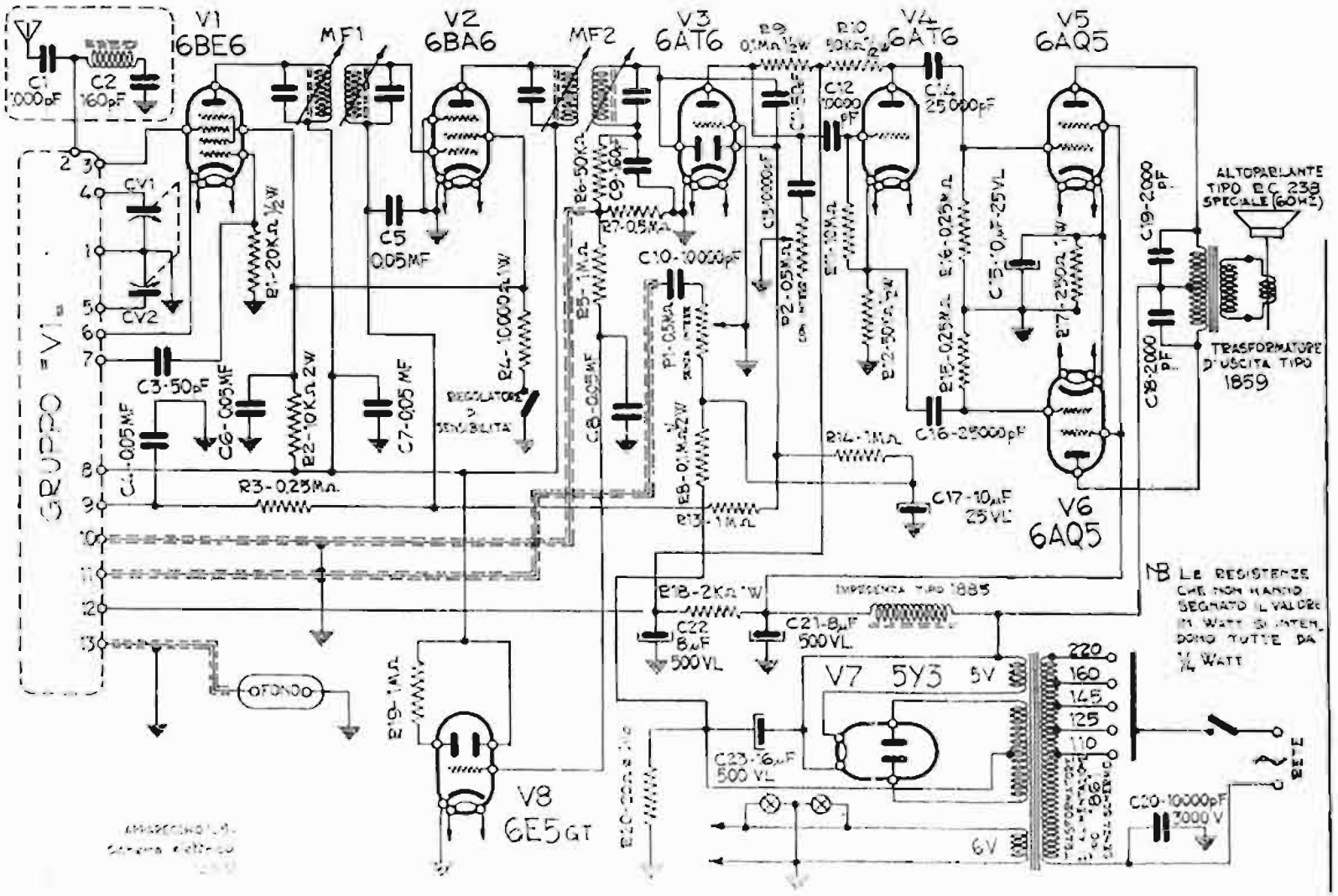

NOVA RADIO - Mod. L5 - Provvisto di gruppo alta frequenza mod. V1. Media frequenza 465 kc. Potenza d'uscita 10 watt indistorti.

NOVA RADIO - Mod. P 5

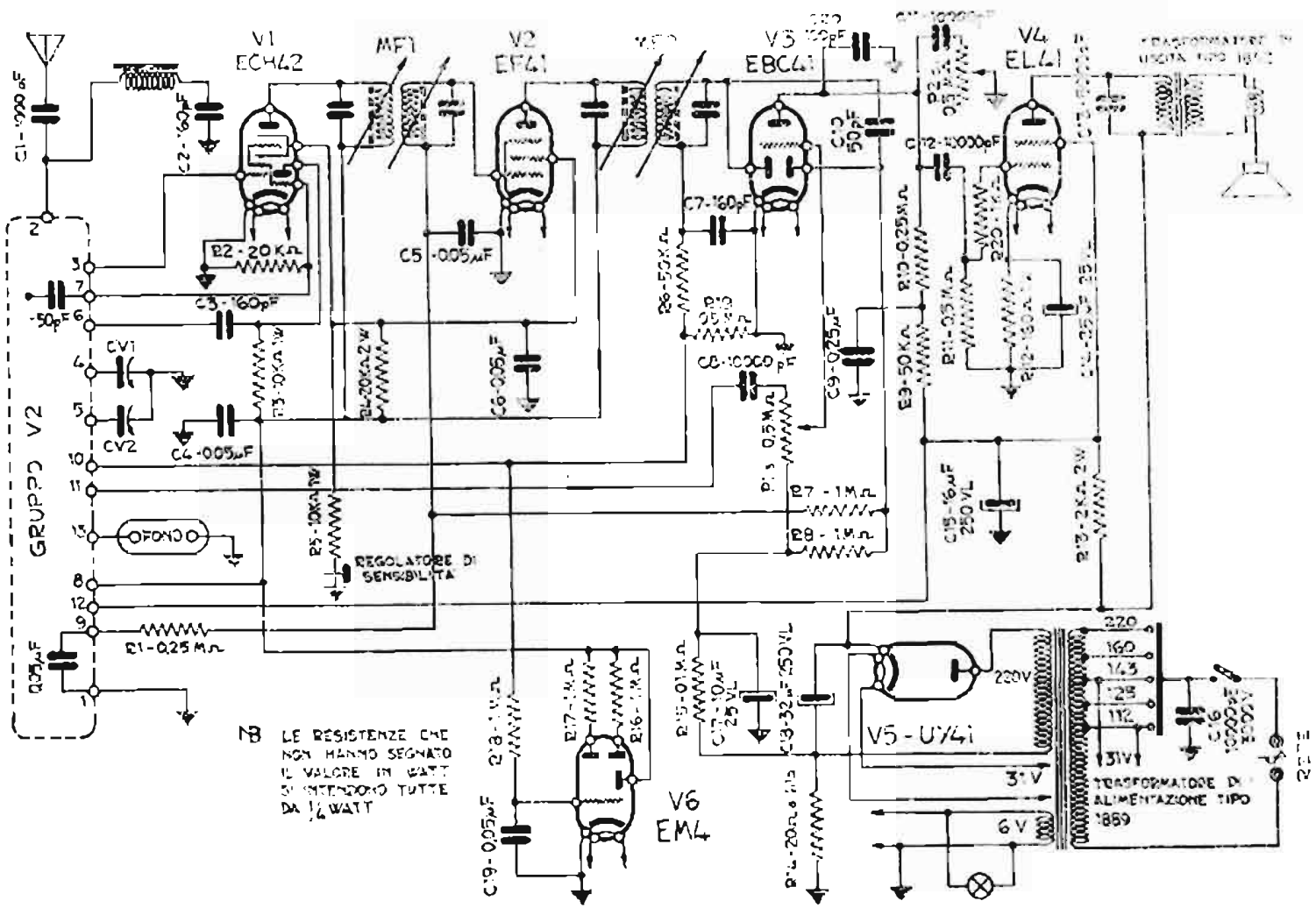

NOVA RADIO Mod. P5 Provvisto di gruppo alta frequenza mod. V2. Media frequenza 465 kc. Potenza d'uscita 4 watt indistorti.

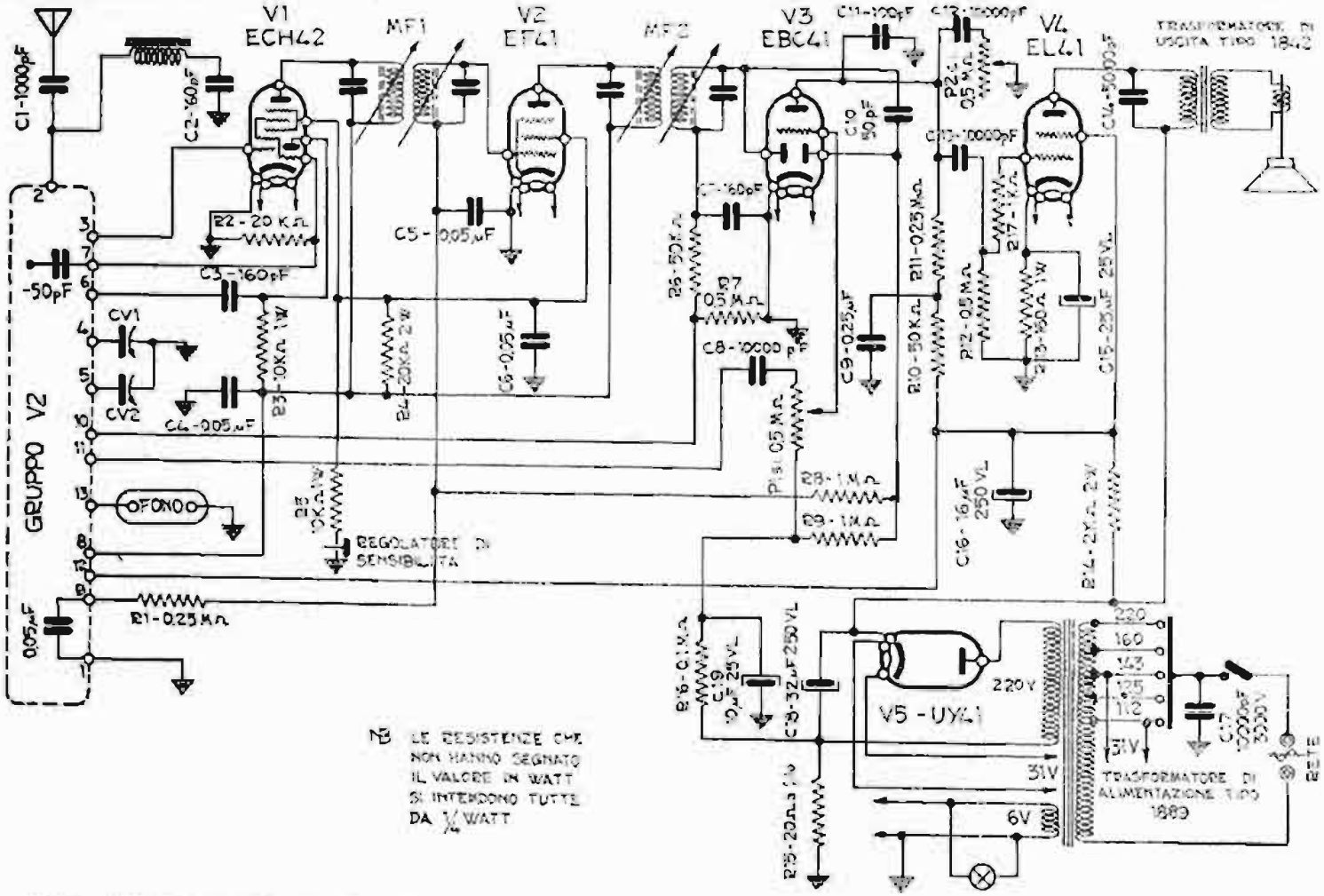

NOVA RADIO - Mod. R5 - Provvisto di gruppo alta frequenza mod. V2. Media frequenza 465 kc. Potenza d'uscita 4 watt indistorti.

NOVA - Mod. R 5

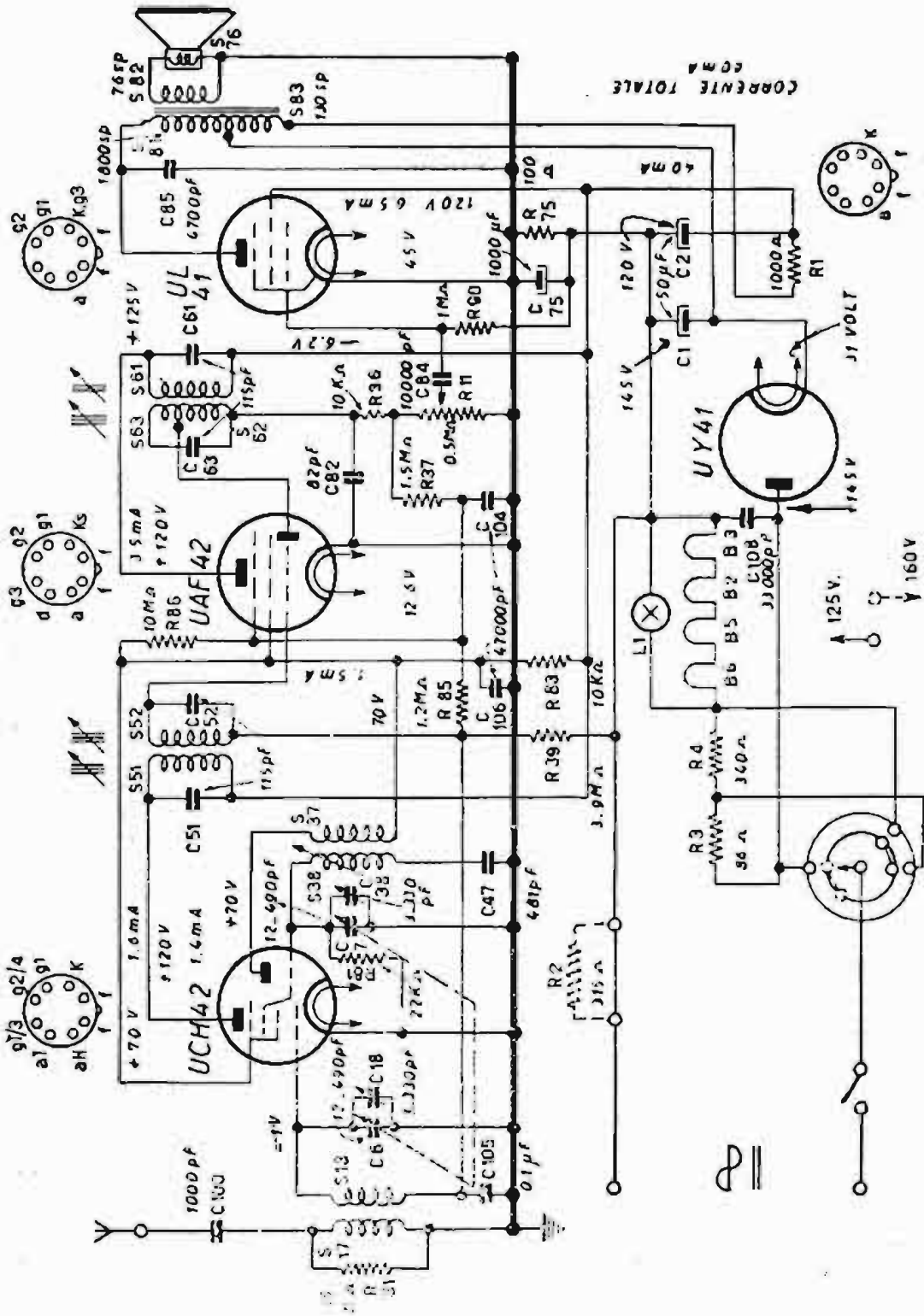
UL 41
UAF 42
UCH 42
UY 41
CORRENTE TOTALE 60 mA
120 V 65 mA
40 mA
11 VOLT
160 V
125 V
145 V
165 V
70 V
+70 V
+125 V
+120 V
-6.2 V
-1 V
1.6 mA
1.4 mA
1.5 mA
1.5 mA
12.5 V
45 V
L1
R1
R2
R3
R4
C1
C2
C47
C61
C85
C84
C82
C106
C108
C100
C105
C18
S61
S63
S52
S51
S37
S38
S13
S82
S83
S76
S62
S17

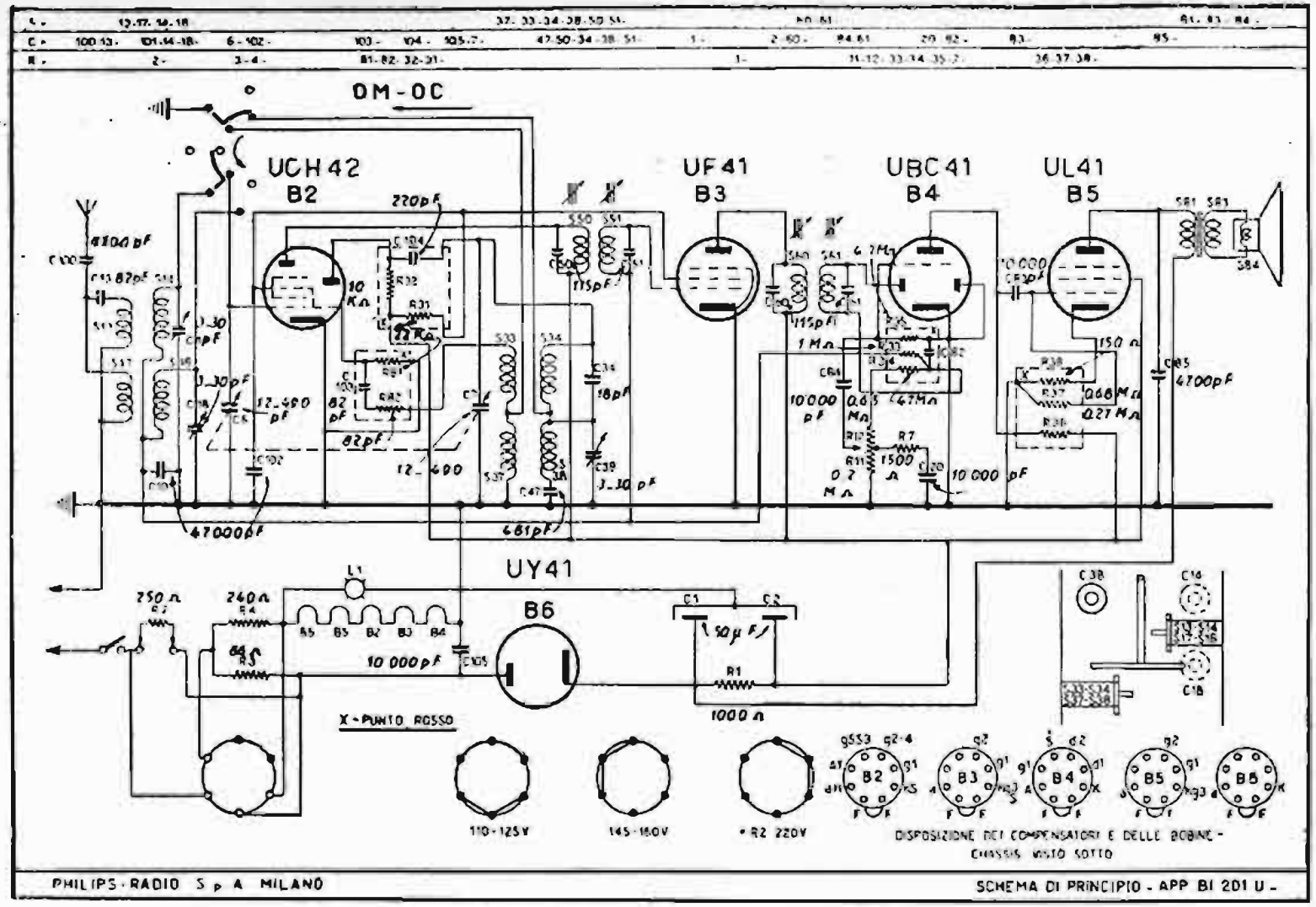

PHILIPS RADIO - Mod. BI. 201 U - Gamme onde medie e corte. Media frequenza 452 kc. Tensione placca finale 139 V, schermo 135 V, catodo 6,8 V. Corrente 38 mA placca e 7 mA schermo.

PHILIPS - Mod. BI 201 U

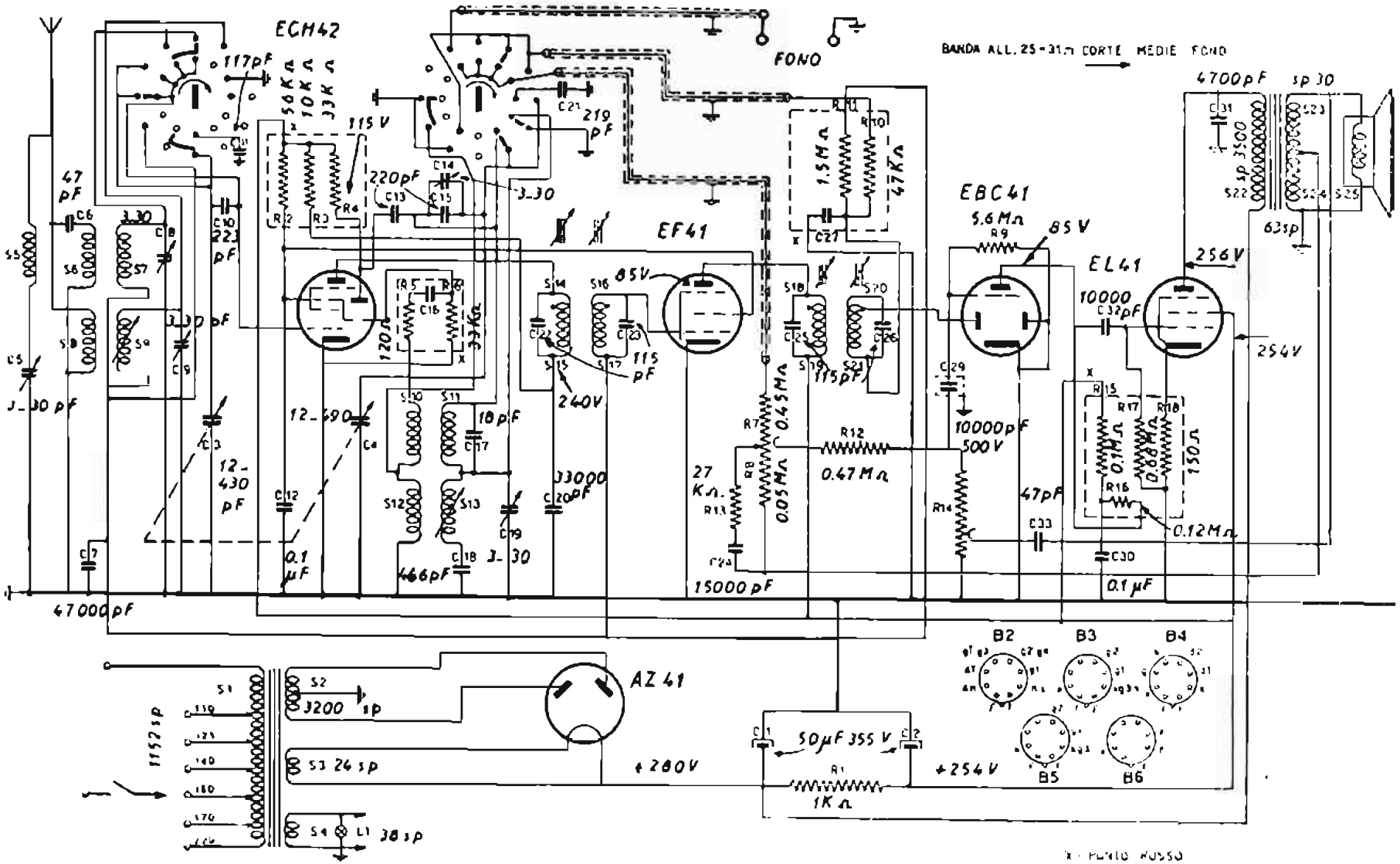

PHILIPS RADIO - Mod. BI. 310 A - Media frequenza 468 kc. Taratura OC a 16,5 Mc, ed a 6 Mc; banda allargata a 9,4 Mc. Onde medie a 1650 kc ed a 550 kc.

PHILIPS - Mod. BI 310 A

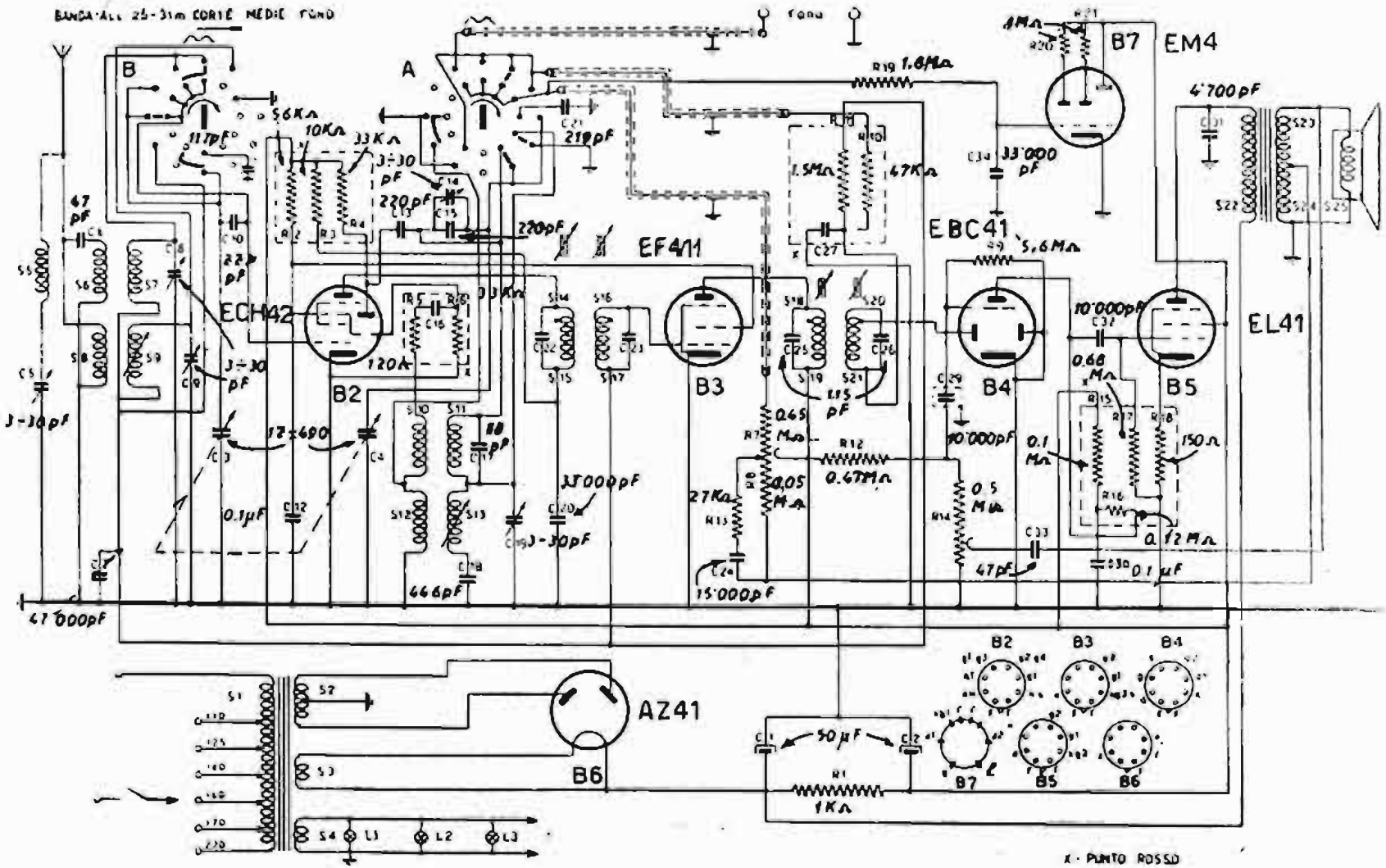

PHILIPS RADIO - Mod. BI 510 A - La taratura si effettua nell'ordine: corte, banda allargata, medie. Corte a 16,5 ed a 6 Mc; banda allargata a 9,4 Mc, medie a 1630 e 519 kc. Media frequenza a 468 kc. Massima tensione anodica disponibile 256 V alla placca della finale, 253 V allo schermo, 6,6 V al catodo. Al catodo della AZ41 vi sono 280 V.

PHILIPS RADIO - Mod. BI 510/A

PHILIPS RADIO - Mod. BI 510/A

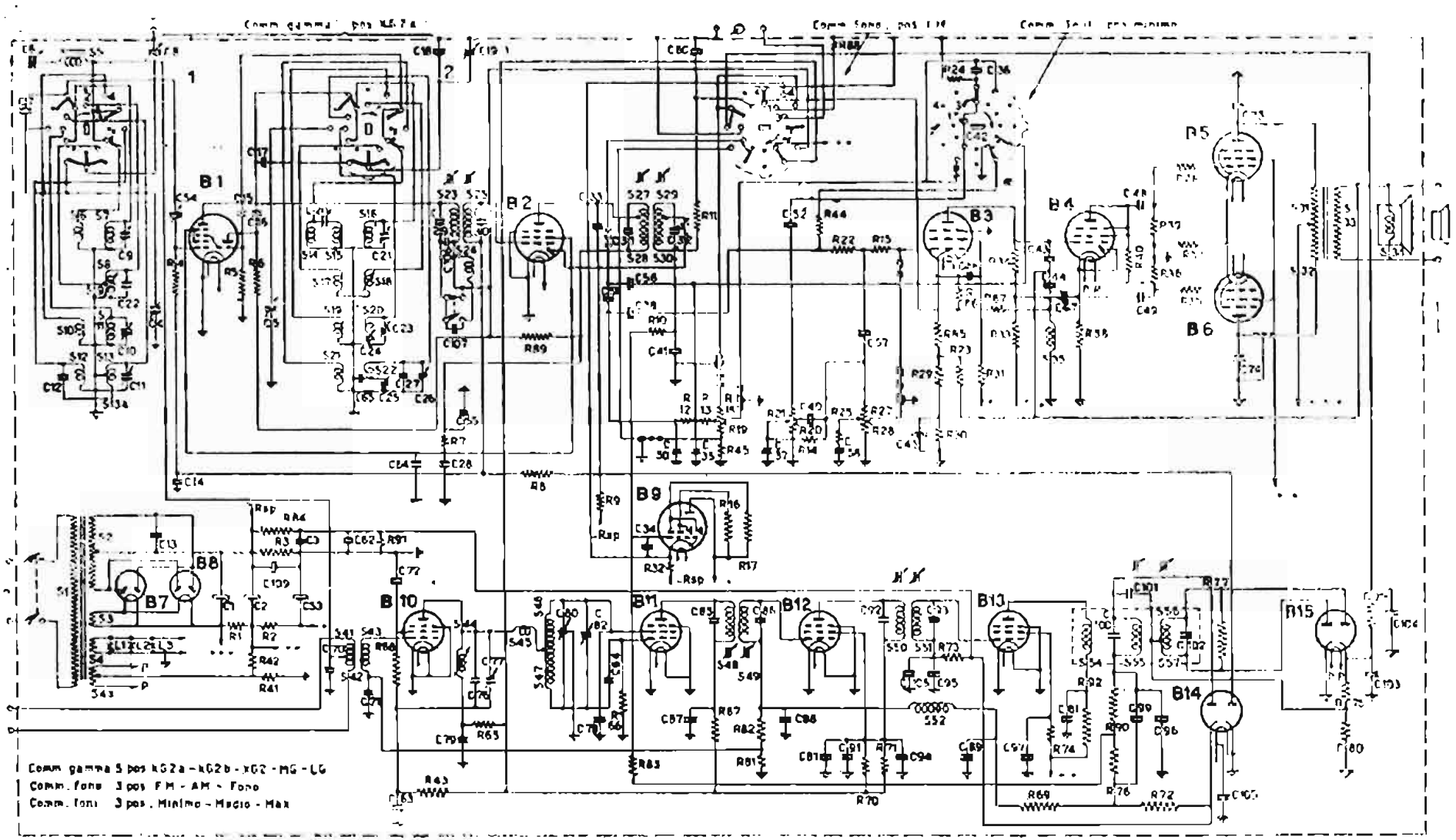

PHILIPS RADIO Modd. BI 700 A e DI 700 A A modulazione d'ampiezza e di frequenza. Valvole: B1 ECH41, convert. AM; B2 EAF42, amplif. MF e riv. AM; B3 EF40, amplificatrice tensione BF; B4 EAF42 invertitrice di fase; B5 e B6 EL41 finali. Le valvole B10, B11, B12, B13, B14 e B15 appartengono al ricevitore FM (V. fig. 8.16 del cap. IX).

R 1	1500 Ω 2 W	R 37	100 Ω 1 W
R 2	10000 Ω 1 W	R 38	56000 Ω ½ W
R 3	33 Ω ½ W	R 39	0.68 MΩ ½ W
R 4	1 MΩ ½ W	R 40	39000 Ω ½ W
R 5	33000 Ω ½ W	R 41	68000 Ω ½ W
R 6	33000 Ω 1 W	R 42	0.22 MΩ ½ W
R 7	56000 Ω 1 W	R 43	1000 Ω ½ W
R 8	1 MΩ ½ W	R 44	56000 Ω ½ W
R 9	1 MΩ ½ W	R 45	0.1 MΩ ½ W
R 10	1 MΩ ½ W	R 65	1000 Ω ½ W
R 11	47000 Ω ½ W	R 66	0.47 MΩ ½ W
R 12	0.22 MΩ ½ W	R 67	220 Ω ½ W
R 13	0.22 MΩ ½ W	R 68	220 Ω ½ W
R 14	0.62 MΩ ½ W	R 69	47000 Ω ½ W
R 15	1 MΩ ½ W	R 70	0.18 MΩ ½ W
R 16	1.5 MΩ ½ W	R 71	220 Ω ½ W
R 17	1.5 MΩ ½ W	R 72	39000 Ω ½ W
R 18	2.2 MΩ	R 73	0.47 MΩ ½ W
R 19	0.68 MΩ	R 74	100 Ω ½ W
R 20	2 MΩ	R 76	0.15 MΩ ½ W
R 21	0.65 MΩ	R 77	18000 Ω ½ W
R 22	2.2 MΩ ½ W	R 78	0.1 MΩ ½ W
R 23	8200 Ω ½ W	R 79	82000 Ω ½ W
R 24	1.8 MΩ ½ W	R 80	0.1 MΩ ½ W
R 25	0.1 MΩ ½ W	R 81	1 MΩ ½ W
R 26	1000 Ω ½ W	R 82	0.33 MΩ ½ W
R 27	2 MΩ	R 83	2.2 MΩ ½ W
R 28	0.45 MΩ	R 84	0.22 MΩ ½ W
R 29	47 Ω ½ W	R 85	47 Ω ½ W
R 30	5600 Ω ½ W	R 86	22000 Ω ½ W
R 31	2.7 MΩ ½ W	R 87	4700 Ω ½ W
R 32	100 Ω ½ W	R 88	820 Ω ½ W
R 33	0.12 MΩ ½ W	R 89	1000 Ω ½ W
R 34	0.27 MΩ ½ W	R 90	68000 Ω ½ W
R 35	11000 Ω ½ W	R 91	1 MΩ ½ W
R 36	0.68 MΩ ½ W	R 92	220 Ω ½ W

S 1	Sp. 660	S 27	Bobina IIa M.F
S 2	Sp. 830÷830	S 28	
S 3	Sp. 13	S 29	
S 4	Sp. 20	S 30	
S 4a	Sp. 10÷10	S 31	Sp. 1650
S 5	Bobina filtro M.F.	S 32	Sp. 1650
		S 33	Sp. 90
S 6	Bobina ant. OC2a, OC2, OM	S 34	7 ohm
S 7			
S 10		S 35	Bobina filtro
S 11		S 41	Bobina ant. F.M.
S 8	Bobina ant. OC2b	S 42	
S 9		S 43	
S 12		S 44	Bobina filtro MF (F.M.)
S 13			
S 13a	Bobina ant. O.L.	S 45	Complesso oscill. F.M.
S 14	Bobina oscill. OC2a, OC2	S 46	
S 15		S 47	
S 16	Bobina oscill. OC2b	S 48	Bobina Ia MF (F.M.)
S 17		S 49	
S 18		S 50	Bobina 2a MF (F.M.)
S 19		S 51	
S 20	Bobina oscill. OM, OL	S 52	Bob. di reaz. (F.M.)
S 21		S 53	Bobina discriminat.
S 22		S 54	
S 23			
S 24	Bobina Ia M.F.	S 55	
		S 56	
		S 57	

C 1	50 μF 350V	C 25	30 pF	C 51	10000 pF 125V	C 82	Compresi nel complesso oscill. F.M.
C 2	50 μF 350V	C 26	30 pF	C 52	10000 pF 125V	C 84	
C 3	0.22 μF 125V	C 27	33 pF	C 53	50 pF 350V	C 85	33 pF
C 4	490 pF	C 28	0.22 μF 400V	C 54	220 pF	C 86	33 pF
C 5	490 pF	C 29	115 pF	C 55	1500 pF 400V	C 87	1500 pF
C 80	2 x 15 pF	C 30	230 pF	C 56	10000 pF 125V	C 88	1500 pF
C 6	50 pF	C 31	115 pF	C 57	33 pF	C 89	1500 pF
C 7	515 pF	C 32	115 pF	C 58	2200 pF 400V	C 91	47000 pF 400V
C 8	175 pF	C 33	12 pF	C 60	47 pF	C 92	33 pF
C 9	50 pF	C 34	47000 pF 125V	C 61	1500 pF	C 93	33 pF
C 10	25 pF	C 35	4700 pF 400V	C 62	1500 pF	C 94	1500 pF
C 11	50 pF	C 36	470 pF	C 63	1500 pF	C 95	1500 pF
C 12	15 pF	C 37	270 pF	C 64	1500 pF	C 96	1500 pF
C 13	22000 pF 1000V	C 38	10000 pF	C 65	110 pF	C 97	1500 pF
C 14	47000 pF 125V	C 40	270 pF	C 70	22 pF	C 99	0.22 μF 125V
C 15	68 pF	C 41	47 pF	C 71	150 pF	C 100	Compr. nella bob. discr.
C 16	470 pF	C 42	470 pF	C 72	1500 pF	C 101	82 pF
C 17	410 pF	C 43	56 pF	C 73	2200 pF 1000V	C 102	Compr. nella bob. discr.
C 18	210 pF	C 44	18000 pF 125V	C 74	2200 pF 1000V	C 103	47 pF
C 19	30 pF	C 45	100 μF 12,5 V	C 76	Compresi nel complesso oscill. F.M.	C 104	500 pF
C 20	175 pF	C 46	0.1 μF 400V	C 77		C 105	1500 pF
C 21	30 pF	C 47	0.1 μF 400V	C 78	4.7 pF	C 106	1500 pF
C 22	189 pF	C 48	33000 pF 400V	C 79	1000 pF	C 107	1500 pF
C 23	30 pF	C 49	33000 pF 400V	C 81	1500 pF	C 108	0.1 μF 125V
C 24	400 515 pF	C 50	4700 pF 400V			C 109	100 μF 12,5V

PHILIPS - Modd. HI 592 A e 593 A

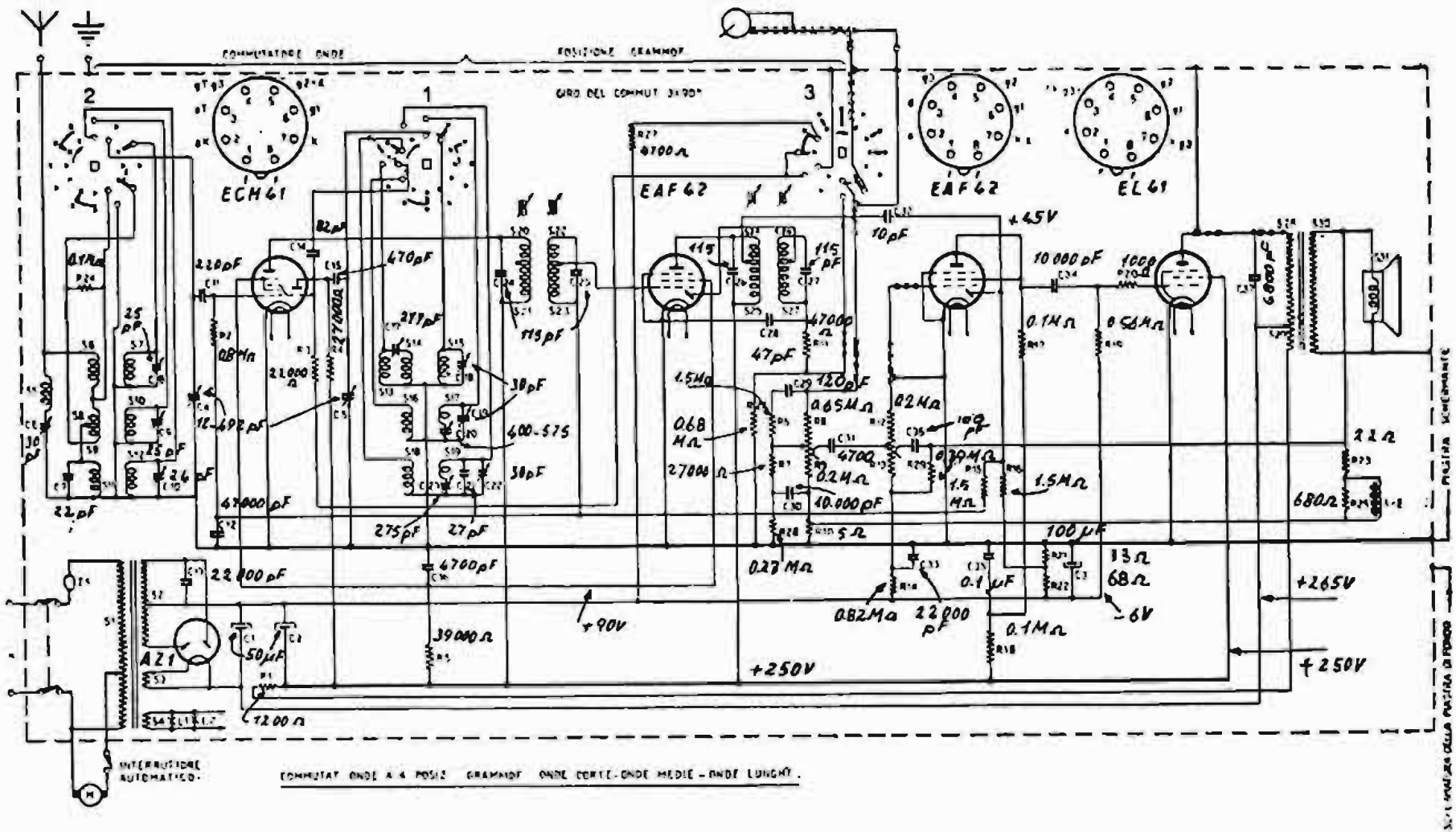

PHILIPS RADIO - Mod. HI 592 A e HI 593 A - Onde lunghe, medie e corte. Media frequenza 452 kc. Taratura lunghe a 150 kc, medie a 550 kc, corte a 18,7 ed a 6 Mc. R13 è di 2 megaohm, R12 è di 0,2 megaohm.

SCHEMI ELETTRICI

Gruppi **P.** (Resistori e condensatori)
usati negli apparecchi PHONOLA

P 1.
R 5479

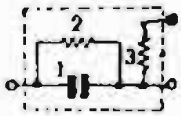

1 — 200 p. f.
2 — 0.2 M Ω ¼ W
3 — 0.1 » » »

PH 5507 - PH 5519

P 2.
R 5480

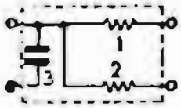

1 — 1 M Ω ¼ W
2 — 2 » » »
3 — 25 p. f.

PH 5511 A - PH 5512 A

P 3.
R 5558

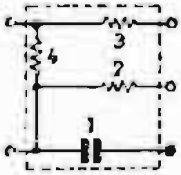

1 — 25 p. f.
2 — 2 M Ω ¼ W
3 — 0.1 » » »
4 — 1 » » »

PH 5512 B - PH 5515
PH 5515 A - PH 5517 A
PH 5518

P 4.
R 5559

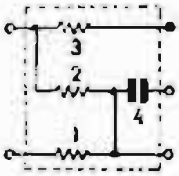

1 — 0.25 M Ω ¼ W
2 — 0.1 » » »
3 — 10 K Ω » »
4 — 200 p. f.

PH 5512 B - PH 5517 A
PH 5518.

P 5.
R 5560

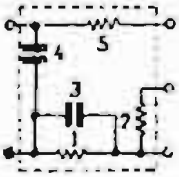

1 — 0.2 M Ω ¼ W
2 — 0.1 » » »
3 — 200 p. f.
4 — 200 »
5 — 2 M Ω ¼ W

PH 5507 - PH 5519

P 6.
R 5565

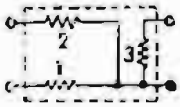

1 — 1 M Ω ¼ W
2 — 0.2 » » »
3 — 15 K Ω ½ »

PH 5519 - PH 5525

P 7.
R 5566

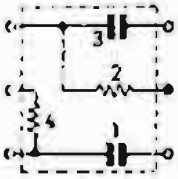

1 — 50 p. f.
2 — 10 K Ω ½ W
3 — 150 p. f.
4 — 20 K Ω ¼ W

PH 5519

FIMI S.A. - Apparecchi PHONOLA - Servizio.

PHONOLA - Mod. 599 R

CONDENSATORI

Nomin.	Valore	Toller. %	Tensione di prova in c c	Tipo
C 1	5.000 pF	−10+25	5000 V	carta
C 2	195 »	± 1	1000 V	ag.
C 3	50 »	± 10	» V	»
C 4	195 »	± 1	» V	»
C 5	200 »	± 10	» V	»
C 6	425 »	± 1	» V	»
C 7	200 »	—	» V	»
C 8	200 »	—	» V	»
C 9	100.000 »	−10+25	1500 V	carta
C 10	50.000 »	»	» V	»
C 11	200 »	—	1000 V	ag.
C 12	200 »	—	» V	»
C 13	200 »	± 10	» V	»
C 14	2.000 »	−10+25	1500 V	carta
C 15	10.000 »	»	» V	»
C 16	200 »	± 10	1000 V	ag.
C 17	15.600 »	−10+25	1500 V	carta
C 18	32 MF	10+20	250 VL	Elett.
C 19	32 »	»	250 VL	»
C 20	25.000 pF	−10+25	1500 V	carta
C 21	500 »	»	3000 V	»

Condensatore variabile 2CV 2 - R 5337

RESISTORI

Nomin.	Valore	Toller. %	Watt
R 1	50 Ω	± 10	1/2
R 2	50 KΩ	»	»
R 3	10 KΩ	»	1/2
R 4	50 KΩ	»	»
R 5	2 MΩ	»	1/2
R 6	10 MΩ	»	»
R 7	0,1 MΩ	»	»
R 8	0,25 MΩ	»	»
R 9	0,1 MΩ	»	»
R 10	150 Ω	»	1
R 11	1600 Ω	»	1

RV 0,5 MΩ log. con interr. = S459/5

L1-L2 Bob. aereo OC - OM - R 7205

L3-L4 » oscill. » » - R 7245

L5-L6 MF 470 KHz Tipo L1 - R 5461

L7 Bobina filtro rete - R 7243

PHONOLA 599 R

R 8576 PAG. 2

NORME PER L'ALLINEAMENTO DI MEDIA E ALTA FREQUENZA

Per l'esatto messa a punto dei circuiti di M. F. e A. F. è necessario attenersi alla seguente successione di operazioni.

Media Frequenza

Segnale generatore 470 Kc applicato tra lo chassis ed il piedino 6 della valvola UCH42 accordare i trasformatori M. F. per massima uscita.

Onde M e ML

1) Commutatore in M.
Indice scala a 207 metri
Segnale generatore a 1400 Kc.
Regolare il compensatore 1 (oscill. OM) per centratura segnale
Regolare il compensatore 2 (Aer. OM) per massima uscita.

2) Commutatore in ML.
Indice scala a 545 metri.
Segnale generatore a 550 Kc.
Agire sulla bobina A (oscill. OM) per centratura segnale.
Agire sulla bobina B (Aer. OM) per massima uscita

3) Ripetere 1) e 2) fino a perfetta centratura e massima uscita

Onde Corte Cortissime

1) Commutatore in CS.
Indice scala a 16,75 metri.
Segnale generatore a 17,9 Mc.
Regolare il compensatore 3 (oscill. OC) per centratura segnale.
Regolare il compensatore 4 (Aer. OC) per massima uscita.

2) Commutatore in C
Indice scala a 49 metri.
Segnale generatore a 6,13 Mc.
Agire sulla bobina C (oscill. OC) per centratura segnale
Agire sulla bobina D (Aer. OC) per massima uscita.

3) Ripetere 1) e 2) fino a perfetta centratura e massima uscita

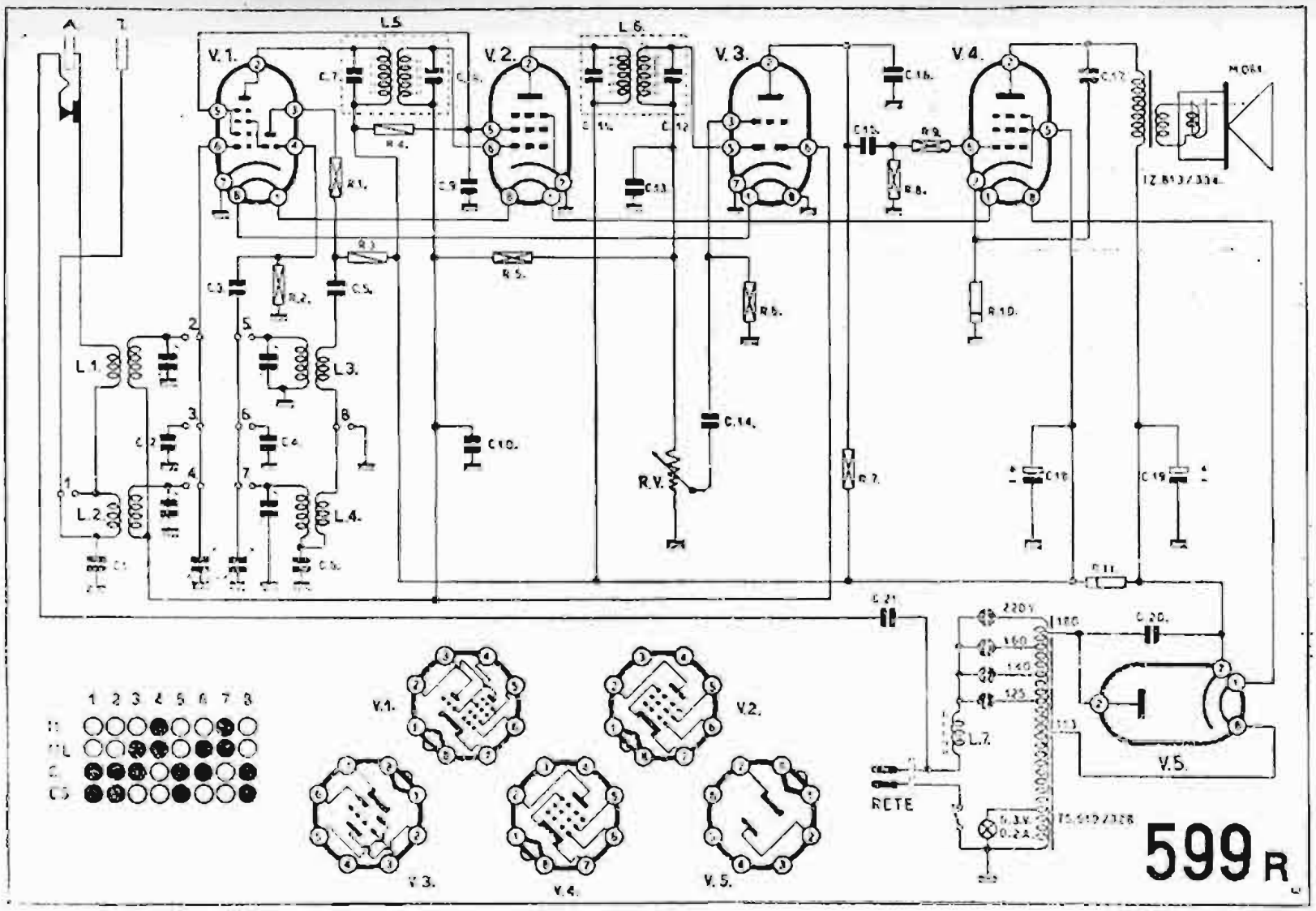

FIMI S.A. - PHONOLA mod. 599 R - Onde medio-lunghe, medie, corte e cortissime. Tensioni valvola finale: 175 V placca, 155 V schermo, 8 V catodo. Media frequenza 470 kc. Resa d'uscita 2 watt. Consumo 35 watt (per valori e taratura v. tabella).

PHONOLA - Mod. 599 R

PHONOLA 1101 R - 1102

CAPACITA

Nomin	Valore	Toller %	Tensione di prova in c c	Tipo
C 1	15 pf	± 5	1000 V	aq
C 2	15 »	»	» V	»
C 3	2.500 »	−10+25	1500 V	ceram
C 4	50 »	± 5	1000 V	aq
C 5	10 »	»	» V	»
C 6	50 »	»	» V	»
C 7	2 »	»	» V	»
C 8	20 »	»	» V	»
C 9	15 »	»	» V	»
C 10	10 »	»	» V	»
C 11	2.500 »	−10+25	1500 V	ceram
C 12	25 »	± 5	1000 V	aq
C 13	25 »	»	» V	»
C 14	2 500 »	−10+25	1500 V	ceram.
C 15	10 000 »	»	» V	carta
C 16	10 000 »	»	» V	»
C 17	2.500 »	»	» V	ceram
C 18	25 »	± 5	1000 V	aq
C 19	25 »	»	» V	»
C 20	2 500 »	−10+25	1500 V	ceram
C 21	10 000 »	»	» V	carta
C 22	2 500 »	»	» V	ceram.
C 23	25 »	± 5	1000 V	aq.
C 24	25 »	»	» V	»
C 25	6 300 »	−10+25	1500 V	ceram
C 26	340 »	± 5	1000 V	aq.
C 27	340 »	»	» V	»
C 28	340 »	»	» V	»
C 29	8 Mf	−10+70	500 VL	Elett.
C 30	25 »	»	25 VL	»
C 31	50 000 pf	−10+25	1500 V	carta
C 32	50 000 »	»	» V	»
C 33	25 Mf	−10+70	25 VL	Elett
C 34	25.000 pf	−10+25	1500 V	carta
C 35	500 »	»	3000 V	»
C 36	1 000 »	»	1500 V	»
C 37	40 »	± 5	1000 V	aq.
C 38	25 000 »	−10+25	1500 V	carta
C 39	40 »	± 5	1000 V	aq
C 40	40 »	»	» V	»
C 41	50 »	»	» V	»
C 42	40 »	»	» V	»
C 43	40 »	»	» V	»
C 44	200 »	»	» V	»
C 45	340 »	± 1	» V	»
C 46	215 »	—	» V	»
C 47	215 »	—	» V	»
C 48	50 000 »	−10+25	1500 V	carta
C 49	100.000 »	»	» V	»
C 50	25 »	± 5	1000 V	aq.
C 51	215 »	—	» V	»
C 52	215 »	—	» V	»
C 53	100 »	± 5	» V	»
C 54	25 000 »	−10+25	1500 V	carta
C 55	6 300 »	»	» V	ceram
C 56	100 »	± 5	1000 V	aq
C 57	25.000 »	−10+25	1500 V	carta
C 58	1.000 »	»	» V	»
C 59	10.000 »	»	» V	»
C 60	10.000 »	»	» V	»
C 61	8 Mf	−10+70	500 VL	Elett
C 62	0 5 »	−10+25	1000 V	carta
C 63	16 »	−10+70	450 VL	Elett.
C 64	16 »	»	» VL	»
C 65	8 »	»	500 VL	»
C 66	5 000 pf	−10+25	3000 V	carta
C 67	5 000 »	»	» V	»
C 68	500 »	»	» V	»
C 69	3 000 »	»	» V	»

RESISTORI

Nomin	Valore	Toller %	Watt
R 1	30 K Ω	± 10	1/4
R 2	1 000 Ω	»	1/2
R 3	3 300 Ω	»	»
R 4	5 000 Ω	»	1
R 5	50 K Ω	»	1/4
R 6	2 M Ω	»	»
R 7	1.000 Ω	»	1
R 8	1.000 Ω	»	»
R 9	1.000 Ω	»	2
R 10	20 K Ω	»	1/4
R 11	1 M Ω	»	»
R 12	20 K Ω	»	»
R 13	1 000 Ω	»	1
R 14	20 K Ω	»	1/4
R 15	1.000 Ω	»	»
R 16	2 000 Ω	»	»
R 17	1 000 Ω	»	»
R 18	10 K Ω	»	»
R 19	10 K Ω	»	»
R 20	1 M Ω	»	»
R 21	2 M Ω	»	»
R 22	1.000 Ω	»	»
R 23	150 K Ω	»	»
R 24	100 K Ω	»	»
R 25	0 5 M Ω	»	»
R 26	0 5 M Ω	»	»
R 27	100 K Ω	»	»
R 28	150 K Ω	»	1/2
R 29	150 K Ω	»	»
R 30	160 Ω	»	1
R 31	1.600 Ω	»	1/2
R 32	50 K Ω	»	1/4
R 33	100 K Ω	»	»
R 34	50 Ω	»	»
R 35	31.5 K Ω	»	1
R 36	31.5 K Ω	»	»
R 37	1 M Ω	»	1/4
R 38	2 M Ω	»	»
R 39	3.150 Ω	»	1/2
R 40	100 K Ω	»	1/4
R 41	100 K Ω	»	»
R 42	1 M Ω	»	»
R 43	1 M Ω	»	»
R 44	1 M Ω	»	»
R 45	50 Ω	»	»
R 46	25 Ω	»	1/2
R 47	20 K Ω	»	1/4

RV 0,5 MΩ log — P 5459 3
R1 0 05 MΩ log con Interr — R 5603

L1 Bobina aereo	FM	R 7217
L2 » Interval.	FM	R 7218/1
L3 » oscillat.	FM	R 7215
L4-L5 MF FM		R 5631
L6 Discriminatore		R 7234
L7 Bobina aereo 16 ÷ 19 m.		R 7183
L8 » » 25 ÷ 31 m.		R 7181
L9 » » 41 ÷ 50 m.		R 7182
L10 » » OM		R 7183
L11 » oscill. 16 ÷ 19 m.		R 7184
L12 » » 25 ÷ 31 m		R 7214
L13 » » 41 ÷ 50 m		R 7186
L14 » » OM		R 7215
L15-L16 MF AM Tipo E1		R 5461
L17 Bobina filtro rete		R 4175
L18 » » »		R 4176

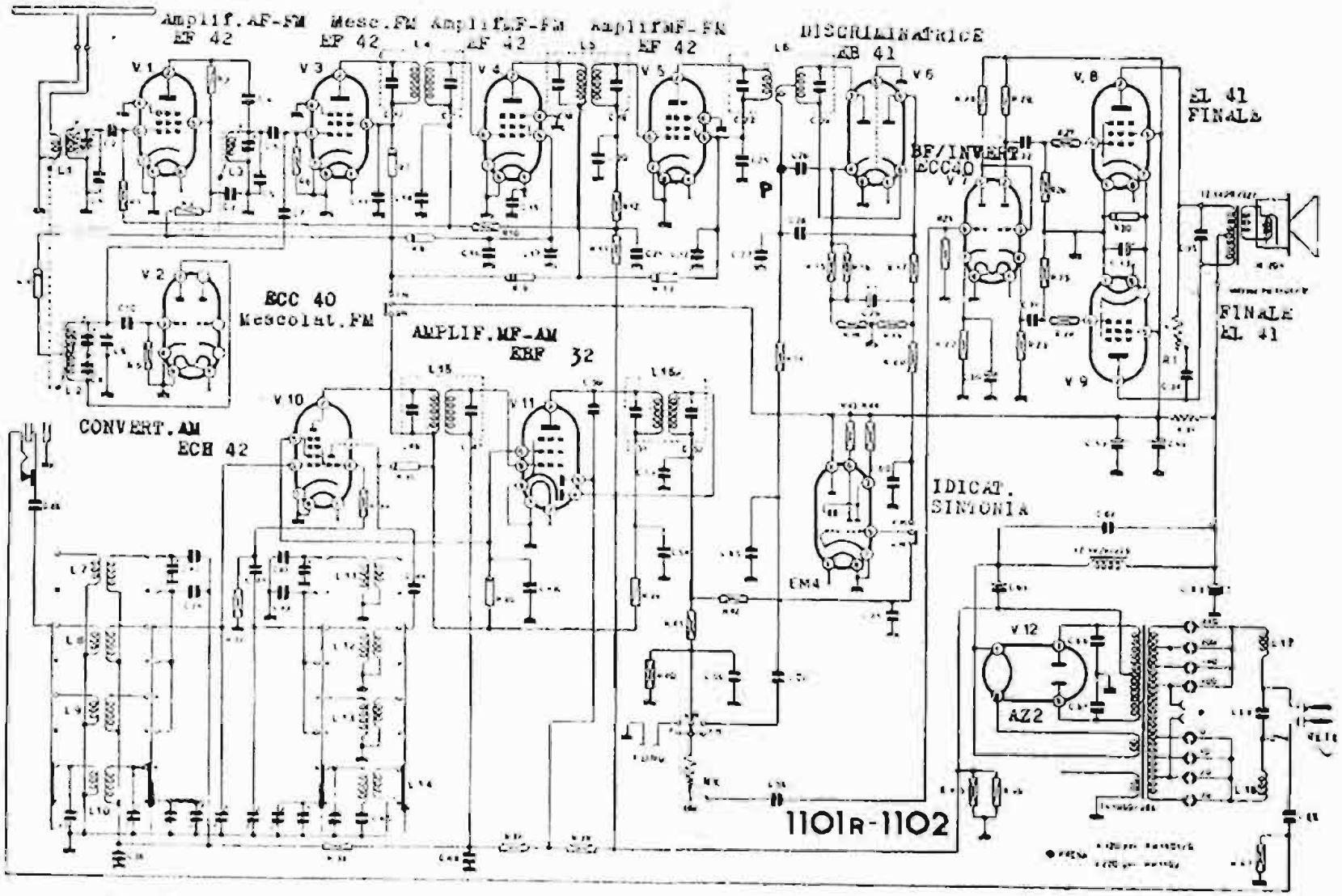

S.A. FIMI - Mod. PHONOLA 1101 R e 1102 - A modulazione d'ampiezza e di frequenza. Onde medie divise e sei bande allargate ad onde corte. Medie frequenze: AM 470 kc, FM 10,5 Mc (Valori v. Tabella a parte).

PHONOLA - Modd. 1101 R e 1102

PHONOLA - Mod. 726

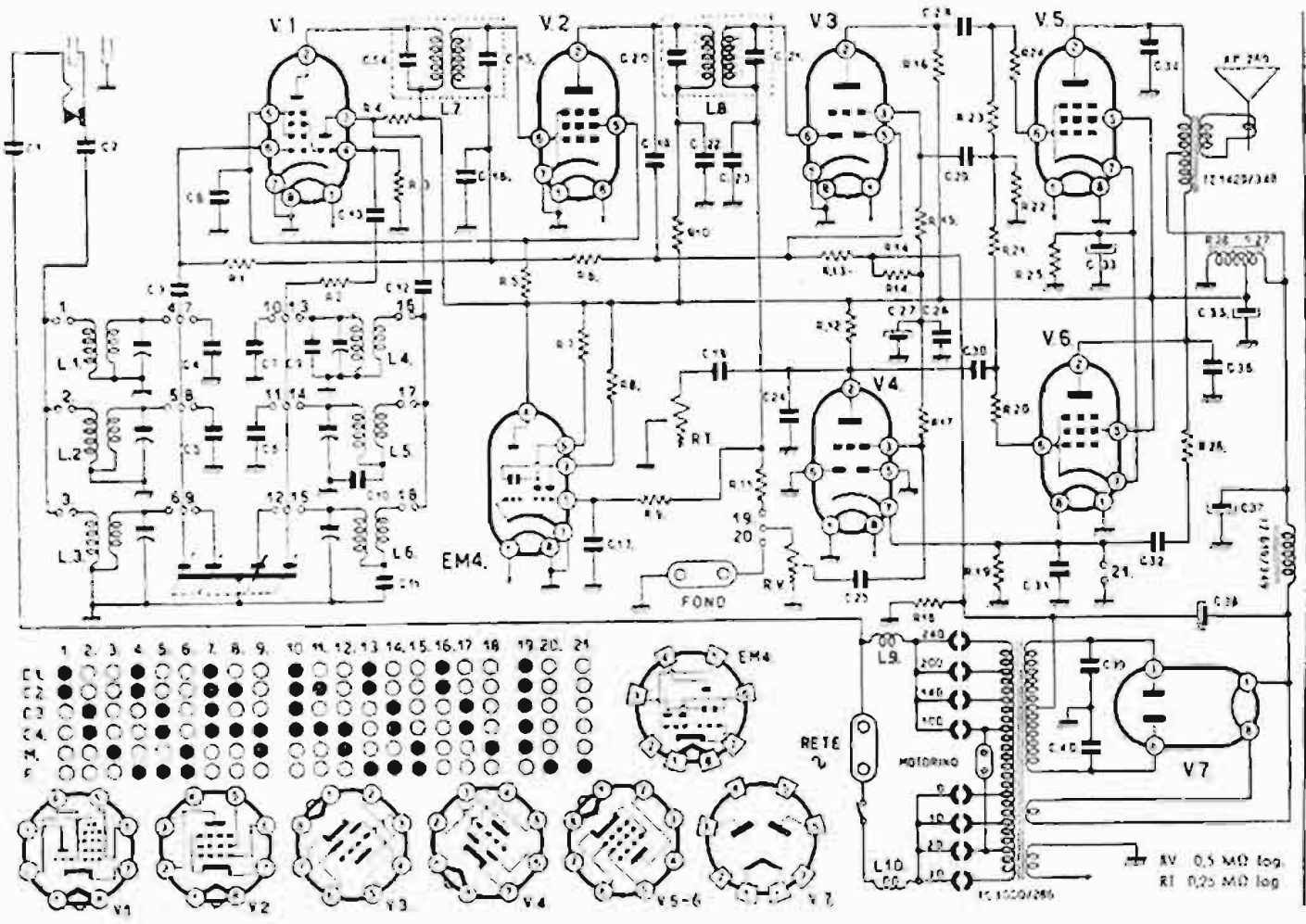

C 1	2 000 pF							R 1	1 MΩ				
C 2	1 000 »							R 2	56 »				
C 3	25 »							R 3	50 KΩ				
C 4	25 »							R 4	31,5 KΩ				
C 5	120 »							R 5	31,5 KΩ				
C 6	120 »							R 6	1 MΩ				
C 7	25 »							R 7	1 MΩ				
C 8	100 000 »							R 8	1 MΩ				
C 9	15 »							R 9	2 MΩ				
C 10	4 000 »							R 10	3,15 KΩ				
C 11	430 »							R 11	56 »				
C 12	200 »							R 12	0,2 MΩ				
C 13	50 »							R 13	2 MΩ				
C 14	200 »							R 14	1 MΩ				
C 15	330 »							R 15	1 MΩ				
C 16	10 000 »							R 16	0,2 MΩ				
C 17	10 000 »							R 17	1 MΩ				
C 18	15 000 »							R 18	25 »				
C 19	25 »							R 19	1 MΩ				
C 20	200 »							R 20	50 KΩ				
C 21	200 »							R 21	0,2 MΩ				
C 22	25 000 »							R 22	0,2 MΩ				
C 23	200 »							R 23	0,2 MΩ				
C 24	200 »							R 24	56 »				
C 25	10 000 »							R 25	150 »				
C 26	50 000 »							R 26	1 MΩ				
C 27	25 MΩ							R 27	2,2 MΩ				
C 28	15 000 pF							R 28	10 »				
C 29	10 000 »												
C 30	15 000 »												
C 31	100 000 »												
C 32	2 000 »												
C 33	25 MΩ												
C 34	200 pF												
C 35	8 MΩ												
C 36	2 000 pF												
C 37	8 MΩ												
C 38	8 »												
C 39	5 000 pF												
C 40	5 000 »												

726

Valvola	Tipo	TENSIONE AI PIEDINI						
		1	2	3	4	5	6	7
V 1	ECH42	6,3	245	100	- 2	100	- 1	—
V 2	EF41	—	235	—	—	100	- 1	—
V 3	EBC41	6,3	120	- 1	—	- 1	—	—
V 4	EBC41	—	120	- 1	—	—	—	1,5
V 5	EL41	6,3	—	350	245	—	—	8
V 6	EL41	—	—	350	245	—	—	8
V 7	AZ2	365	365	350	—	—	350	—
	EM4	6,3	—	40	245	—	40	—

S.A. FIMI - Mod. PHONOLA 726 - Onde medie intere e quattro gamme ad onde corte. Media frequenza 470 kc. Potenza d'uscita 11 watt. Consumo 100 watt.

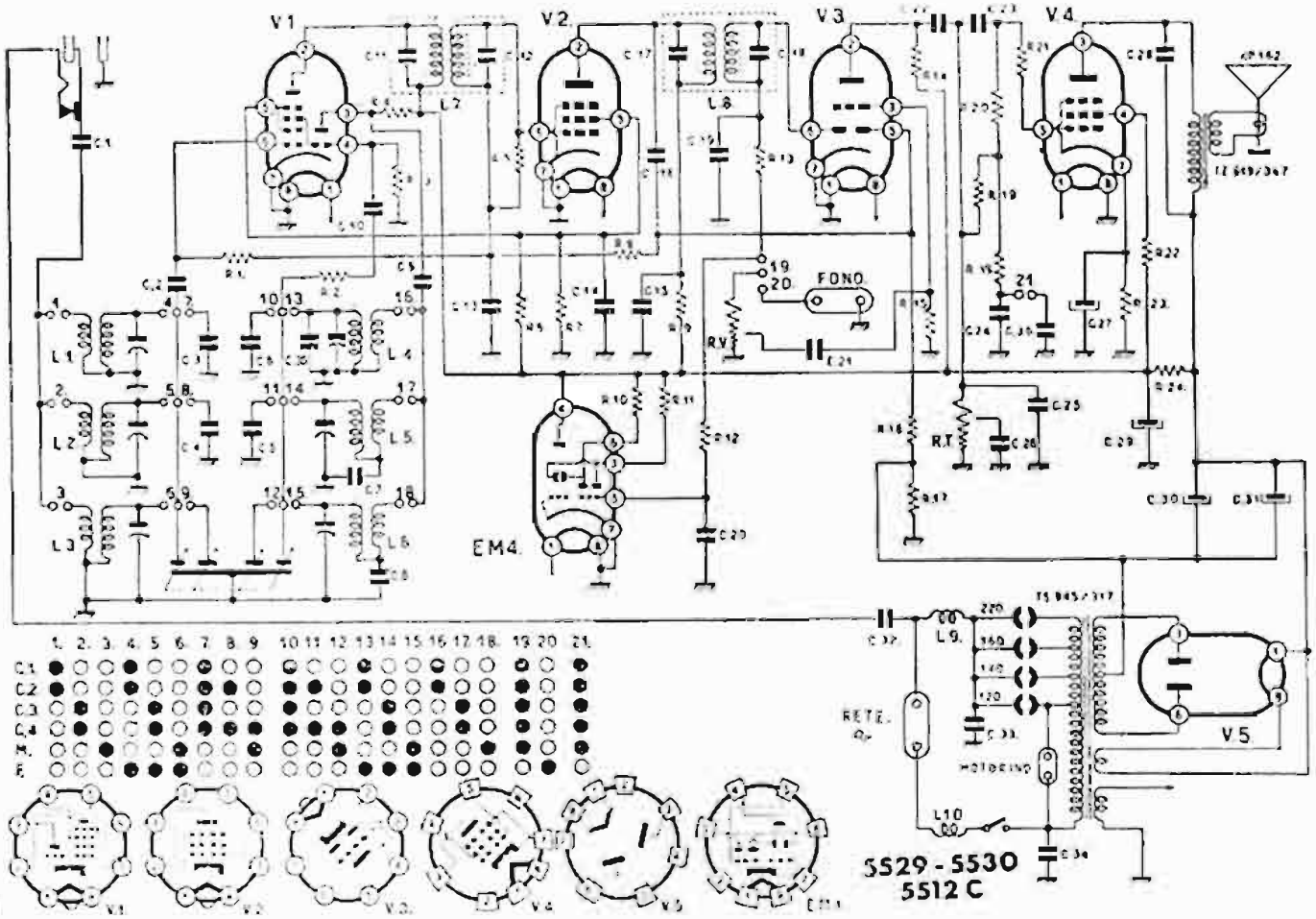

C 1	1.000 pF	R 1	0,5 MΩ
C 2	50 "	R 2	50 Ω
C 3	25 "	R 3	50 KΩ
C 4	100 "	R 4	31,5 KΩ
C 5	100 "	R 5	0,315 MΩ
C 6	25 "	R 6	31,5 KΩ
C 7	4.000 "	R 7	40 KΩ
C 8	400 "	R 8	1 MΩ
C 9	200 "	R 9	5 KΩ
C 10	50 "	R 10	1 MΩ
C 11	200 "	R 11	1 MΩ
C 12	270 "	R 12	2 MΩ
C 13	50.000 "	R 13	50 KΩ
C 14	0,1 MF	R 14	0,315 MΩ
C 15	50.000 pF	R 15	10 MΩ
C 16	25 "	R 16	2 MΩ
C 17	200 "	R 17	25 Ω
C 18	200 "	R 18	31,5 KΩ
C 19	200 "	R 19	0,1 MΩ
C 20	10.000 "	R 20	0,1 MΩ
C 21	5.000 "	R 21	31,5 KΩ
C 22	25.000 "	R 22	500 Ω
C 23	300 "	R 23	160 Ω
C 24	5.000 "	R 24	400 Ω
C 25	200 "	RV	0,5 MΩ log
C 26	15.000 "	RT	0,25 MΩ log
C 27	25 MF		
C 28	2.000 pF		
C 29	16 MF		
C 30	16 "		
C 31	16 "		
C 32	2.000 pF		
C 33	5.000 "		
C 34	5.000 "		
C 35	15 "		
C 36	10.000 "		

Valvole	Tipo	TENSIONE AI PIEDINI							
		1	2	3	4	5	6	7	8
V 1	ECH42	6,3	245	100	- 3	90	- 1	—	—
V 2	EF41	—	230	—	[illegible]	70	- 1	—	6,3
V 3	EBC41	—	120	- 1	[illegible]	- 1	—	—	6,3
V 4	[illegible]	6,3	—	350	[illegible]	—	—	7	—
V 5	[illegible]	[illegible]	—	[illegible]	—		[illegible]		[illegible]
[illegible]	EM4	6,3	—	90	[illegible]	—	40	-	—

S.A. FIMI - Modd. PHONOLA 5512 C, 5529 e 5530 - Onde medie e quattro gamme onde corte. Media frequenza 470 kc. Potenza d'uscita 4 watt indistorti.

PHONOLA - Modd. 5512 C, 5529 e 5530

PHONOLA - Autoradio

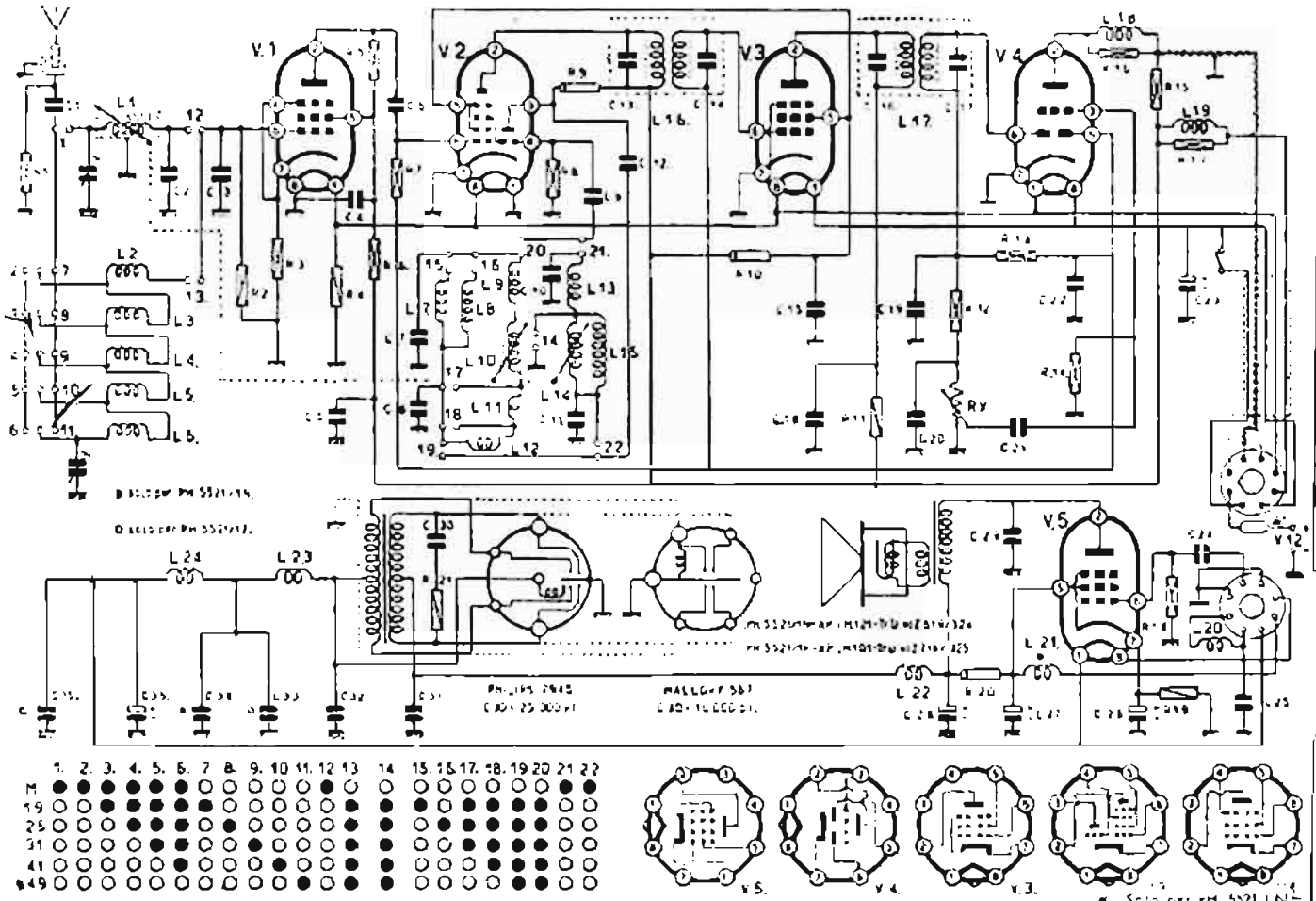

R 1	1 MΩ	L1	Bob aereo OM perm. var.
R 2	1 MΩ	L2	» » OC 19 m
R 3	160 Ω	L3	» » OC 25 m
R 4	80 Ω	L4	» » OC 31 m
R 5	3.150 Ω	L5	» » OC 41 m
R 6	3.150 Ω	L6	» » OC 49 m
R 7	1 MΩ	L7	Bob ovali OC 19 m
R 8	50 KΩ	L8	» » OC 25 m
R 9	16 KΩ	L9	» » OC 31 m
R 10	40 KΩ	L10	» » OC perm. var.
R 11	3.150 Ω	L11	» » OC 41 m
R 12	0,1 MΩ	L12	» » OC 49 m
R 13	2 MΩ	L13	» » OM trimmer
R 14	10 MΩ	L14	» » OM perm. var.
R 15	0,1 MΩ	L15	» » OM padding
R 16	0,5 MΩ	L16-L17	MF 470 KHz Tipo E1
R 17	0,5 MΩ	L18 L19	Impedenza arresto
R 18	0,5 MΩ	L20	Impedenza filtro B1
R 19	355 Ω	L21-L22	» » A1
R 20	1000 Ω	L23-L24	» » B1
R 21	1000 Ω		

Valvola	Tipo	TENSIONE AI PIEDINI 1	2	3	4	5	6	7	8
V 1	EF42	5	185	0	2	190	0	2	0
V 2	ECH42	0	220	135	—	80	—	0	5
V 3	EF41	12	210	—	—	80	—	0	5
V 4	EBC41	5	110	—	—	—	—	—	12
V 5	EL42	12	240	—	—	220	—	0	5

S.A. FIMI - Mod. PHONOLA 5521/IN e 5521 F Apparecchio autoradio con vibratore sincrono (V. capitolo decimo). Gamma onde medie e cinque bande allargate a 49; 41, 31, 25 e 19 metri. Media frequenza 470 kc.

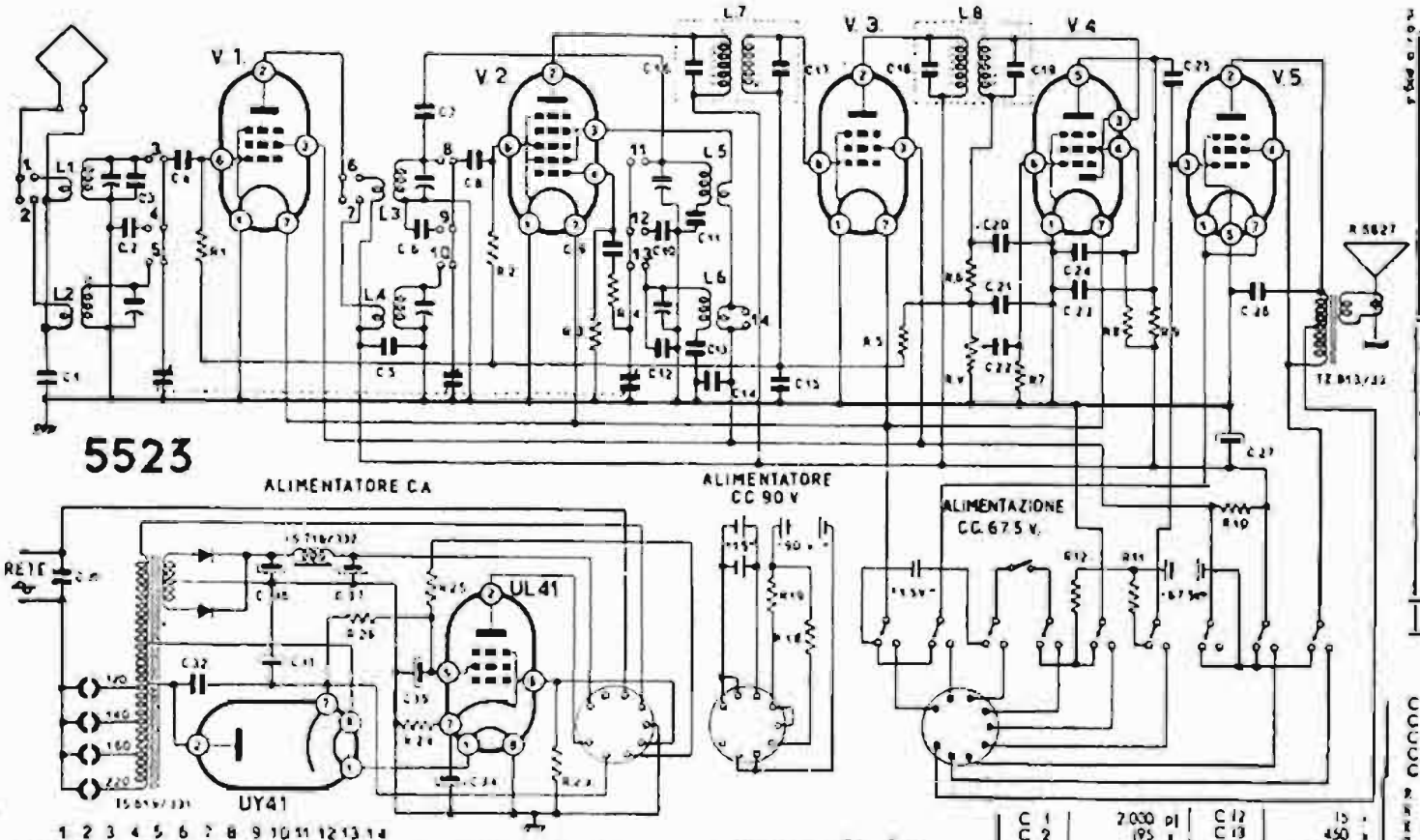

C 31	3 000 pF
C 32	25 000 "
C 33	32 MF
C 34	2 "
C 35	32 "
C 36	2 500 "
C 37	2 500 "

R 23	500 KΩ
R 24	110 Ω
R 25	1750 Ω
R 26	1000 Ω

R 18	1 MΩ
R 19	225 Ω

C 1	2 000 pF
C 2	195 "
C 3	25 "
C 4	100 "
C 5	50 000 "
C 6	195 "
C 7	6,3 "
C 8	100 "
C 9	50 "
C 10	195 "
C 11	5 000 "

C 12	15 "
C 13	450 "
C 14	50 000 "
C 15	25 000 "
C 16	200 "
C 17	200 "
C 18	200 "
C 19	200 "
C 20	100 "
C 21	100 "
C 22	2 000 "

C 23	100 "
C 24	25 000 "
C 25	5 000 "
C 26	3 000 "
C 27	32 MF
R 1	2 MΩ
R 2	2 MΩ
R 3	100 KΩ
R 4	200 Ω
R 5	2 MΩ
R 6	50 KΩ
R 7	10 MΩ
R 8	3,2 MΩ
R 9	1 MΩ
R 10	5 KΩ
R 11	1 MΩ
R 12	300 Ω

ELENCO VALVOLE E TENSIONI

Valvole	Tipo	
V 1	1T4	Amplif. R. F.
V 2	1R5	Convertitrice
V 3	1T4	Amplif. M. F.
V 4	1S5	Rivelat. B. F.
V 5	3Q4	Amplif. finale
	UL41	Amplif. finale
	UY41	Raddrizzatrice

Potenza indistorta d'uscita

ALIMENTAZIONE

Batt. 67.5 V.				Batt. 90 V.			
Vf	VP	Vsc	Vc	Vf	VP	Vsc	Vc
1.5	63	63		1.5	85	65	
1.5	63	63		1.5	85	65	
1.5	63	63		1.5	85	65	
1.5	10	22.5		1.5	10	22.5	
1.5	63	63	4	1.5	83	85	4.5
70 mW				120 mW			

Rete CA.			
Vf	VP	Vsc	Vc
1.4	85	65	
1.4	85	65	
1.4	85	65	
1.4	10	22.5	
65	105	100	4.8
31	125		115
0.7 W.			

S.A. FIMI - Mod. PHONOLA 5523 - Apparecchio portatile con funzionamento a pile o a rete-luce: provvisto di due amplificatrici finali, una per il funzionamento con pile l'altra per il funzionamento con rete-luce. Onde medie divise e due gamme onde corte. Media frequenza 470 kc.

PHONOLA - Mod. 5523

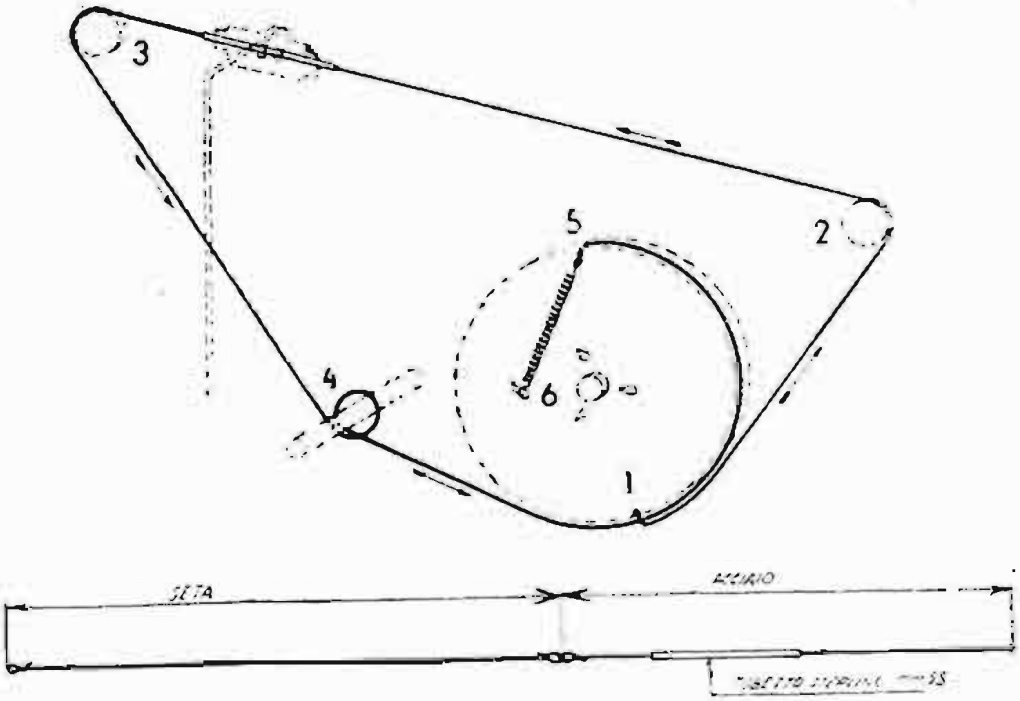

PHONOLA 5525 - 5527 e 5531 A - Caratteristiche della funicella per il movimento dell'indice.

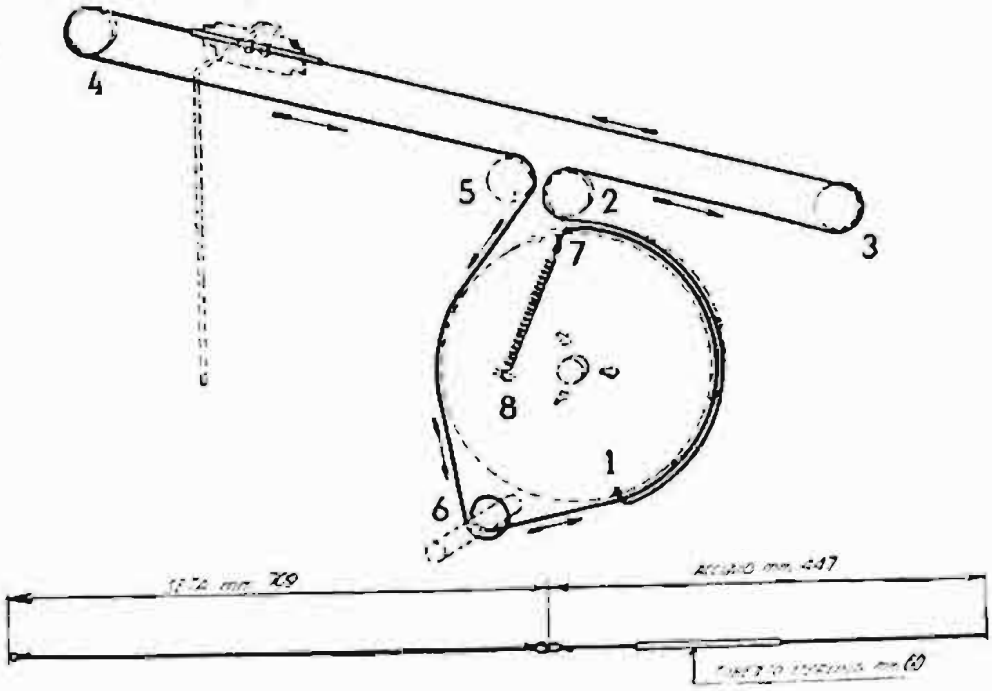

PHONOLA 5529 - 5530 e 5533 - Caratteristiche della funicella per il movimento dell'indice.

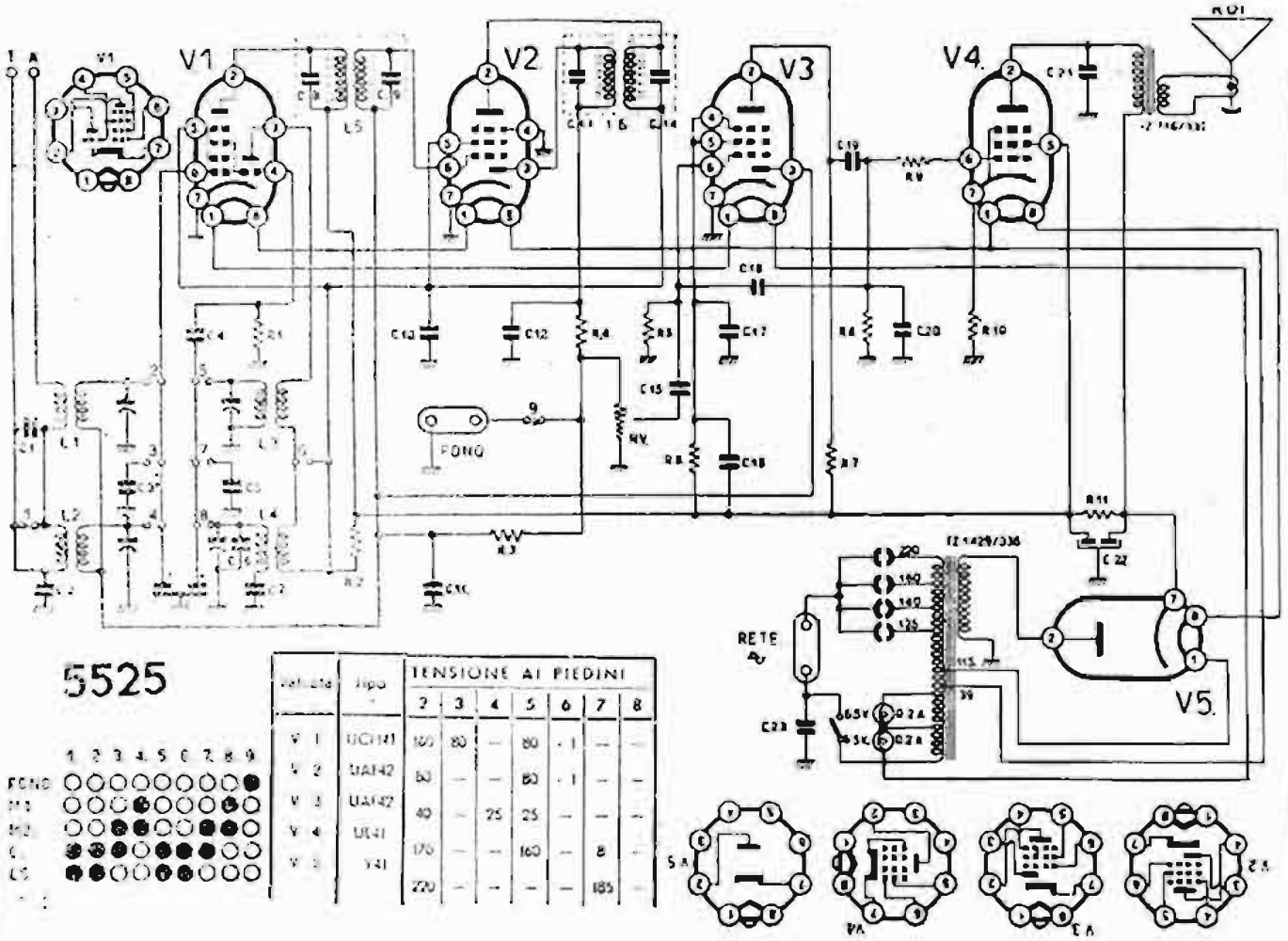

Valvola	Tipo	TENSIONE AI PIEDINI 2	3	4	5	6	7	8
V 1	UCH41	100	80	—	80	1	—	—
V 2	UAF42	80	—	—	80	1	—	—
V 3	UAF42	40	—	25	25	—	—	—
V 4	UL41	170	—	—	160	—	8	—
V 5	Y41	220	—	—	—	—	185	—

CONDENSATORI

Nomin.	Valore	Toller. %	Tensione di prova Volts	Tipo
C 1	50 pF	± 5	1000 c.c.	ag.
C 2	1.000 »	−10+25	1500 c.c.	carta
C 3	200 »	± 1	1000 c.c.	ag.
C 4	50 »	± 5	» c.c.	»
C 5	195 »	± 1	» c.c.	»
C 6	10 »	± 5	» c.c.	»
C 7	475 »	± 1	» c.c.	»
C 8	200 »	—	» c.c.	»
C 9	200 »	—	» c.c.	»
C 10	100.000 »	−10+25	1500 c.c.	carta
C 11	50.000 »	»	» c.c.	»
C 12	200 »	± 5	1000 c.c.	ag.
C 13	200 »	—	» c.c.	»
C 14	200 »	—	» c.c.	»
C 15	2.000 »	−10+25	1500 c.c.	carta
C 16	5.000 »	»	» c.c.	»
C 17	50.000 »	»	» c.c.	»
C 18	5 »	± 10	1000 c.c.	ag.
C 19	25.000 »	−10+25	1500 c.c.	carta
C 20	200 »	± 5	1000 c.c.	ag.
C 21	15.000 »	−10+25	1500 c.c.	carta
C 22	32+32 MF	−10+70	250 V	Elett.
C 23	10.000 pF	−10+25	1500 c.c.	carta
R 1	20 KΩ	± 10	1/4	
R 2	10 KΩ	»	1/4	
R 3	2 MΩ	»	»	
R 4	50 KΩ	»	»	
R 5	10 MΩ	»	»	
R 6	1 MΩ	»	»	
R 7	0,2 MΩ	»	»	
R 8	0,2 MΩ	»	»	
R 9	0,1 MΩ	»	»	
R 10	140 Ω	± 5	»	
R 11	1250 Ω	± 10	»	

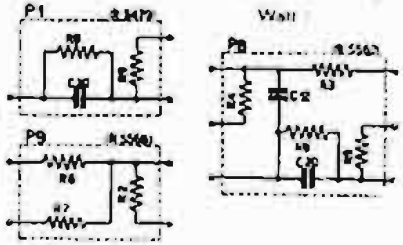

S.A. FIMI - Mod. PHONOLA 5525 - Onde medie divise e due gamme d'onde corte. Media frequenza 470 kc. Potenza d'uscita 3 watt.

PHONOLA - Mod. 5525

PHONOLA - Mod. 5527

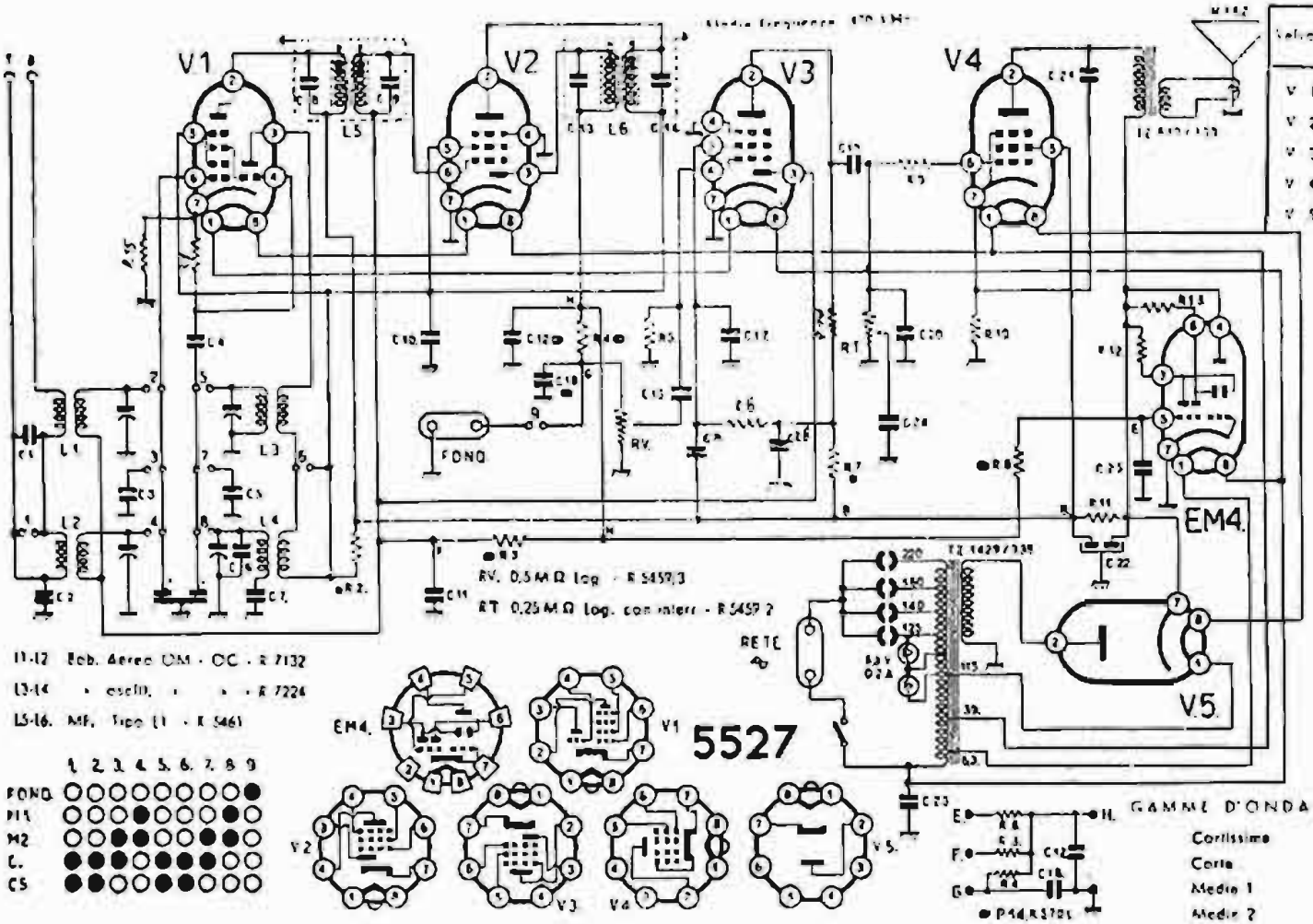

Valvole	Tipo	TENSIONE AI PIEDINI 2	3	4	5	6	7	8
V 1	UCH42	160	80	—	80	- 1	—	—
V 2	UAF42	80	—	—	80	- 1	—	—
V 3	UAF42	40	—	—	25	—	—	—
V 4	UL41	170	—	—	160	—	8	—
V 5	UY41	220	—	—	—	—	185	—
EM4		—	22	190	- 1	22	—	—

Nomin.	Valore	Nomin.	Valore
C 1	10 pF	R 1	20 KΩ
C 2	1.000 »	R 2	10 KΩ
C 3	200 »	R 3	2 MΩ
C 4	50 »	R 4	50 KΩ
C 5	195 »	R 5	10 MΩ
C 6	10 »	R 6	1 MΩ
C 7	425 »	R 7	0,2 MΩ
C 8	200 »	R 8	2 MΩ
C 9	200 »	R 9	0,1 MΩ
C 10	100 000 »	R 10	140 Ω
C 11	50.000 »	R 11	1250 Ω
C 12	200 »	R 12	2 MΩ
C 13	200 »	R 13	2 MΩ
C 14	200 »	R 14	0,5 MΩ
C 15	2 000 »	R 15	90 Ω
C 16	5.000 »		
C 17	50.000 »		
C 18	100 »		
C 19	25 000 »		
C 20	150 »		
C 21	15 000 »		
C 22	32+32 MF		
C 23	10 000 pF		
C 24	5 000 »		
C 25	25.000 »		
C 26	100 pos »		

Condensatore variabile 2CV2 - R 5357

GAMME D'ONDA				
Cortissime	dal 16 al 38 mt.	1MHz	18.75 ÷	7.91
Corte	dal 36 al 51 mt.	1MHz	8.33 ÷	5.91
Media 1	dal 182 al 445 mt.	1KHz	1650 ÷	675
Media 2	dal 427 al 578 mt.	1KHz	700 ÷	520

S.A. FIMI - Mod. PHONOLA 5527 - Onde medie divise e due gamme onde corte. Media frequenza 470 kc. Potenza d'uscita 3 watt.

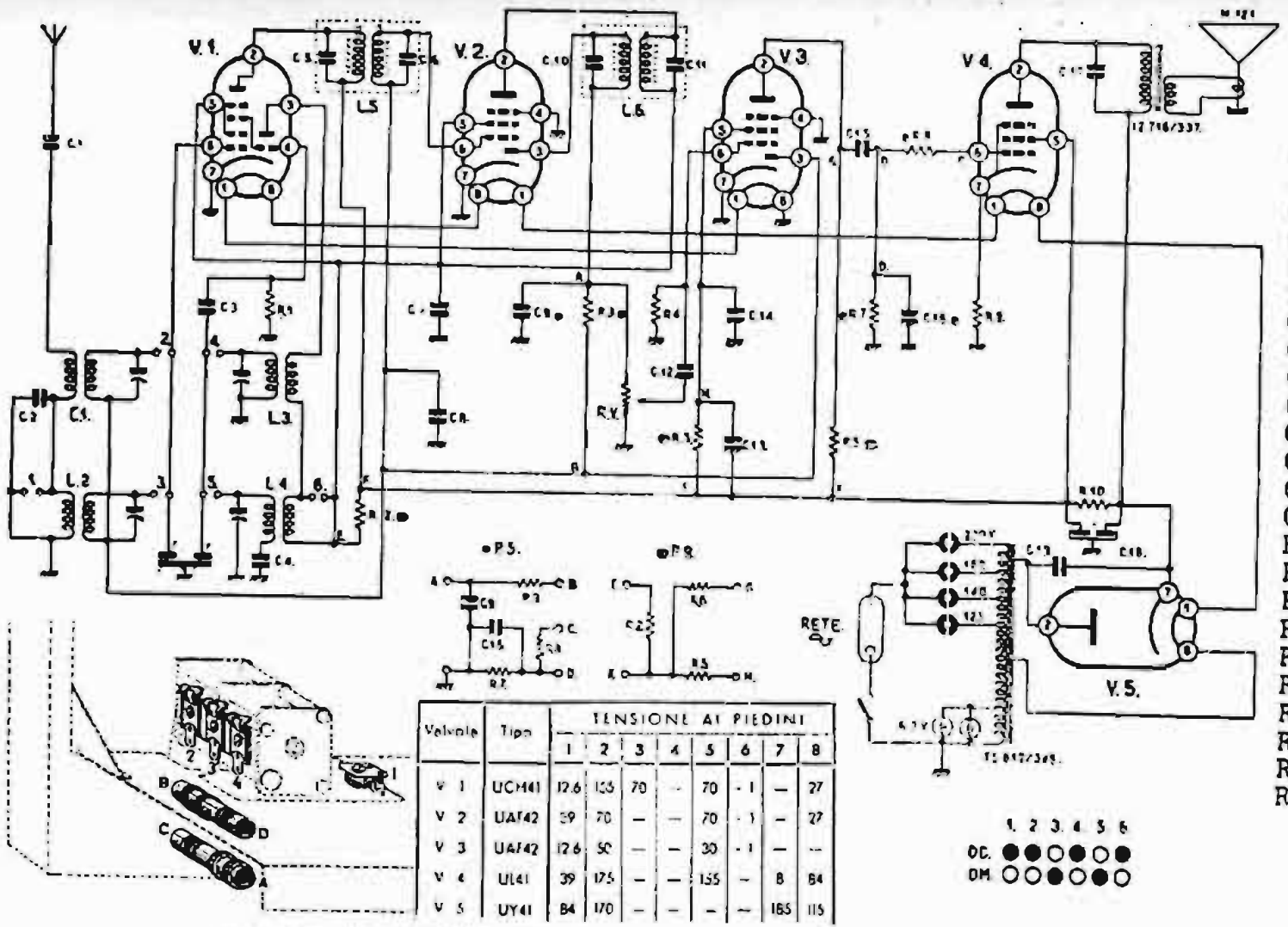

Valvole	Tipo	TENSIONE AI PIEDINI 1	2	3	4	5	6	7	8
V 1	UCH41	12.6	155	70	-	70	- 1	—	27
V 2	UAF42	39	70	—	—	70	- 1	—	27
V 3	UAF42	12.6	50	—	—	30	- 1	—	—
V 4	UL41	39	175	—	—	155	—	8	84
V 5	UY41	84	170	—	—	—	—	185	115

C 1	1.000	pF
C 2	50	pF
C 3	50	pF
C 4	235	pF
C 5	200	pF
C 6	200	pF
C 7	0.1	MF
C 8	50	KpF
C 9	200	pF
C10	200	pF
C11	200	pF
C12	2000	pF
C13	5000	pF
C14	50000	pF
C15	25000	pF
C16	200	pF
C17	10000	pF
C18	32-32	MF
C19	25000	pF
R 1	20	KΩ
R 2	10	KΩ
R 3	2	MΩ
R 4	10	MΩ
R 5	1	MΩ
R 6	0.2	MΩ
R 7	0.2	MΩ
R 8	0.1	MΩ
R 9	140	Ω
R10	1600	Ω

	1	2	3	4	5	6
OC	●	●	○	●	○	●
OM	○	○	●	○	●	○

5531

S.A. FIMI - Mod. PHONOLA 5531 - Onde medie e corte. Media frequenza 470 kc. Potenza d'uscita 1,5 watt.

PHONOLA - Mod. 5531

PHONOLA - Mod. 5531 A

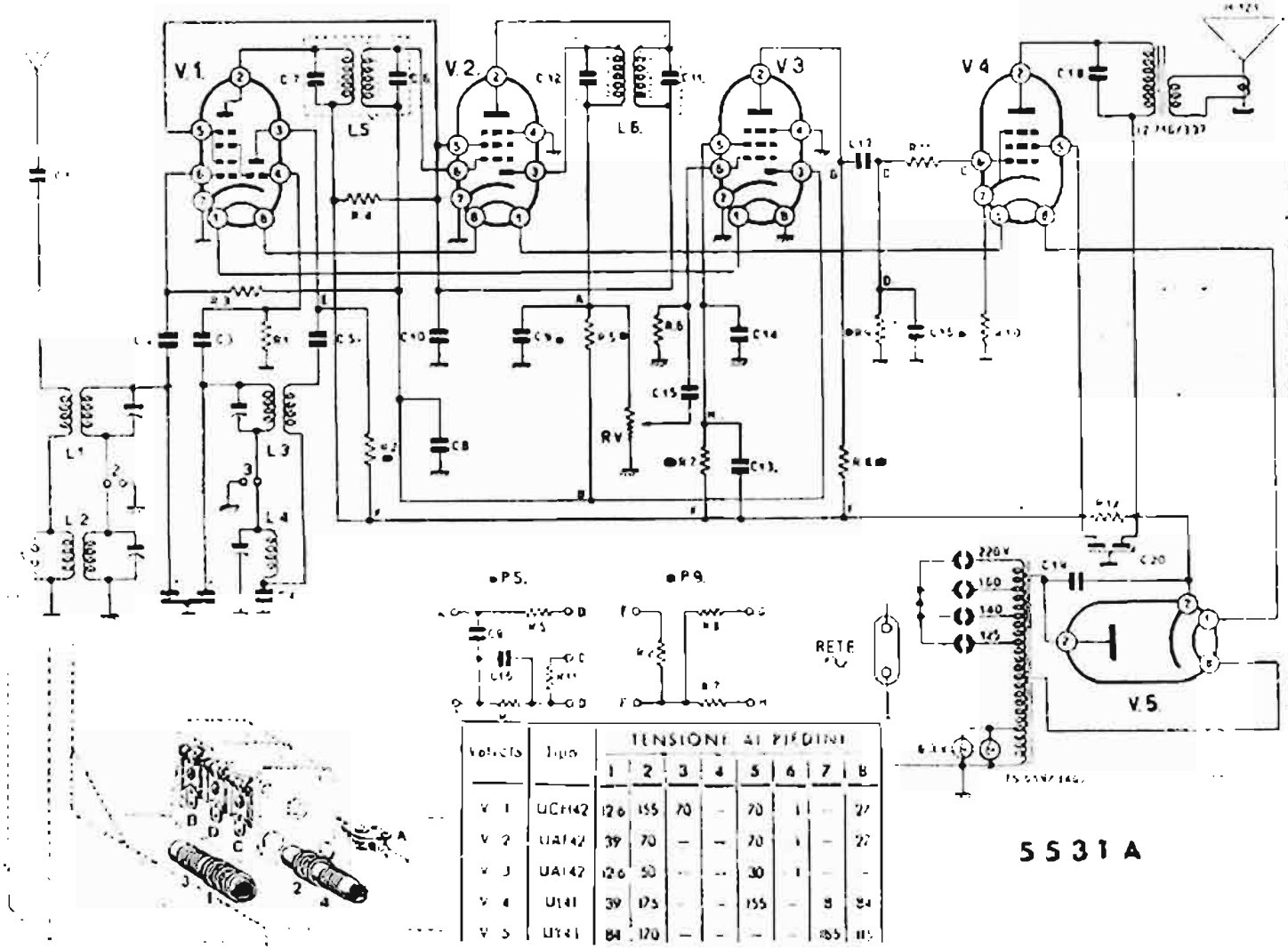

Valvola	Tipo	TENSIONI AI PIEDINI 1	2	3	4	5	6	7	8
V 1	UCH42	126	155	70	-	70	1	-	27
V 2	UAF42	39	70	-	-	70	1	-	27
V 3	UAF42	126	50	-	-	30	1	-	-
V 4	UL41	39	175	-	-	155	-	8	24
V 5	UY41	84	170	-	-	-	-	155	115

C 1	1000 pF
C 2	25 pF
C 3	10 pF
C 4	235 pF
C 5	200 pF
C 6	200 pF
C 7	200 pF
C 8	50 kpF
C 9	200 pF
C10	100 kpF
C11	200 pF
C12	200 pF
C13	5 kpF
C14	50 kpF
C15	2 kpF
C16	200 pF
C17	25 kpF
C18	10 kpF
C19	25 kpF
C20	32-52 MF
R 1	0.1 MΩ
R 2	10 kΩ
R 3	1 MΩ
R 4	15 kΩ
R 5	2 MΩ
R 6	10 MΩ
R 7	1 MΩ
R 8	0.2 MΩ
R 9	0.2 MΩ
R10	140 Ω
R11	0.1 MΩ
R12	1000 Ω

S.A. FIMI Mod. PHONOLA 5531 A Media frequenza 470 kc. Finale: 175 V placca, 155 V schermo e 8 V catodo. Potenza indicata 2 watt. Consumo 35 watt (V. istruzioni funicella a parte)

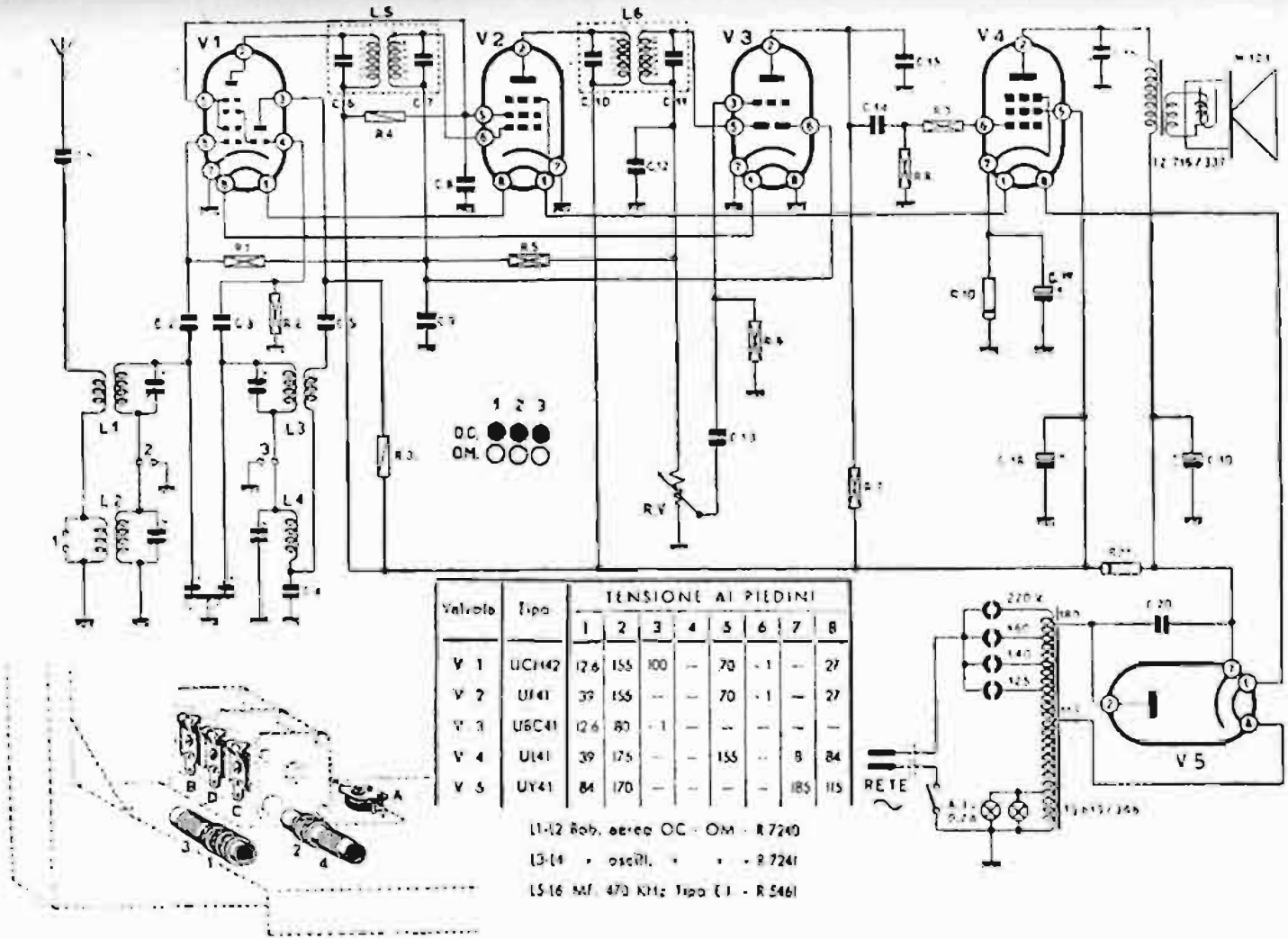

Valvola	Tipo	TENSIONE AI PIEDINI 1	2	3	4	5	6	7	8
V 1	UCH42	126	155	100	—	70	- 1	—	27
V 2	UF41	39	155	—	—	70	- 1	—	27
V 3	U6C41	126	80	- 1	—	—	—	—	—
V 4	UL41	39	175	—	—	155	—	8	84
V 5	UY41	84	170	—	—	—	—	185	115

L1-L2 Rob. aereo OC - OM - R 7240
L3-L4 » oscill. » » - R 7241
L5-L6 MF. 470 KHz Tipo E1 - R 5461

C1	1000	pF
C 2	25	pF
C 3	10	pF
C 4	235	pF
C 5	200	pF
C 6	200	pF
C 7	200	pF
C 8	100	kpF
C 9	50	kpF
C10	200	pF
C11	200	pF
C12	200	pF
C13	2	kpF
C14	25	kpF
C15	200	pF
C16	10	kpF
C17	5	MF
C18	32	MF
C19	32	MF
C20	25	kpF
R 1	1	MΩ
R 2	0.1	MΩ
R 3	10	kΩ
R 4	50	kΩ
R 5	2	MΩ
R 6	10	MΩ
R 7	150	kΩ
R 8	220	kΩ
R 9	100	kΩ
R10	140	Ω
R11	1600	Ω

5531 B

S.A. FIMI - Mod. PHONOLA 5531 B - Onde medie e corte. Media frequenza 470 kc. Potenza d'uscita 1,5 watt indistorti.

PHONOLA - Mod. 5531 B

C 1	50pF	R 1	0.5MΩ
C 2	25pF	R 2	50 Ω
C 3	120pF	R 3	50kΩ
C 4	120pF	R 4	31.5kΩ
C 5	25pF	R 5	31.5kΩ
C 7	4kpF	R 6	1MΩ
C 8	400pF	R 7	1MΩ
C 9	200pF	R 8	1MΩ
C10	50pF	R 9	2MΩ
C11	200pF	R10	50kΩ
C12	200pF	R11	0.25MΩ
C13	50kpF	R12	50 kΩ
C14	100kpF	R13	10 MΩ
C15	25pF	R14	2 MΩ
C16	200pF	R15	40 Ω
C17	200pF	R16	0.1MΩ
C18	200pF	R17	250 Ω
C19	10kpF	R18	6000 Ω
C20	5kpF		
C21	100kpF		
C22	100kpF		
C23	200pF		
C24	25kpF		
C25	2kpF		
C26	16MF		
C27	16MF		
C28	5kpF		
C29	5kpF		
C30	2kpF		

Valvola	Tipo
V 1	ECH41
V 2	EF41
V 3	ECL41
V 4	EF41
V 5	AZ41
	EM4

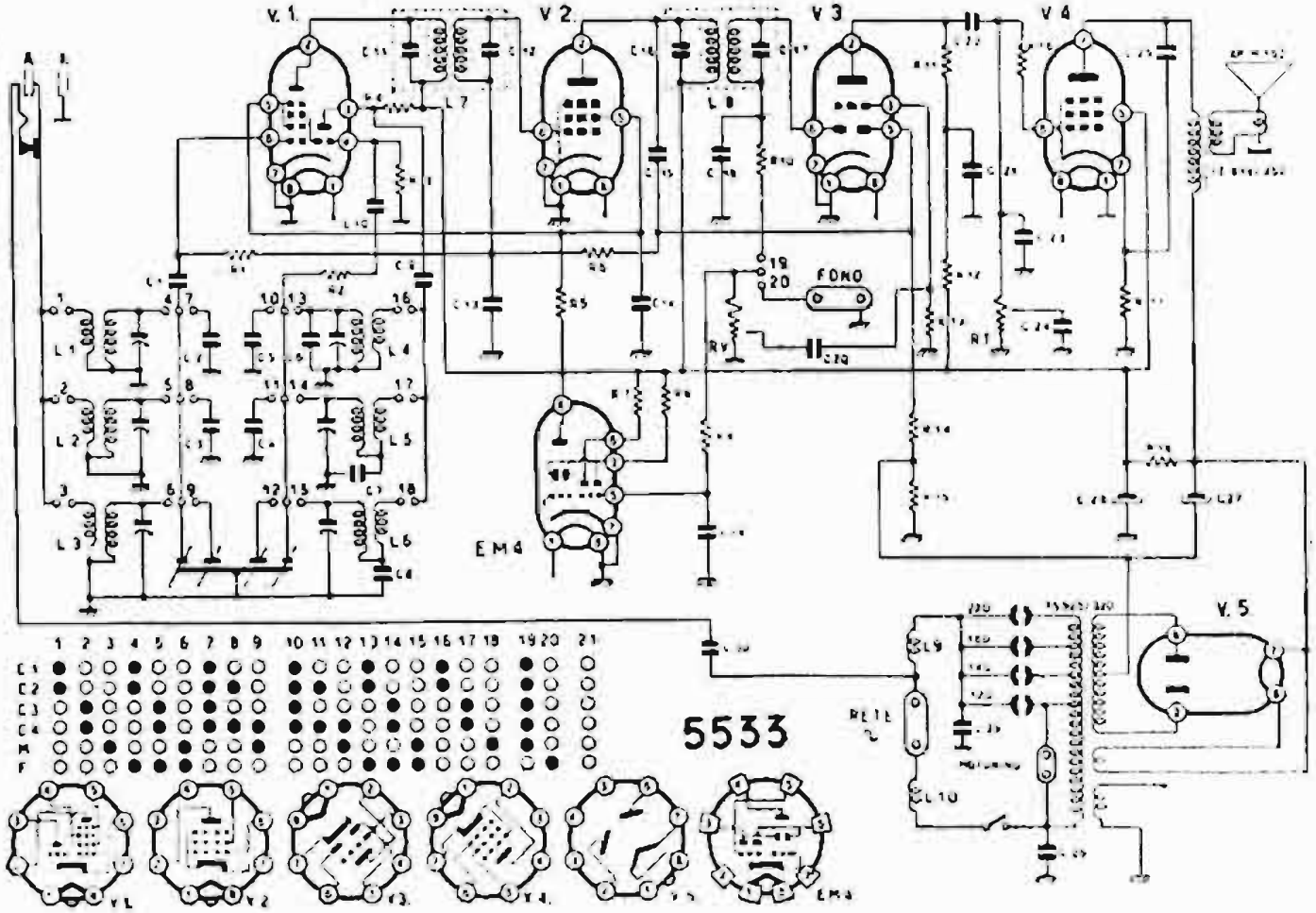

S.A. FIMI - Mod. PHONOLA 5533 - Onde medie e quattro gamme onde corte a bande allargate. Media frequenza 470 kc. Potenza indistorta 3,5W. (Per funicella v. figura a parte).

PHONOLA - Mod. 5533

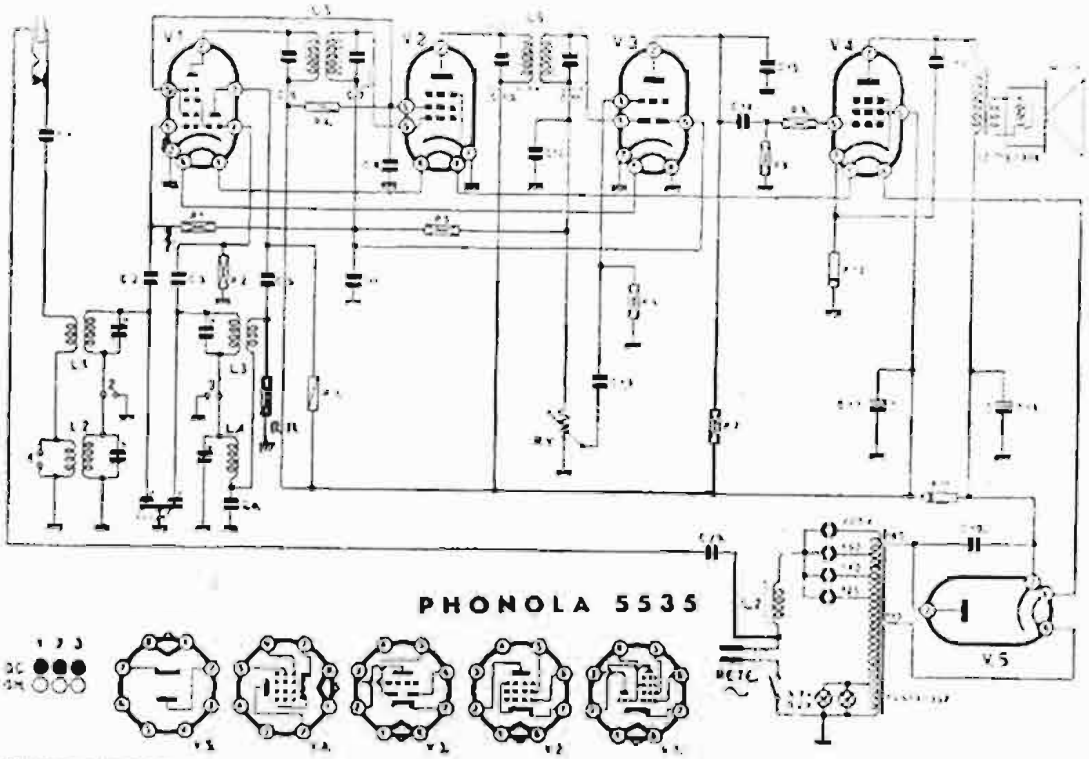

DISPOSIZIONE DEI COMPENSATORI R. F. E SOSTITUTI

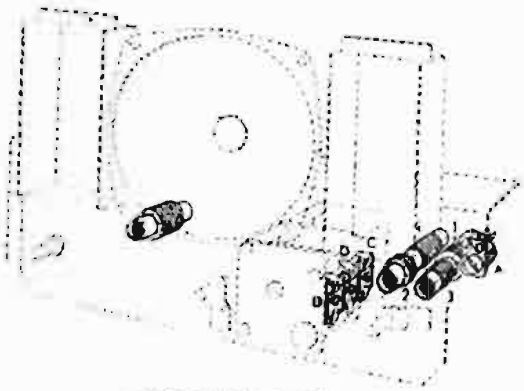

C 1	1000 pF	C17	50 MF
C 2	25 pF	C18	50 MF
C 3	10 pF	C19	25kpF
C 4	235 pF	C20	500 pF
C 5	200 pF	R 1	1 MΩ
C 6	200 pF	R 2	0.2 MΩ
C 7	200 pF	R 3	10 kΩ
C 8	100kpF	R 4	20 kΩ
C 9	50kpF	R 5	2 MΩ
C10	200 pF	R 6	10 MΩ
C11	200 pF	R 7	0.1 MΩ
C12	200 pF	R 8	0.25 MΩ
C13	2kpF	R 9	0.1 MΩ
C14	10kpF	R10	140 Ω
C15	200 pF	R11	1600 Ω
C16	15kpF	R12	20 kΩ

MEDIO VALORI E TENSIONI

Valvola	Tipo	FUNZIONAMENTO	TENSIONI AI PIEDINI 1	2	3	4	5	6	7	8
V 1	UCH42	Convertitrice	29	155	80	–	50	-1	–	12.5
V 2	UF41	Amplificatrice M. F.	29	155	–	–	53	-1	–	19
V 3	UBC41	Amplificatrice B. F. Rivelatrice C. A. V.	12.5	50	–	–	–	-1	–	–
V 4	UL41	Amplificatrice di potenza	19	175	–	–	155	–	5	16
V 5	UY41	Raddrizzatrice	16	175	–	–	–	–	185	16

Le tensioni sono misurate rispetto alla massa con voltmetro da 20 kΩ/V per Volts senza segnali di B. F.

S.A FIMI - Mod. PHONOLA 5535 Onde medie e corte. Media frequenza 470 kc. Potenza d'uscita 2 watt indistorti.

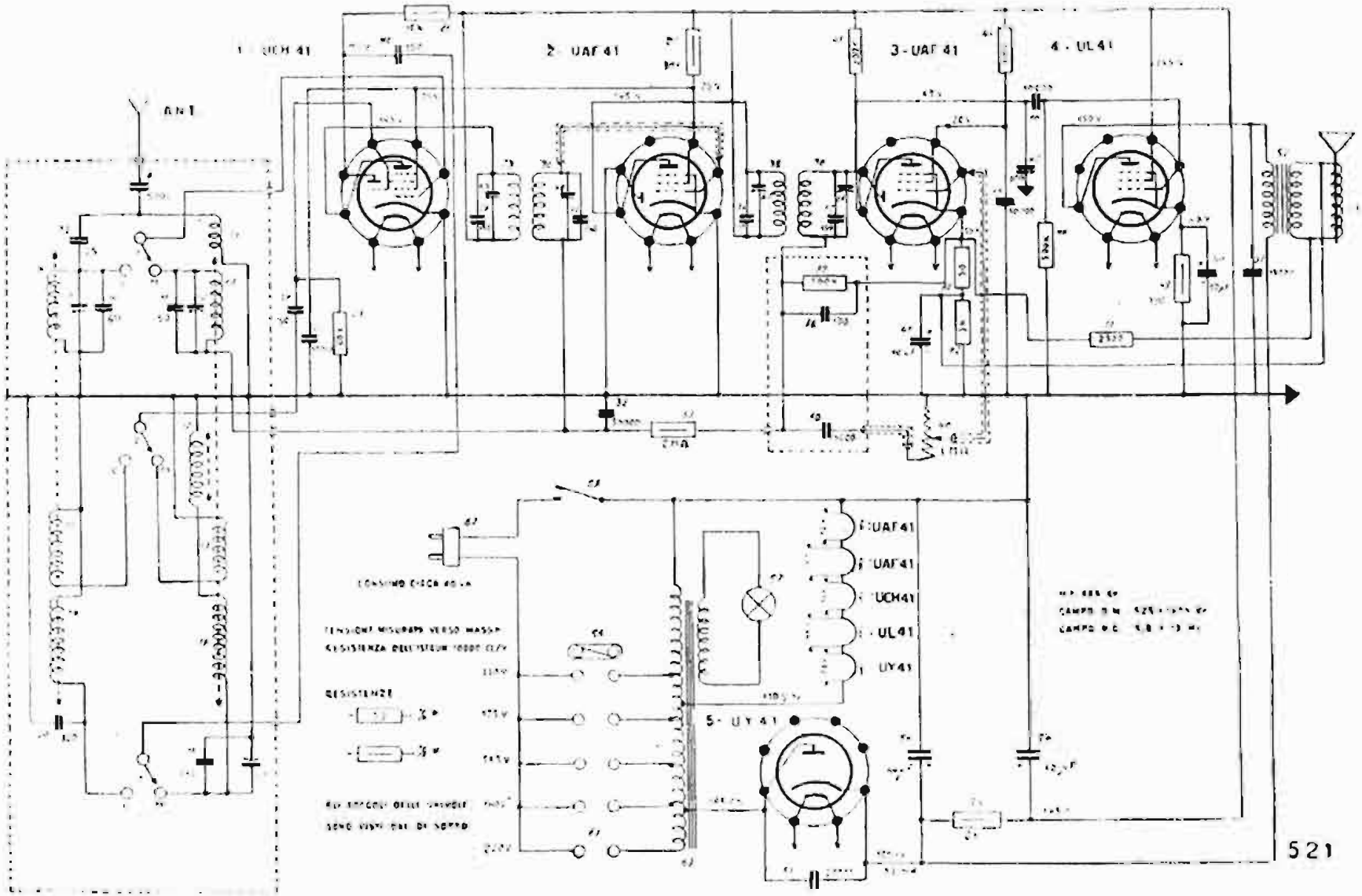

SIEMENS RADIO Mod. SM 521 Media frequenza 469 kc. Onde medie da 525 a 1605 kc. Onde corte da 5,8 a 13 Mc. Massima tensione continua disponibile 160 V. a 55 mA. Tensione placca finale 150 V. schermo 145 V. catodo 6,6 V. Altre valvole 145 V placca, 75 V schermo: rivelatrice 45 V placca, 20 V. schermo.

SIEMENS - Mod. SM 521

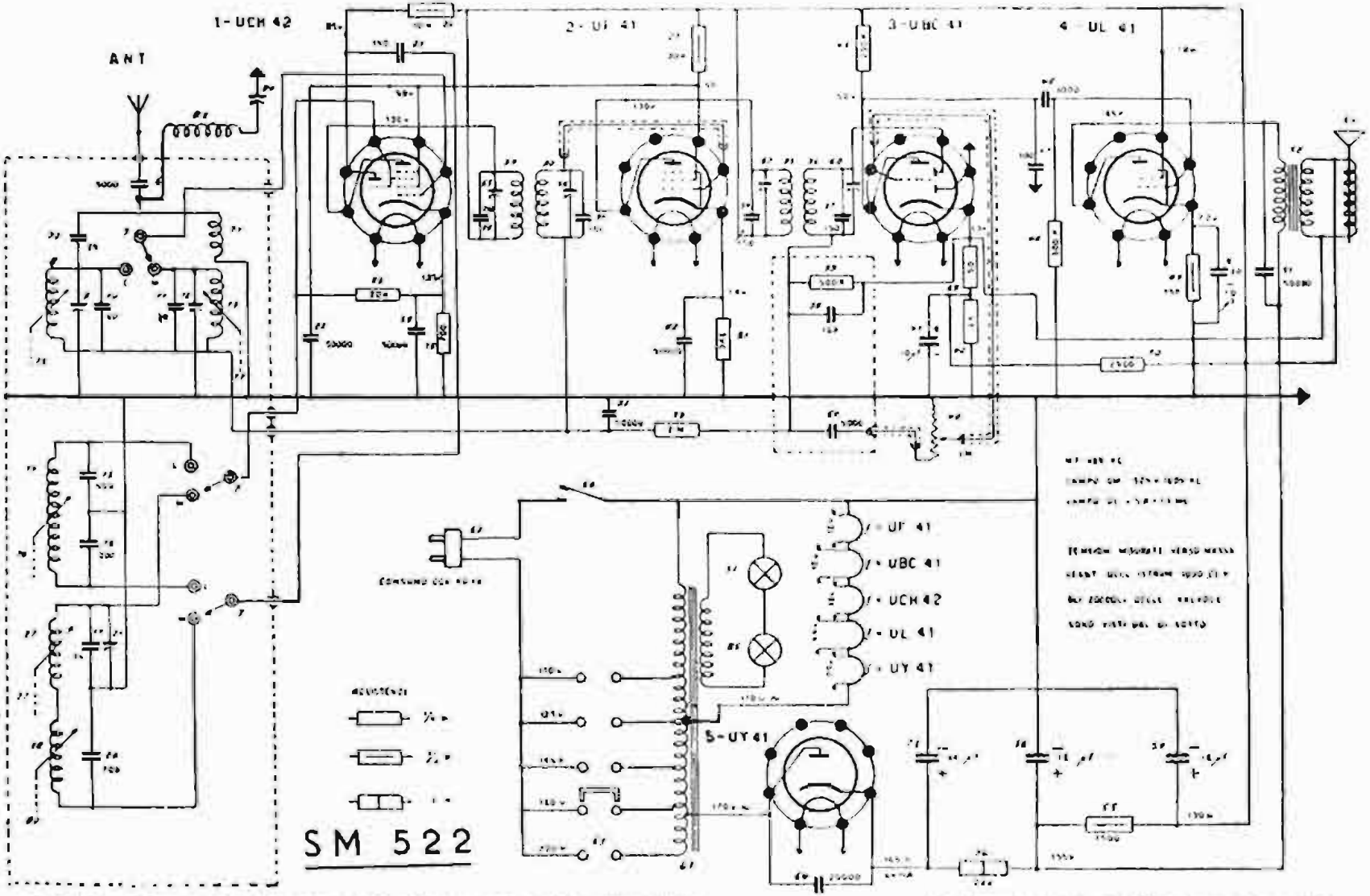

SIEMENS RADIO - Mod SM 522 - Onde medie e onde corte a permeabilità variabile. Media frequenza 469 kc. Placca rettificatrice 170 V, catodo 164 V continua a 64 mA. Tensione placca finale 155 V, schermo 130, catodo 7,2 V. Altre valvole 130 CV placca V. capitolo nonoi. Manopola e compensatori a parte.

SIEMENS - Mod. SM 522

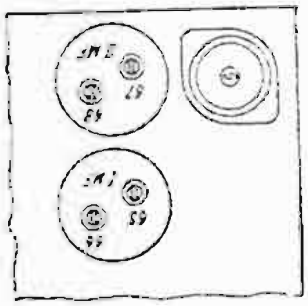

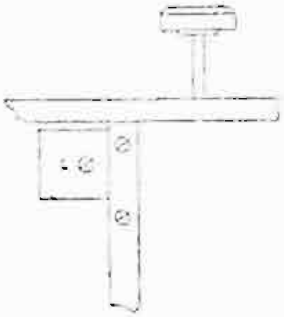

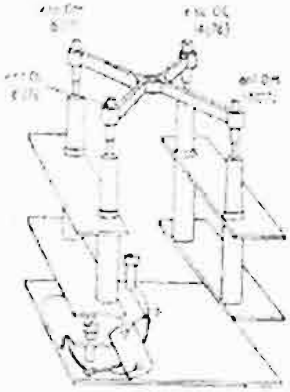

Campo	Frequenze	Posizione indice	Gradi oscillatore	Induttanze tabella componenti da regolare	Osservazioni
II. M. F.	469 Kc.			67 - 68	Oscillatore fra massa e griglia UCH 42
I. M. F	469 Kc.			65 - 66	Oscillatore fra massa e griglia UCH 42
Filtro	469 Kc.			c	Oscillatore fra antenna e massa
O. M	525 Kc.	1		21	Oscillatore fra antenna e massa
O. M	1000 Kc.	2		18(77)-13(77)	Oscillatore fra antenna e massa
O. M.	1578 Kc.	3		17 (80) - 12	Oscillatore fra antenna e massa
O. C.	6 Mc.	4		14 (76) - 9	Oscillatore fra antenna e massa
O. C.	10 Mc.	5		8 (76)	Oscillatore fra antenna e massa

SM 522 e SM 524 - Tabella di taratura.

Fig. 1 b: nella posizione segnata, cioè nuclei completamente immersi, si lega un'estremità del filo al raggio della puleggia (5). Guidato dalla puleggia (ove compie un giro completo), poi dalla carrucola (c) il filo passa sull'asse di comando (6) ove fa 2 giri completi, poi sulla carrucola (7), indi su (8); infine, ripassando sulla puleggia (p), lo si aggancia al secondo raggio nel punto (9), mediante la molla di tensione (n). L'indice (I) si salda al tratto orizzontale, tra le carrucole (7) e (8), nella posizione corrispondente: nuclei immersi, indice in estremità della scala (pos. 1 - v. fig. 2).

Fig. 1 c: nella posizione segnata, cioè nuclei completamente immersi, si lega un'estremità del filo al raggio della puleggia (5). Guidato dalla puleggia, il filo passa sull'asse di comando (6) ove fa 2 giri completi, poi sulla carrucola (7), indi su (8); infine, facendo un giro completo intorno alla puleggia (p) lo si aggancia al terzo raggio nel punto (9), mediante la molla di tensione (n). L'indice (I) si salda al tratto orizzontale, tra le carrucole (7) e (8), nella posizione corrispondente: nuclei immersi, indice in estremità della scala (pos. 1 - v. fig. 2).

Lunghezza del filo di cui al punto a): cm. 65; lunghezza del filo di cui al punto b): cm. 95.

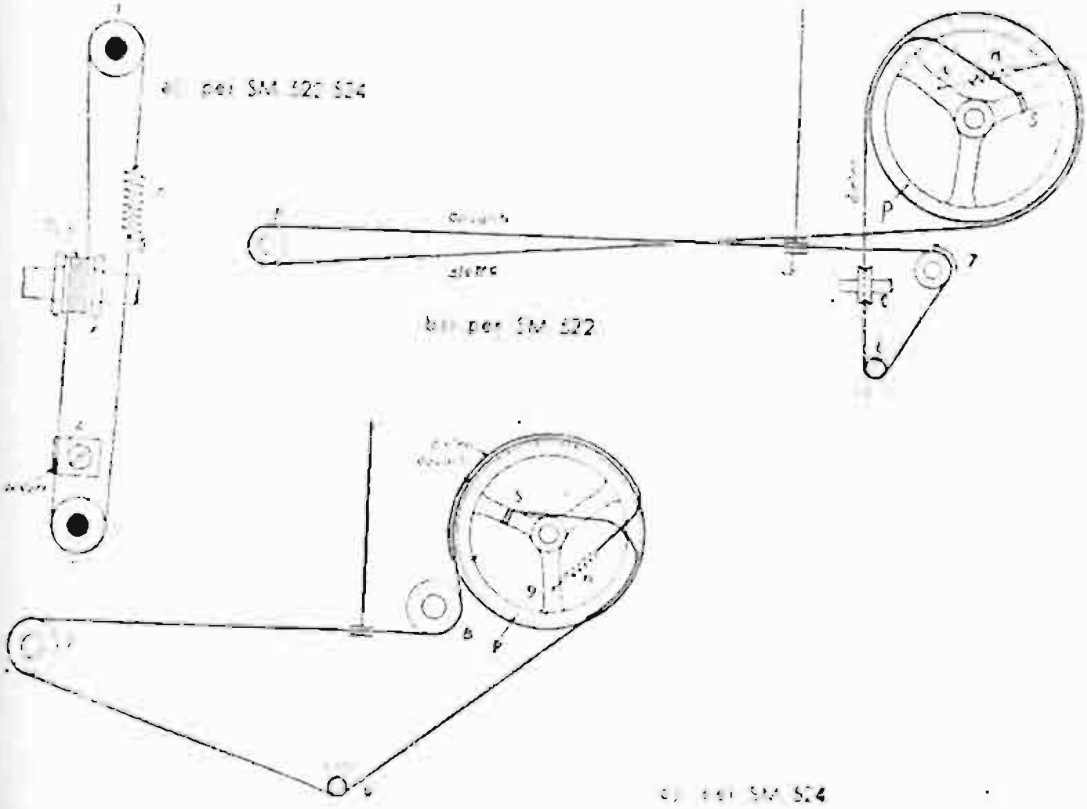

ISTRUZIONE DI MONTAGGIO DEL FILO COMANDO-SINTONIA SM 522-524

Il comando di sintonia si compone di due distinti sistemi di trasmissione:

a) quello che comanda la variazione di permeabilità (sintonia): identico nel SM 522 e SM 524;

b) quello che comanda la traslazione dell'indice.

Nella fig. 1 a è illustrato il percorso del filo comando sintonia: si predispone la molla-tensione (m) agganciata ad un'estremità del filo e mentre lo si tiene fermo con la sinistra, con l'altra mano si fa fare al filo 7 giri d'avvolgimento sul rocchetto (r) calettato sull'asse di comando sintonia. Poscia si fa passare la parte superiore del filo nella gola della carrucola (1) e quella inferiore in quella della carrucola (2), infine si aggancia il filo alla molla (m) in (3). La disposizione segnata in fig. 1 a è quella più comoda per eseguire il lavoro agevolmente. Indi si introducono i nuclei completamente nei rocchetti d'avvolgimento, ed in questa posizione si salda il filo alla squadretta (4). Nella fig. 1 b è segnato il percorso del filo comando indice del SM 522 e in fig. 1 c quello del SM 524.

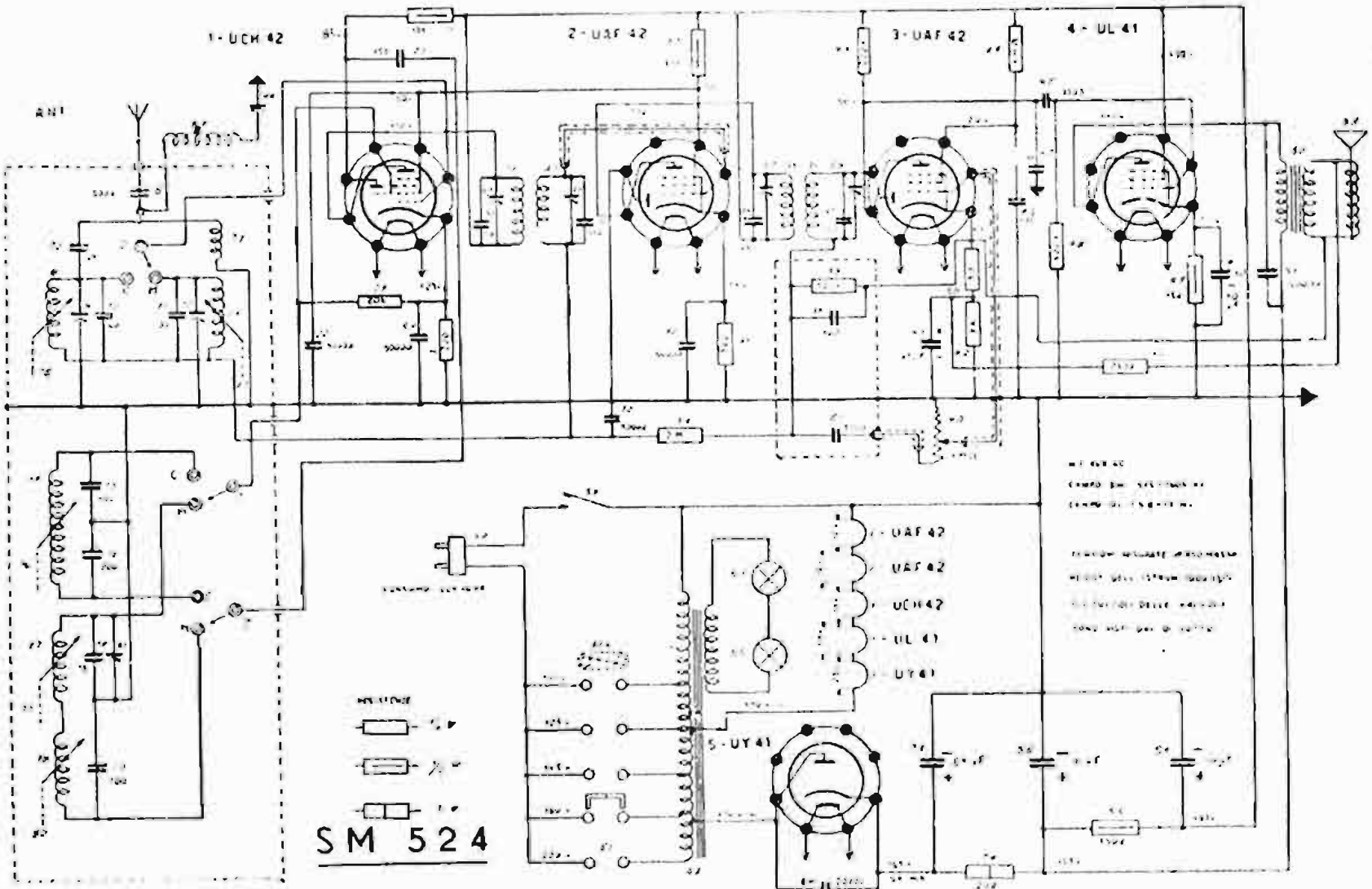

SIEMENS - Mod. SM 524

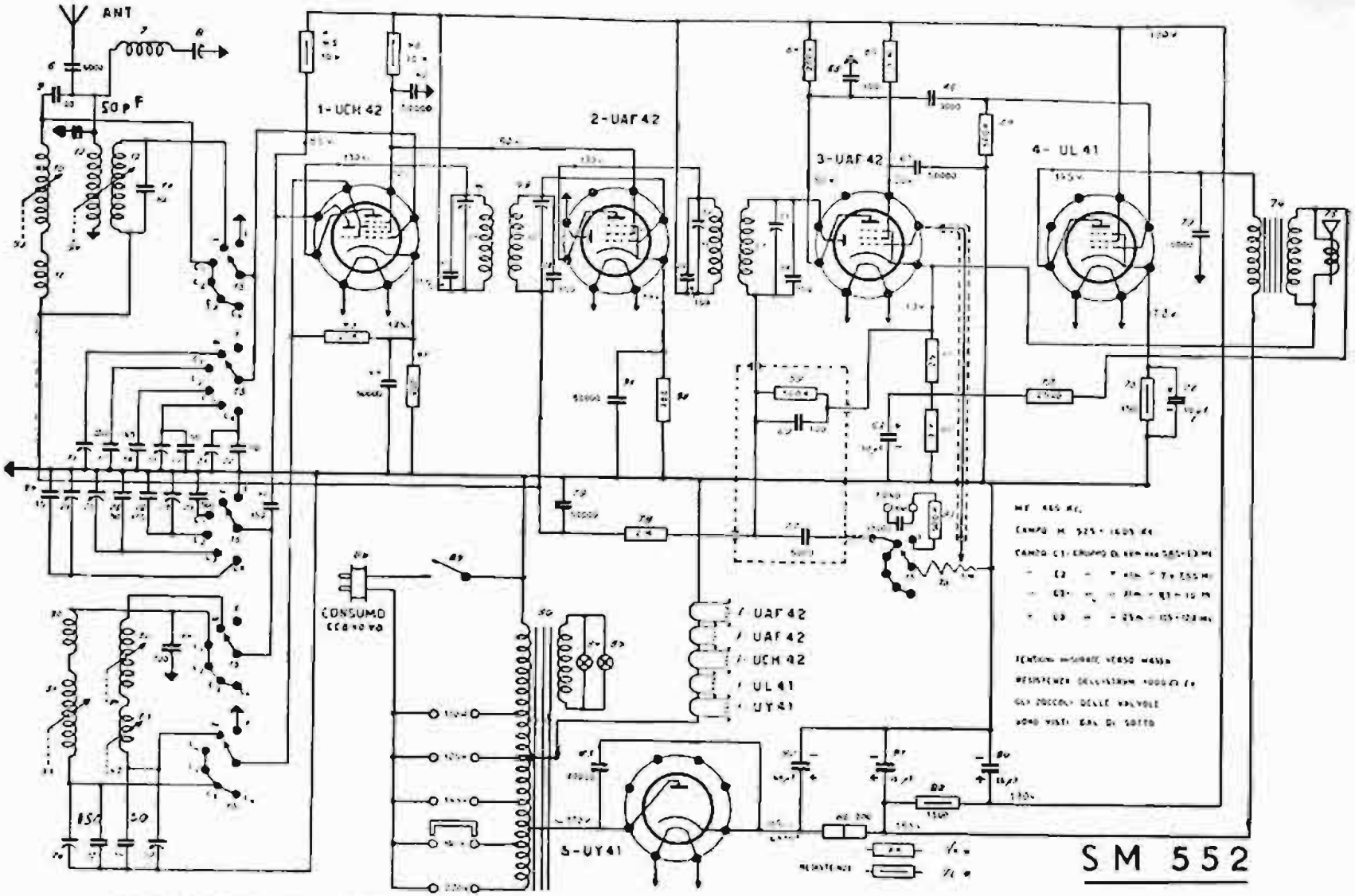

SIEMENS RADIO - Mod. SM 552 - Onde medie e quattro bande allargate ad onda corta, a 49, 41, 31 e 25 metri. Media frequenza 469 kc. Finale: tensione placca 145 V, schermo 130 V, catodo 7,2 V. (V. manopola e compensatori a parte).

SIEMENS - Mod. SM 552

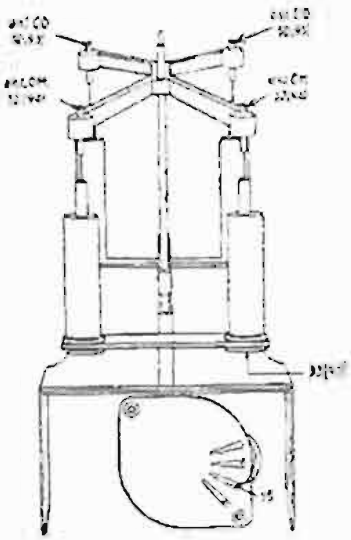

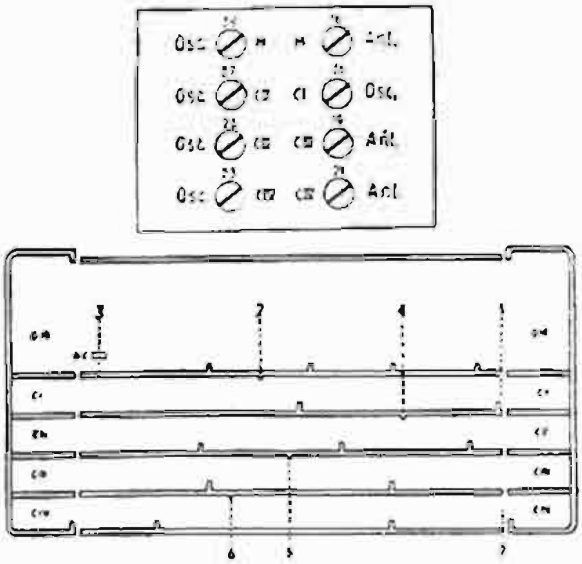

Campo	Frequenza	Posizione indice	Gradi oscillatore	Induttanza rispettiv. compens. da regolare	Osservazioni
II. M. F.	469 Kc.			54 - 55	Oscillatore fra massa e griglia UCH 42
I. M. F.	469 Kc.			48 - 49	Oscillatore fra massa e griglia UCH 42
Filtro	469 Kc.			c	Oscillatore fra antenna e massa
O. M.	525 Kc.	1		39	Oscillatore fra antenna e massa
O. M	1000 Kc.	2		32 (94) 12 (94)	Oscillatore fra antenna e massa
O. M.	1578 Kc.	3		33 (97) - 16	Oscillatore fra antenna e massa
O. C. I	6 Mc.	4		36	Oscillatore fra antenna e massa
O. C. II	7.3 Mc.	5		27	Oscillatore fra antenna e massa
O. C. III	9.8 Mc.	6		25 - 19	Oscillatore fra antenna e massa
O. C. IV	11.5 Mc.	7		23 - 21	Oscillatore fra antenna e massa

SM 552 e SM 652 - Tabella di taratura.

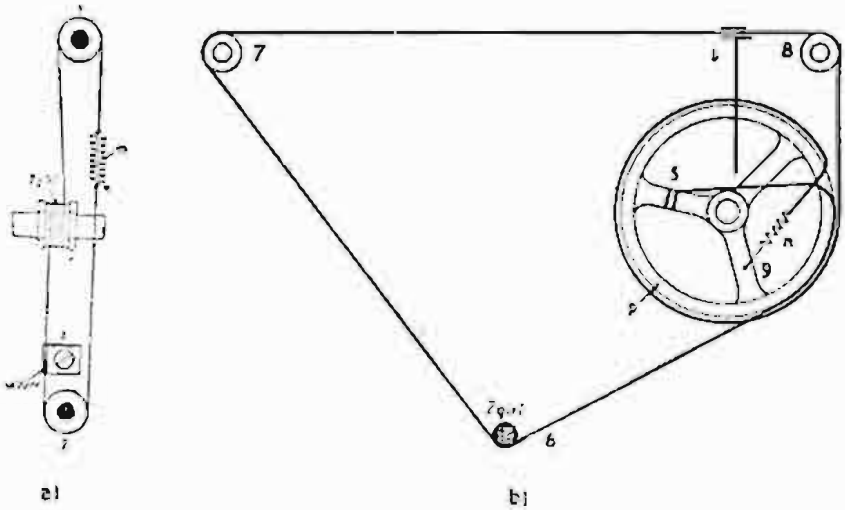

ISTRUZIONE DI MONTAGGIO DEL FILO COMANDO-SINTONIA SM 552-652

Il comando di sintonia si compone di due distinti sistemi di trasmissione:

a) quello che comanda la variazione di permeabilità (sintonia);

b) quello che comanda la traslazione dell'indice.

Nella fig. 1 a è illustrato il percorso del filo comando sintonia: si predispone la molla-tensione (m) agganciata ad un'estremità del filo e mentre lo si tiene fermo con la sinistra, con l'altra si fa fare al filo 7 giri d'avvolgimento sul rocchetto (r) calettato sull'asse di comando sintonia. Poscia si fa passare la parte superiore del filo nella gola della carrucola (1) e quella inferiore in quella della carrucola (2), infine si aggancia il filo alla molla (m) in (3). La disposizione segnata in fig.1 a è quella più comoda per eseguire il lavoro agevolmente. Indi si introducono i nuclei completamente nei rocchetti d'avvolgimento, ed in questa posizione si salda il filo alla squadretta (4).

Nella fig. 1 b è segnato invece il percorso del filo comando indice: nella posizione segnata in fig. 1 b, cioè nuclei completamente immersi, si lega un'estremità del filo al raggio della puleggia (5). Guidato dalla puleggia, il filo passa sull'asse di comando (6) ove fa 2 giri completi, poi sulla carrucola (7), indi su (8); infine, facendo un giro completo intorno alla puleggia (p) lo si aggancia al terzo raggio nel punto (9), mediante la molla di tensione (n). L'indice (i) si fissa al tratto orizzontale, tra le carrucole (7) e (8), nella posizione corrispondente: nuclei immersi, indice in estremità della scala (pos. 1 - v. fig. 2).

Lunghezza del filo di cui al punto a): cm. 65; lunghezza del filo di cui al punto b): cm. 95.

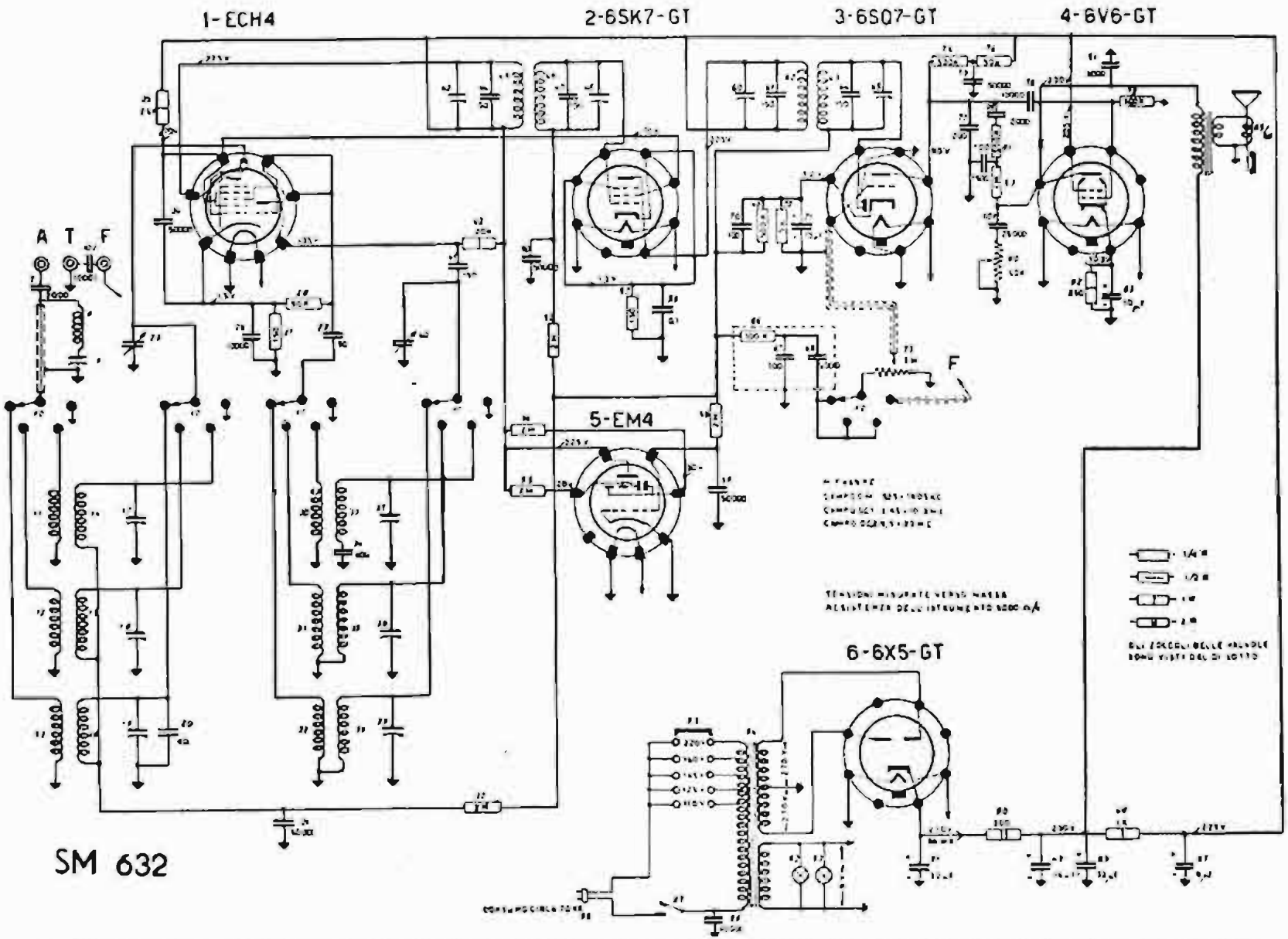

SIEMENS RADIO - Mod. SM 632 - Gamma onde medie intera e due gamme onde corte e cortissime. Media frequenza 469 kc. Massima tensione anodica

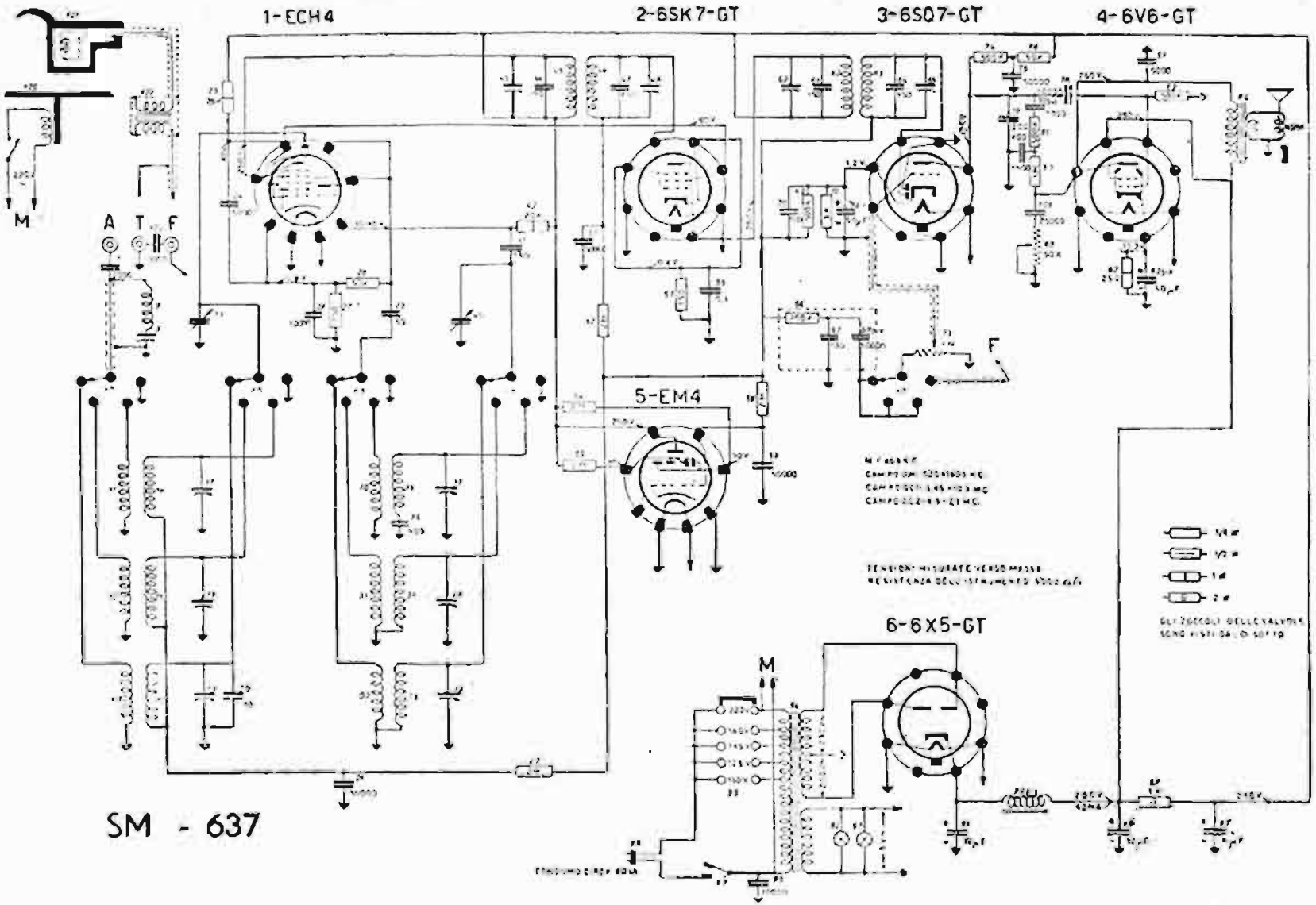

SIEMENS RADIO - Mod. SM 637 - Onde medie, corte e cortissime. Media frequenza 460 kc. Finale: placca 260 V, schermo 280 V, catodo 10,3 V. Altre valvole: 250 V placca, 80 V schermo; rivelatrice 125 V placca. Compensatori (V. a parte).

SIEMENS - Mod. SM 637

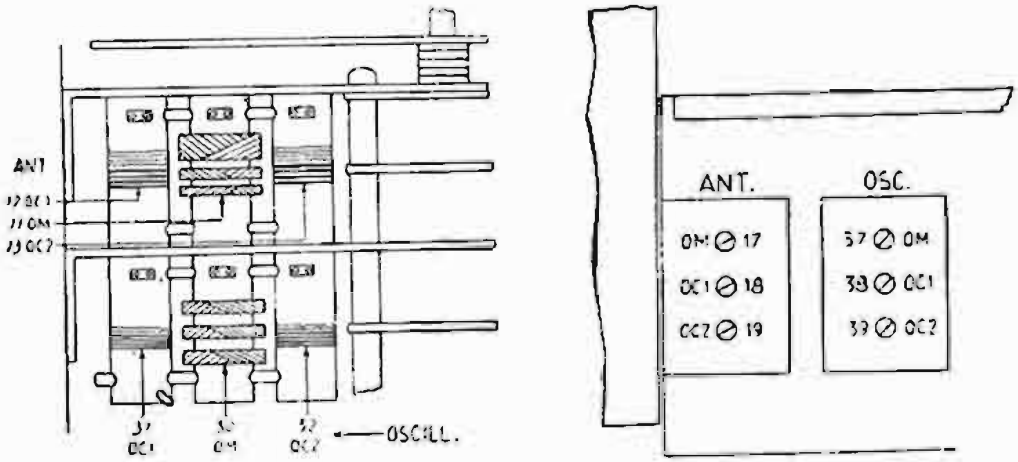

SM 632 e SM 637 - Posizione dei compensatori.

NORME DI TARATURA PER I MODD. SM 632 E SM 637

Onde medie: a 580 e 1400 kc; prima a 580 kc, posizione indice scala in 1; spostando le sezioni 30/11 delle bobine d'antenna, in su e in giù, sino a massimo segnale; regolare quindi a 1400 kc, spostando l'indice in posizione 2, regolando i compensatori 37/17 a massimo segnale. Ritoccare bobine 30/11, indi compensatori 37/17. Fissare bobine con catrame.

Onde corte 1: a 6 e 15 Mc; prima a 6 Mc, indice scala posizione 3, spostando prime spire delle bobine 31/12 a segnale massimo, indi su 15 Mc, indice scala posizione 4, regolando compensatori 38/18, a segnale massimo; ritoccare spire 31/12 e compensatori 38/18. Fissare spire con catrame.

Onde corte 2: a 16,5 e 25 Mc; prima a 16,5 Mc, indice scala su punto segnato, spostando spire delle bobine 32/15 a massimo segnale indi su 25 Mc, indice scala posizione 6, regolando compensatori 39/19 a massimo segnale. Resto come sopra.

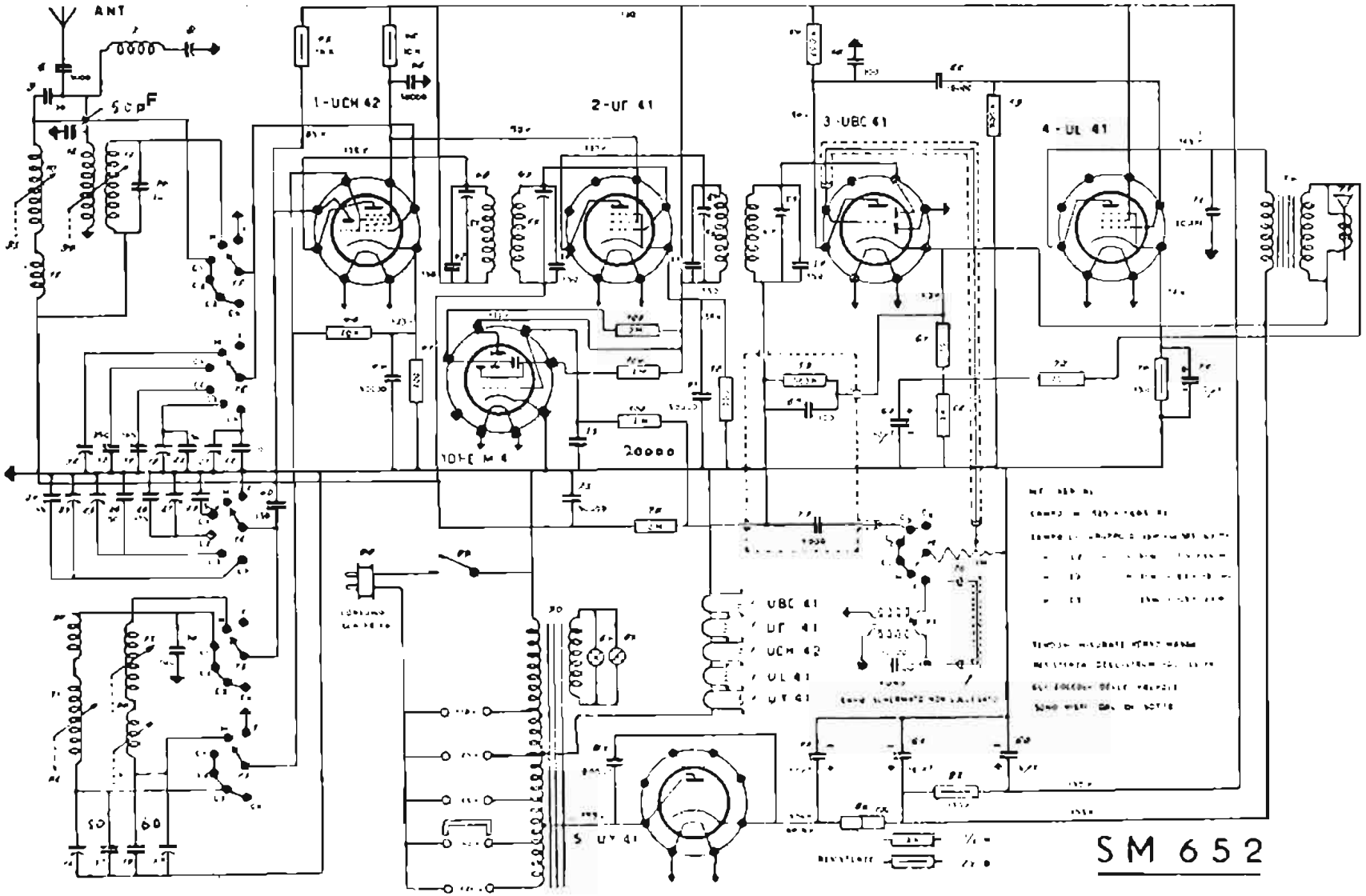

SIEMENS RADIO – Mod. SM 652 – Gamma onde medie e quattro bande allargate ad onde corte a 49, 41, 31, e 25 metri. Media frequenza 469 kc. Massima tensione raddrizzata disponibile 165 V a 64 mA. Compensatori e manopola (v. mod. 552 a parte).

SIEMENS - Mod. SM 652

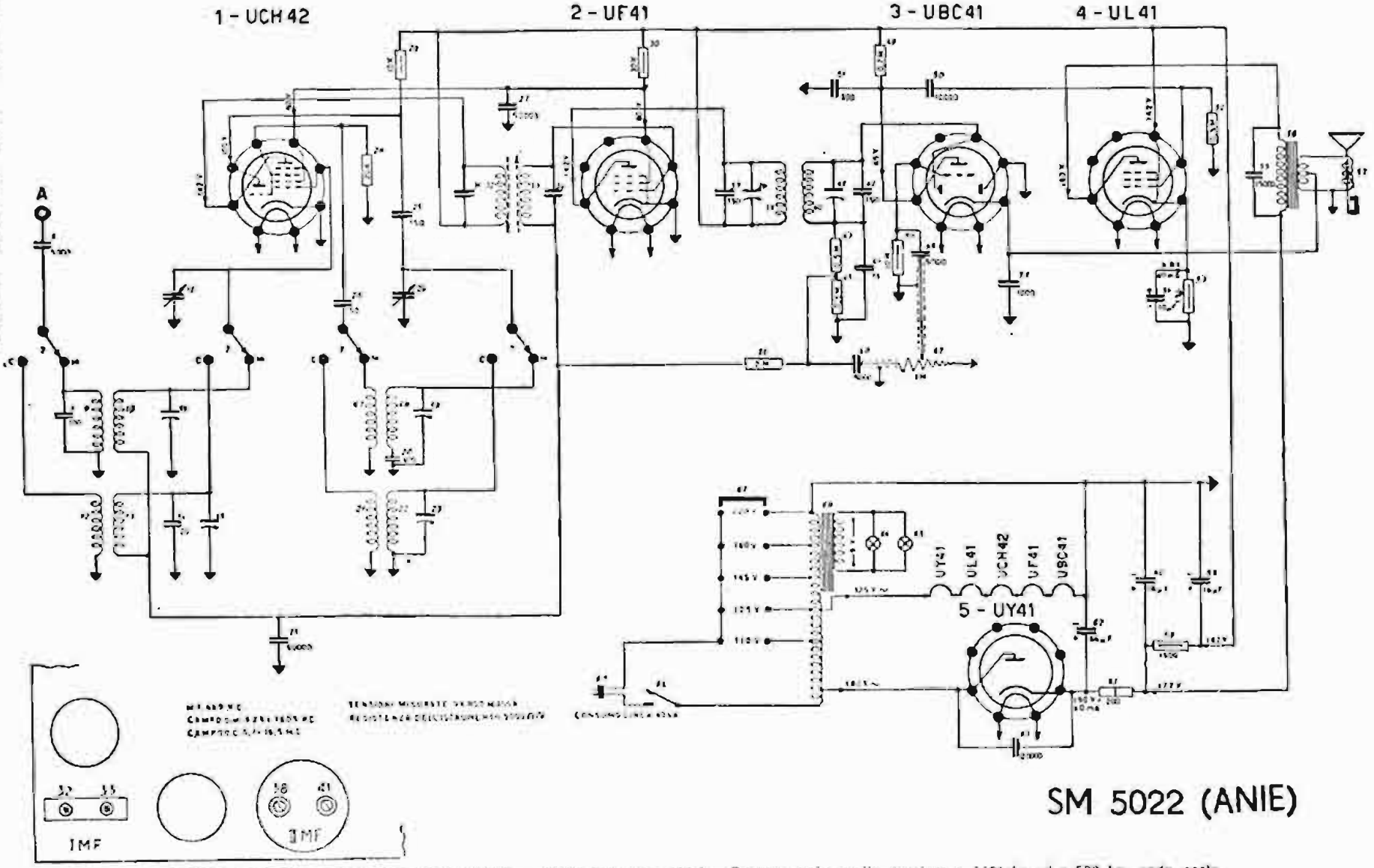

SIEMENS RADIO - Mod. SM 5022 (ANIE) - Media frequenza 469 kc. Gamma onde medie, taratura a 1400 kc ed a 580 kc, onde corte a 6 Mc ed a 15 Mc. (V. a parte istruzione montaggio filo comando indice).

SIEMENS - Mod. SM 5022 (ANIE)

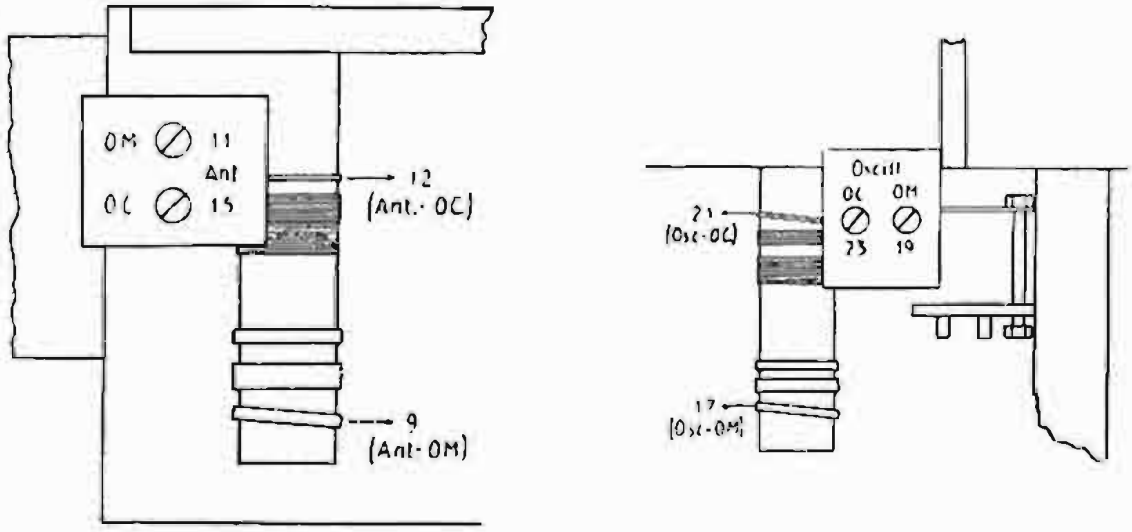

SM 5022 (ANIE) - Posizione dei compensatori.

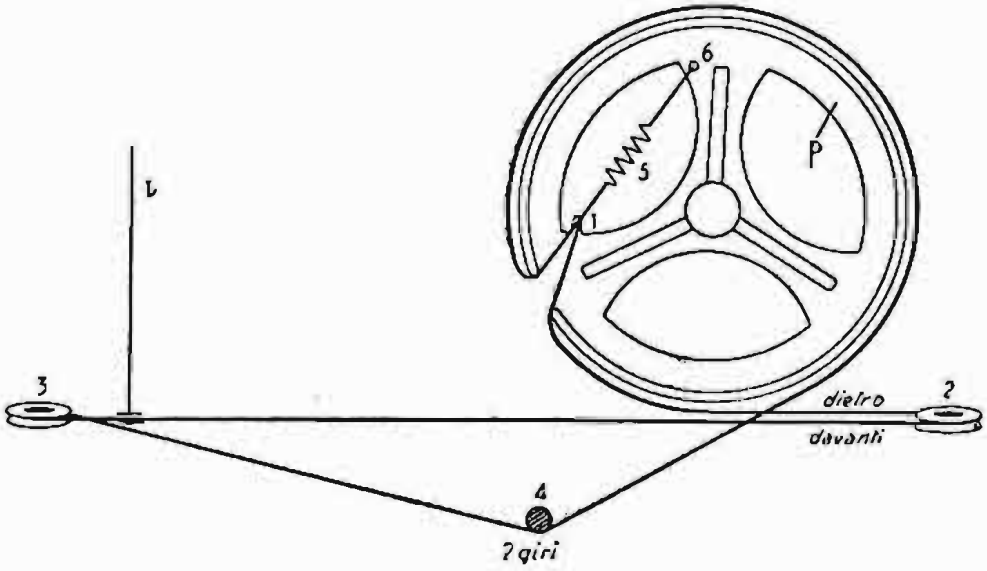

ISTRUZIONE DI MONTAGGIO DEL FILO COMANDO-INDICE SM 5022 (ANIE)

La figura qui riportata illustra chiaramente il modo, come si deve applicare il filo di comando dell'indice.

Le successive operazioni sono come segue:

Si fissa, facendo un nodo, il filo al punto 1, poi, guidato dalla puleggia, si passa alla carrucola 2, poi su quella 3; indi si passa, facendo 2 giri, sul perno 4 ed infine intorno alla puleggia P, agganciandolo alla molla di tensione 5, preventivamente fissata nel punto 6.

L'indice I si fissa al filo, lungo il tratto orizzontale in corrispondenza alla posizione O: « condensatore variabile tutto chiuso » (vedi istruzione di taratura).

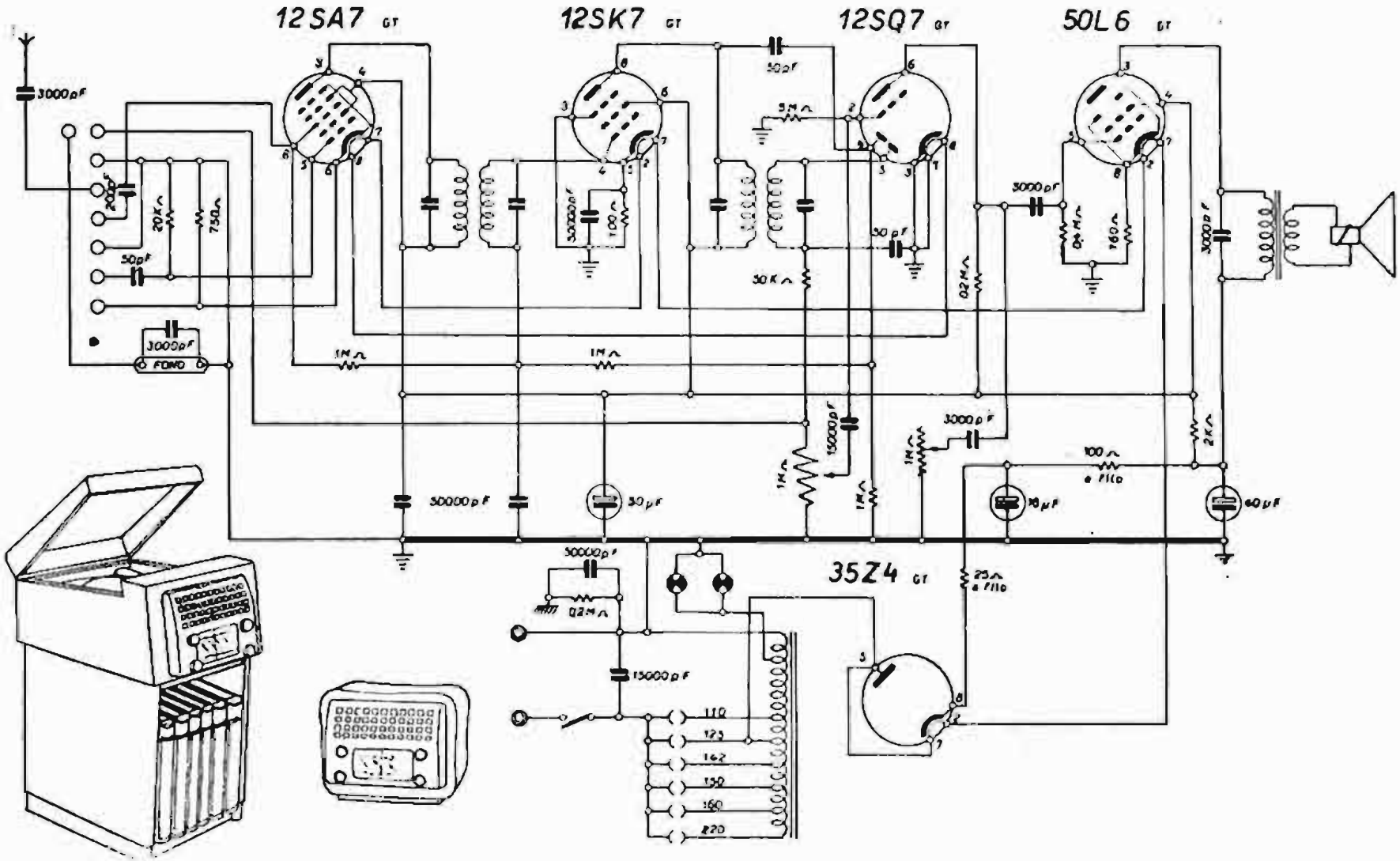

REOM – Sintomagic Radio modelli a1 ed a2 – Il mod. a2 è provvisto di fonografo elettrico. Gamma onde medie divisa e due bande onde corte. Media frequenza 470 kc. Controllo di tonalità.

SINTOMAGIC RADIO - Modd. a 1 e a 2

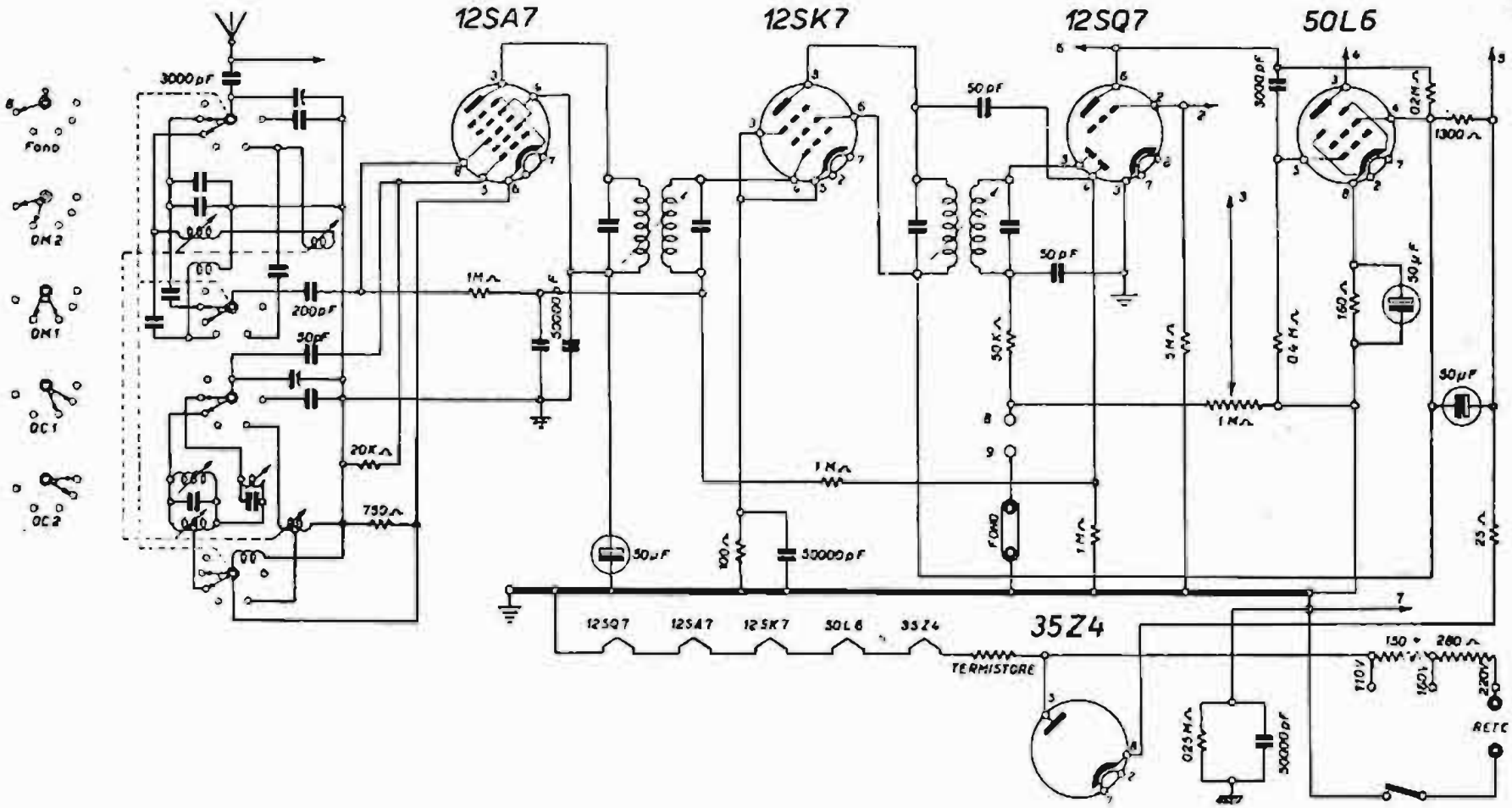

REOM - Sintomagic Radio mod. a10 - Gamma onde medie divisa e due bande onde corte. Notare che nello schema non è indicato l'altoparlante, il quale è invece presente nell'apparecchio multivox, riportato a parte. La caratteristica di questo modello è di funzionare da interfono, consentendo conversazioni bilaterali ad alta voce, nonchè riproduzione dei programmi radio in altro ambiente.

SINTOMACIC RADIO - Mod. a 10

SINTOMAGIC RADIO - Modd. b 1 e b 2

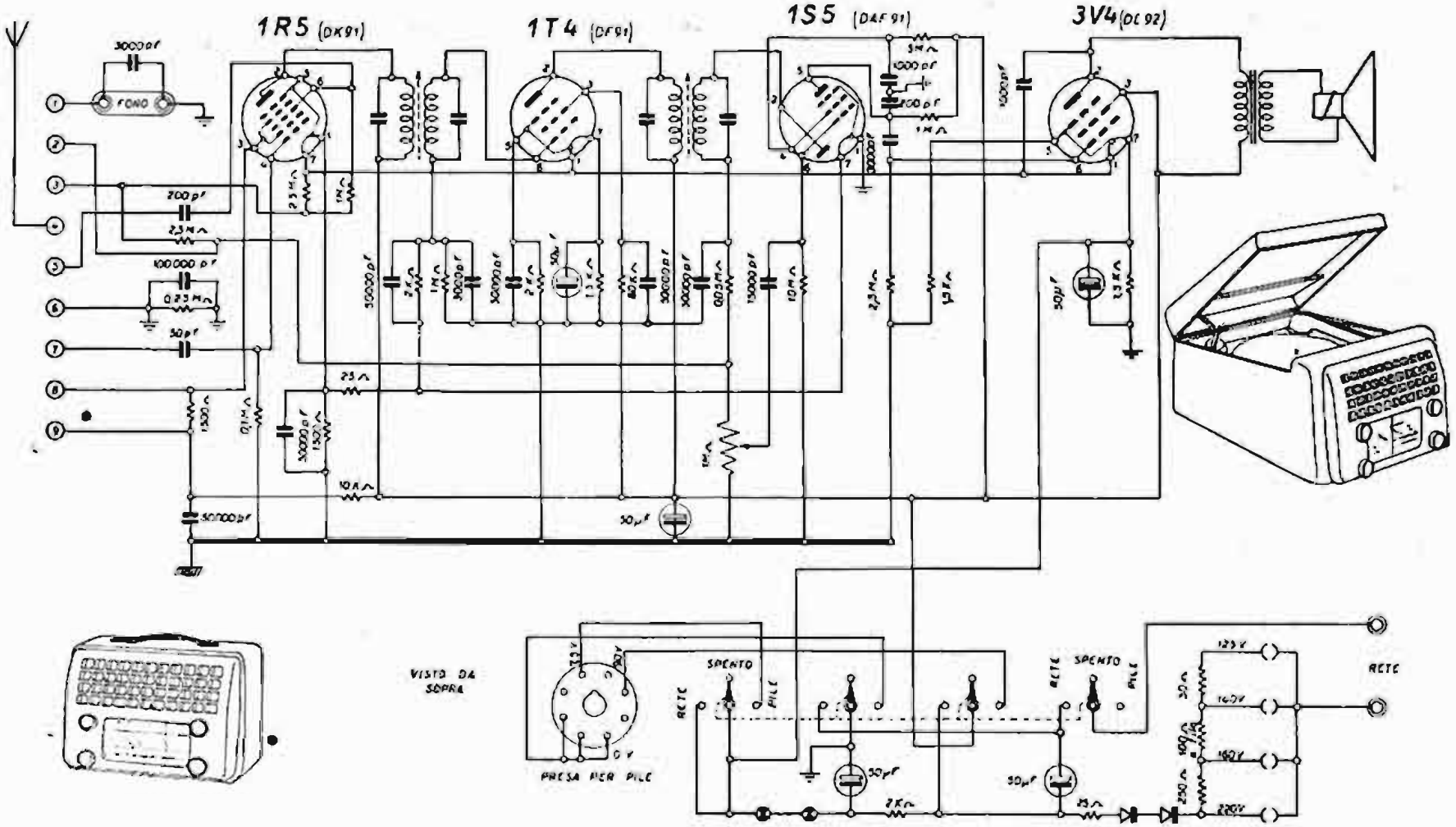

REOM - Sintomagic Radio modelli b1 e b2 - Il mod. b2 è provvisto di radiofonografo. Ricevitori portatili, a valigetta, alimentati da pile a secco all'esterno, e dalla presa della rete-luce all'interno.

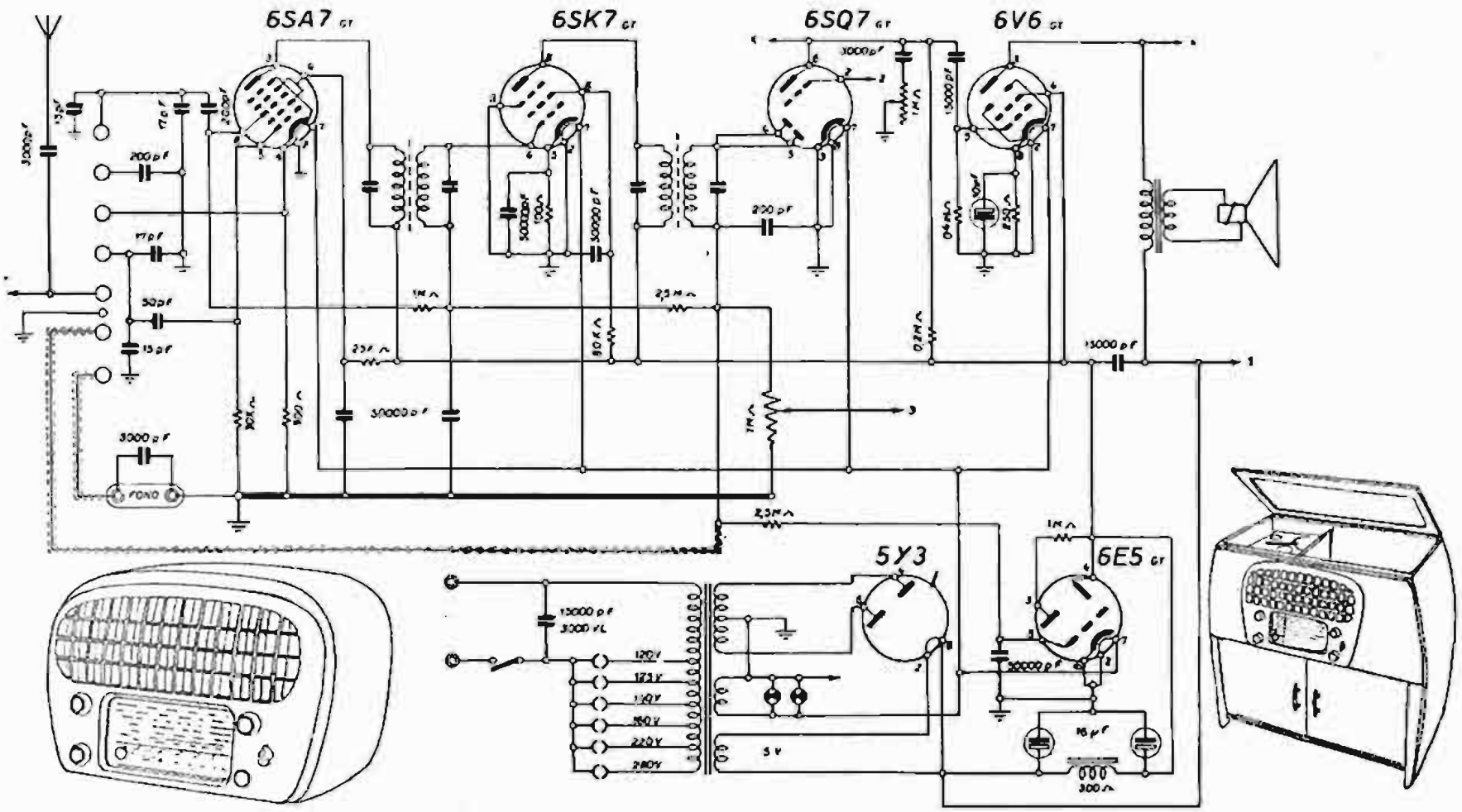

REOM - Sintomagic Radio modd. c1 e c2 - Ricevitori a 10 gamme con bande espanse, adatti per funzionamento con dispositivo multivox onde ottenere conversazioni bilaterali a viva voce e diffusione in altro ambiente dei programmi radio (V. schema a parte).

SINTOMAGIC RADIO - Modd. c1 e c2

SINTOMAGIC RADIO - Modd. c1 e c2

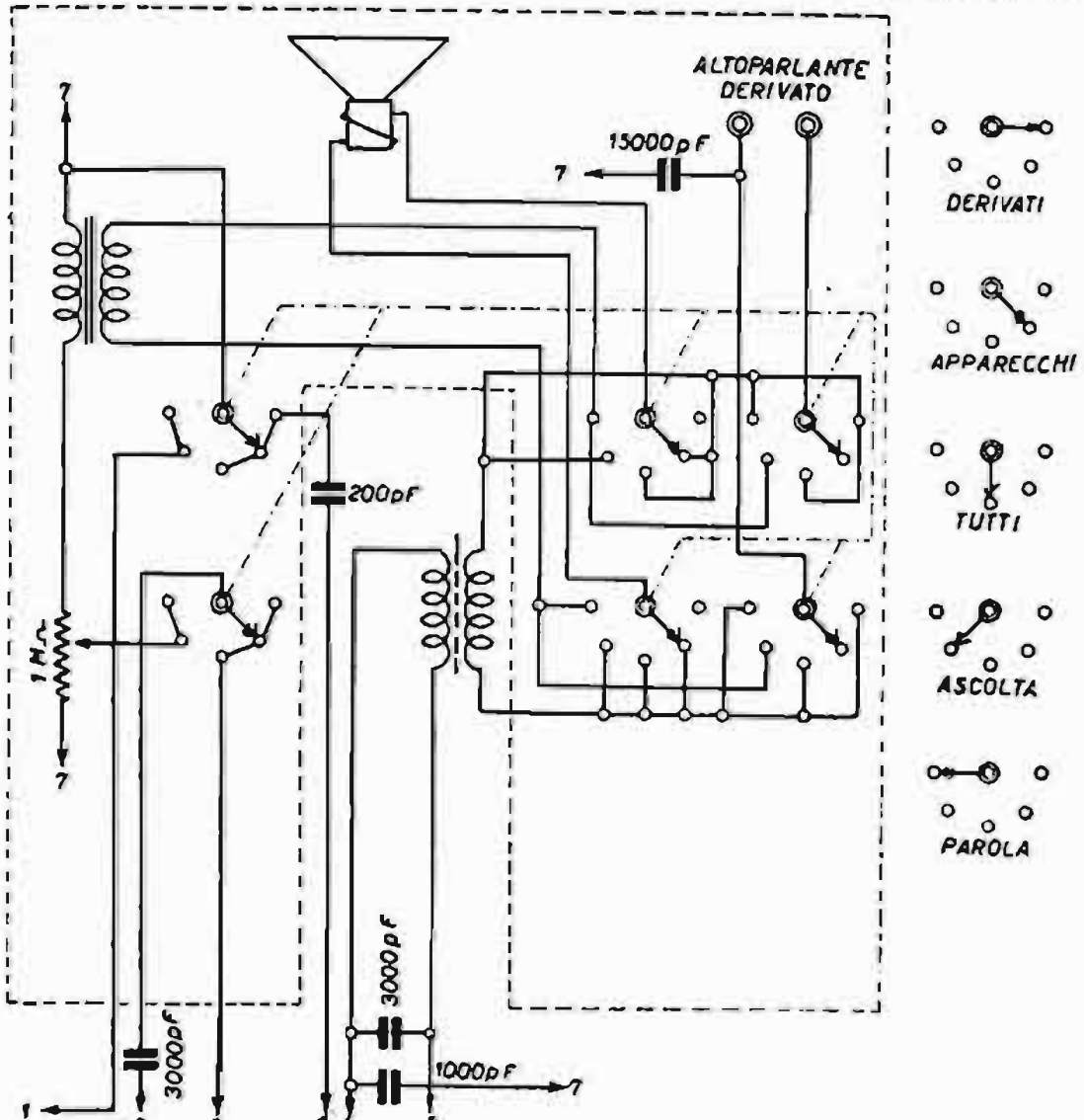

SINTOMACIC RADIO - Dispositivo Multivox

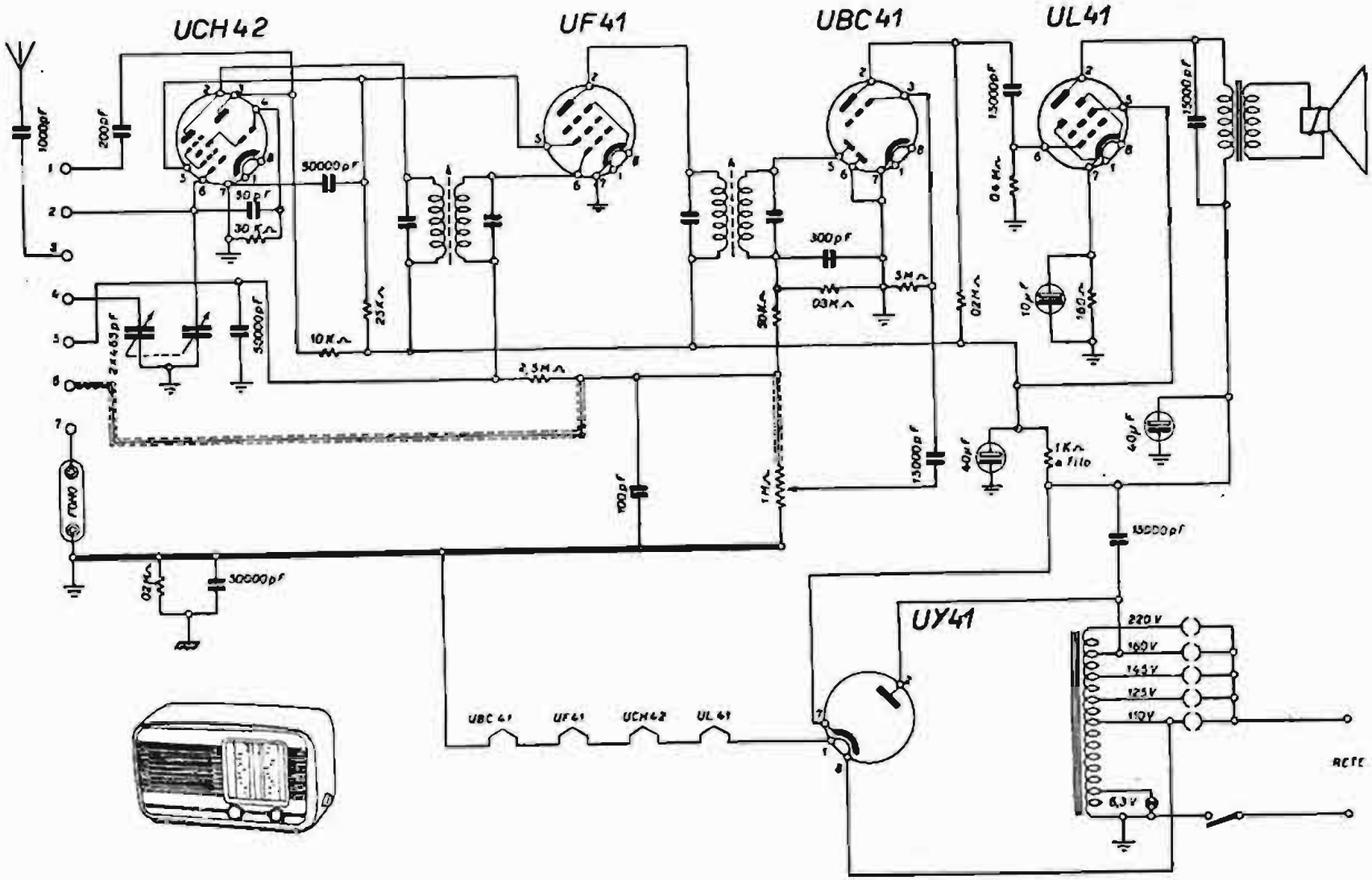

REOM – Sintomagic Radio mod. n0 – Ricevitore ad onde medie e corte. Media frequenza 470 kc. Valvole serie rimlock. Potenza d'uscita 2 watt. Consumo 40 watt.

SINTOMAGIC RADIO - Mod. n 0

SINTOMAGIC RADIO - Mod. n 0

SINTOMACIC RADIO - Mod. n 1

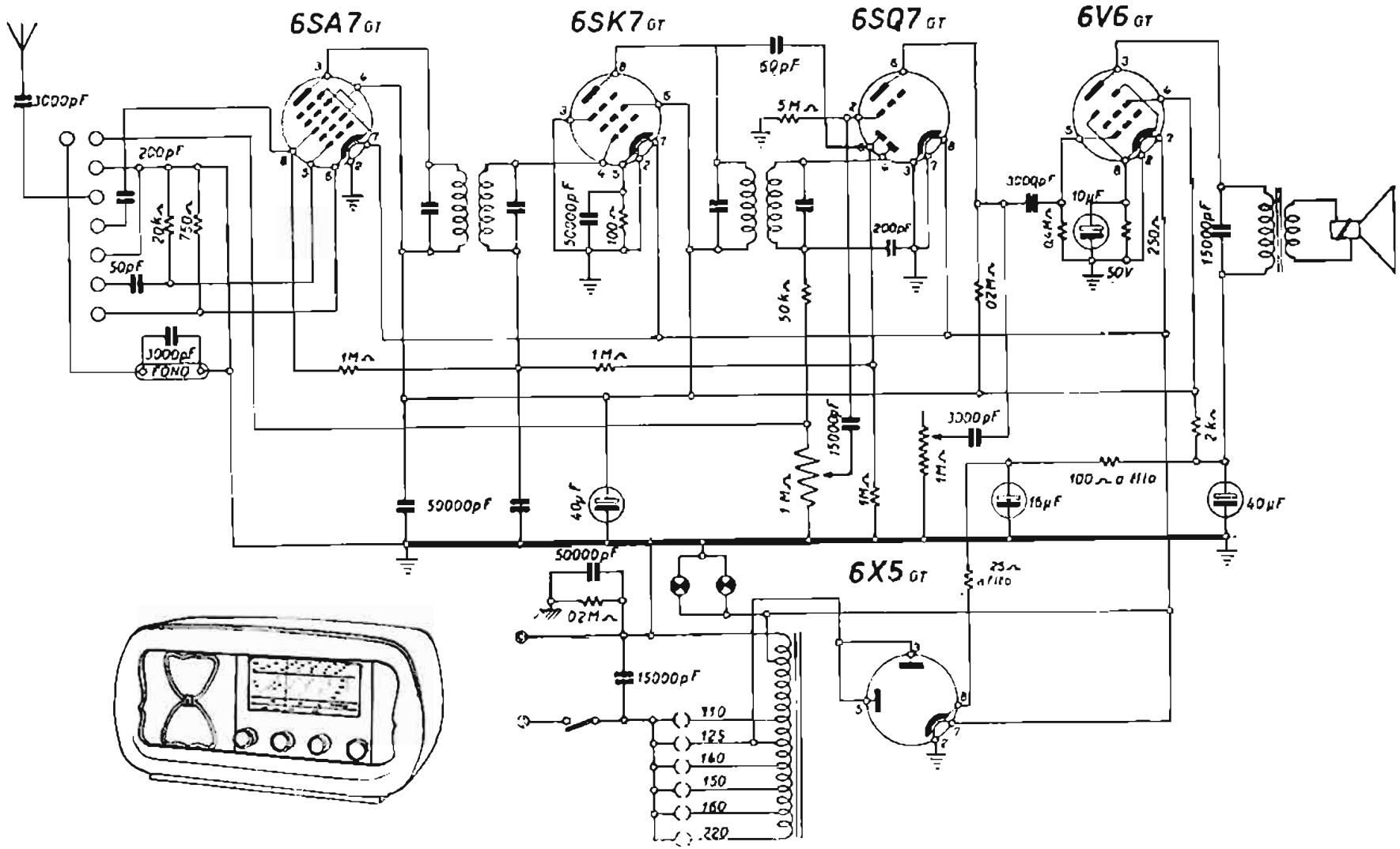

REOM - Sintomagic Radio mod. n1 - Ricevitore a quattro gamme d'onda. Media frequenza 470 kc. Controllo di tono con rinforzo dei toni bassi. Resa d'uscita indistorta 2 watt. Consumo 45 watt.

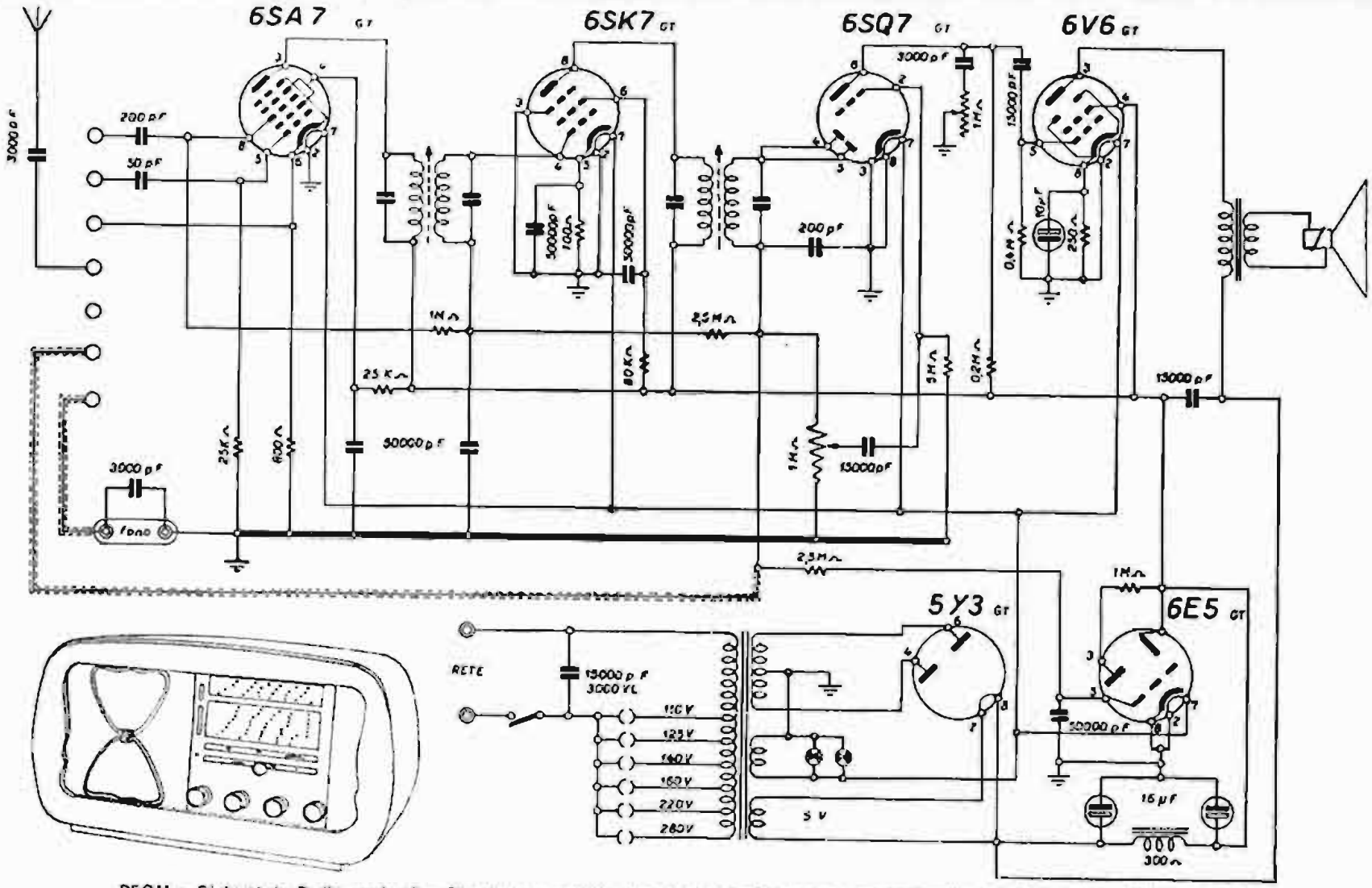

REOM - Sintomagic Radio mod. n2 - Ricevitore a quattro gamme d'onda. Media frequenza a 470 kc. Occhio magico. Controllo di tonalità. Resa d'uscita 4 watt. Consumo 60 watt.

SINTOMACIC RADIO - Mod. n 2

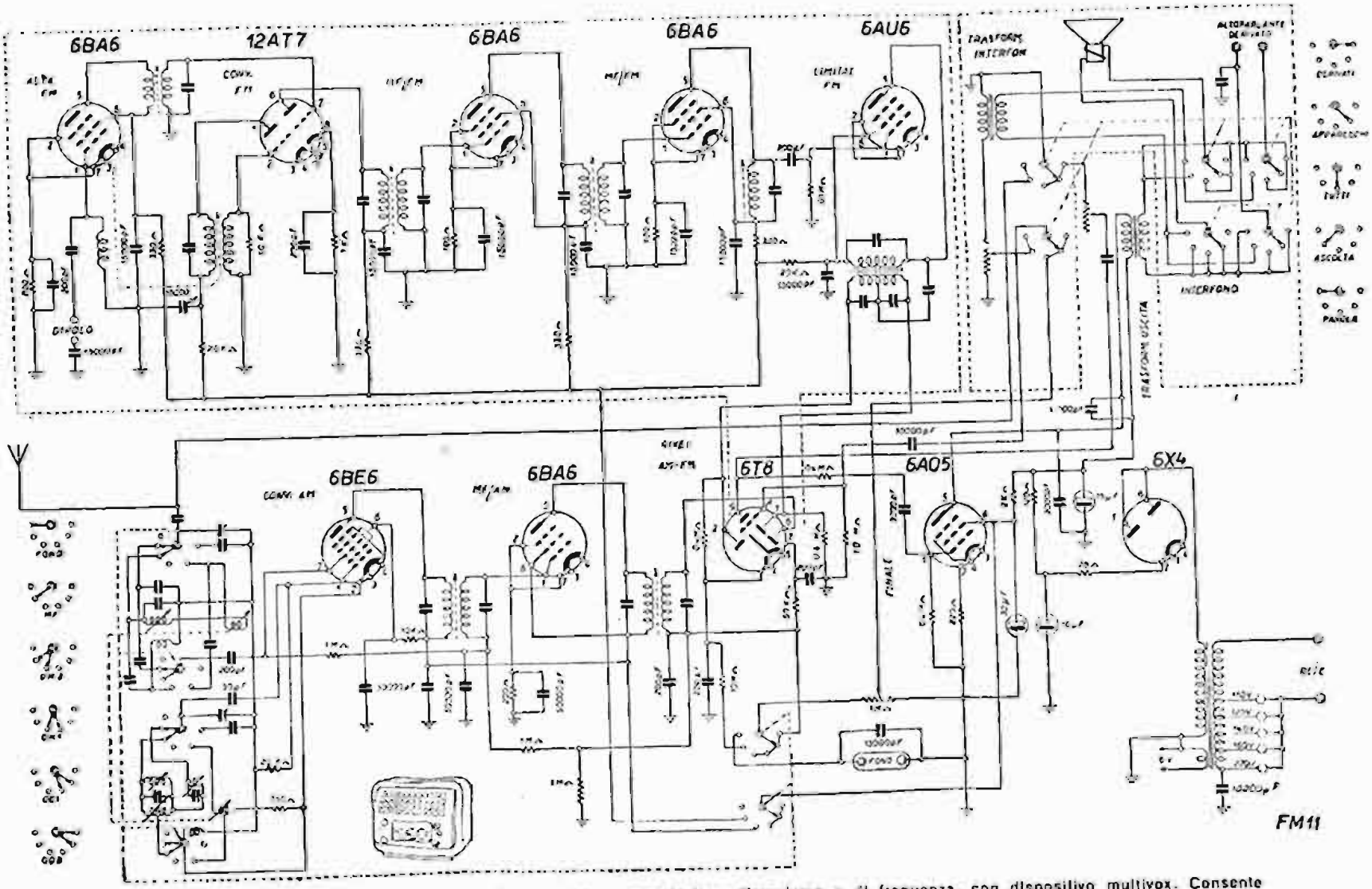

REOM - Sintomagic Radio mod. FM11 - Apparecchio a modulazione d'ampiezza e di frequenza, con dispositivo multivox. Consente conversazioni bilaterali a viva voce o diffusione in altro ambiente dei programmi radio. Medie frequenze a 470 kc ed a 10,5 Mc. Rivelazione AM e FM affidata con valvola 6T8.

SINTOMACIC RADIO - Mod. FM 11

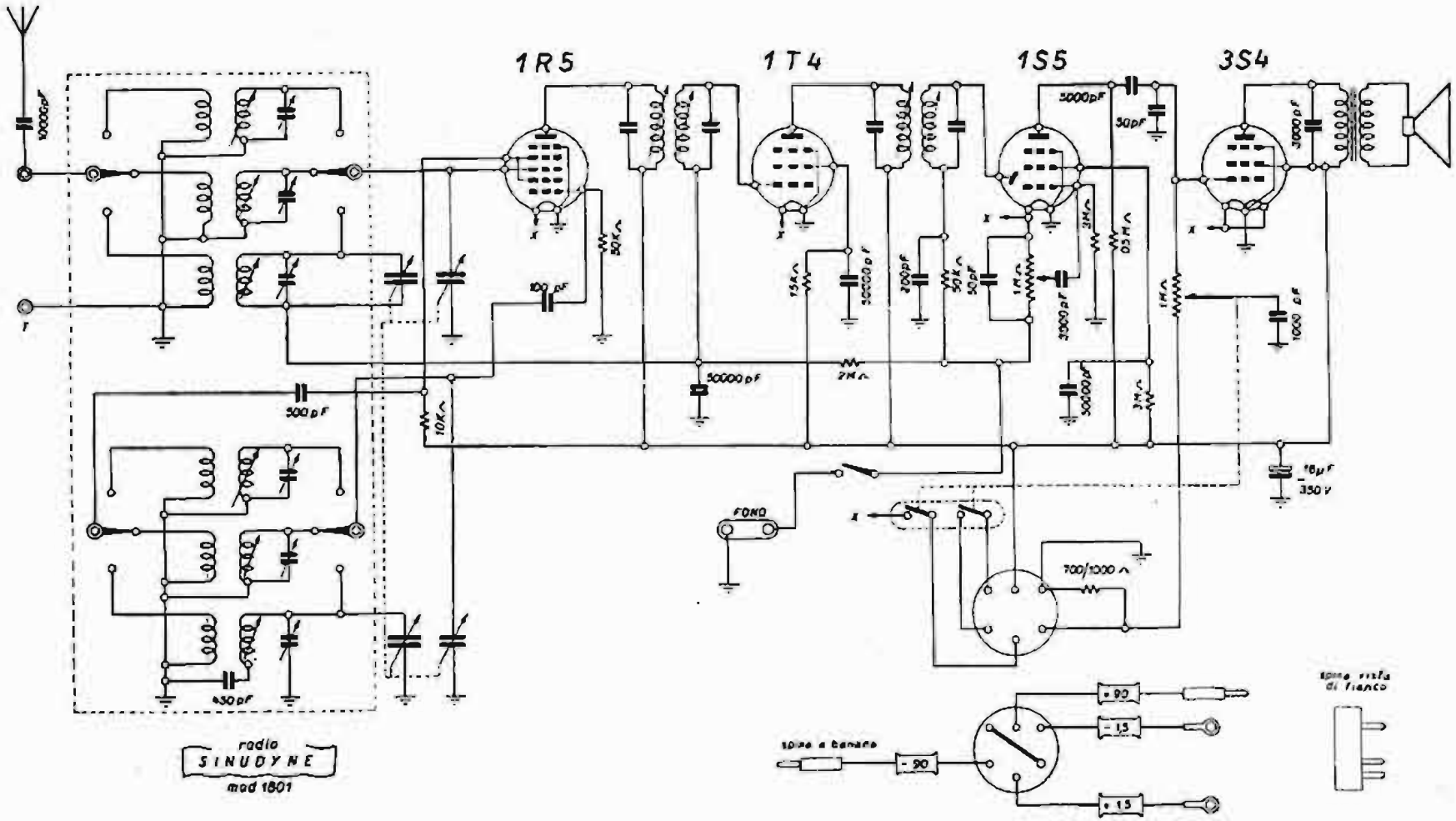

SINUDYNE RADIO (Berti-Longhi, Bologna) - Modd. 1701 e 1801 - Lo schema è del mod. 1801, il mod. 1701 è eguale, senza il controllo di tono. Apparecchi portatili, di piccole dimensioni, alimentati con pile a secco. È possibile anche l'alimentazione diretta dalla rete-luce mediante l'alimentatore anoditico illustrato a parte.

SINUDYNE RADIO - Modd. 1701 e 1801

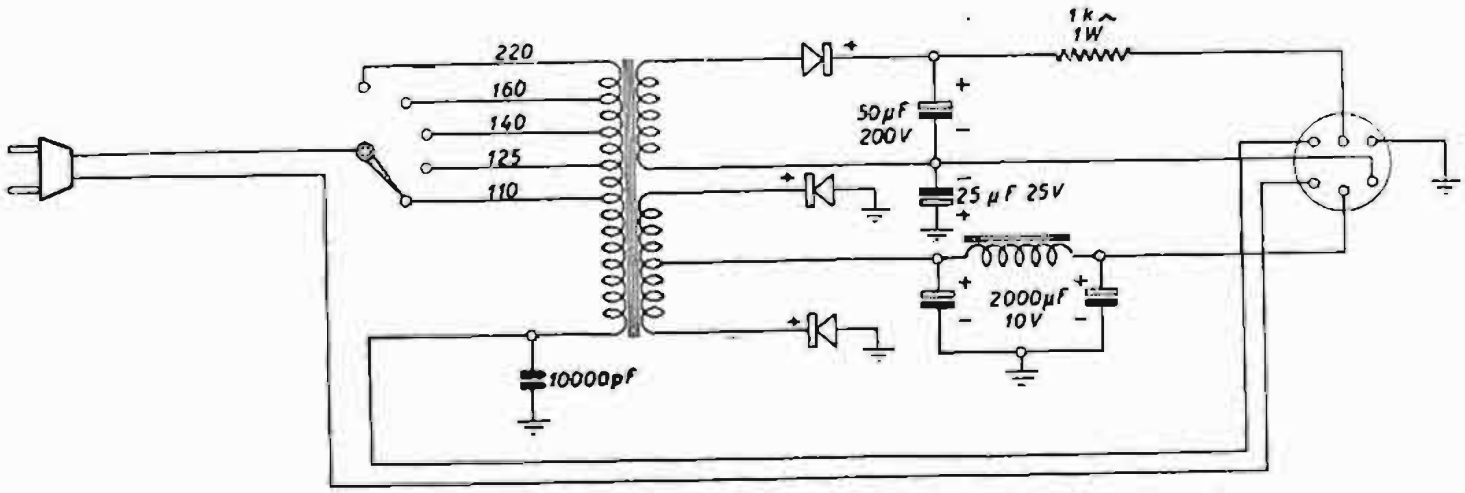

SINUDYNE RADIO (Berti-Longhi, Bologna) - Modd. 1701 e 1801 - Alimentatore anodico.

SINUDYNE RADIO - Modd. 1701 e 1801

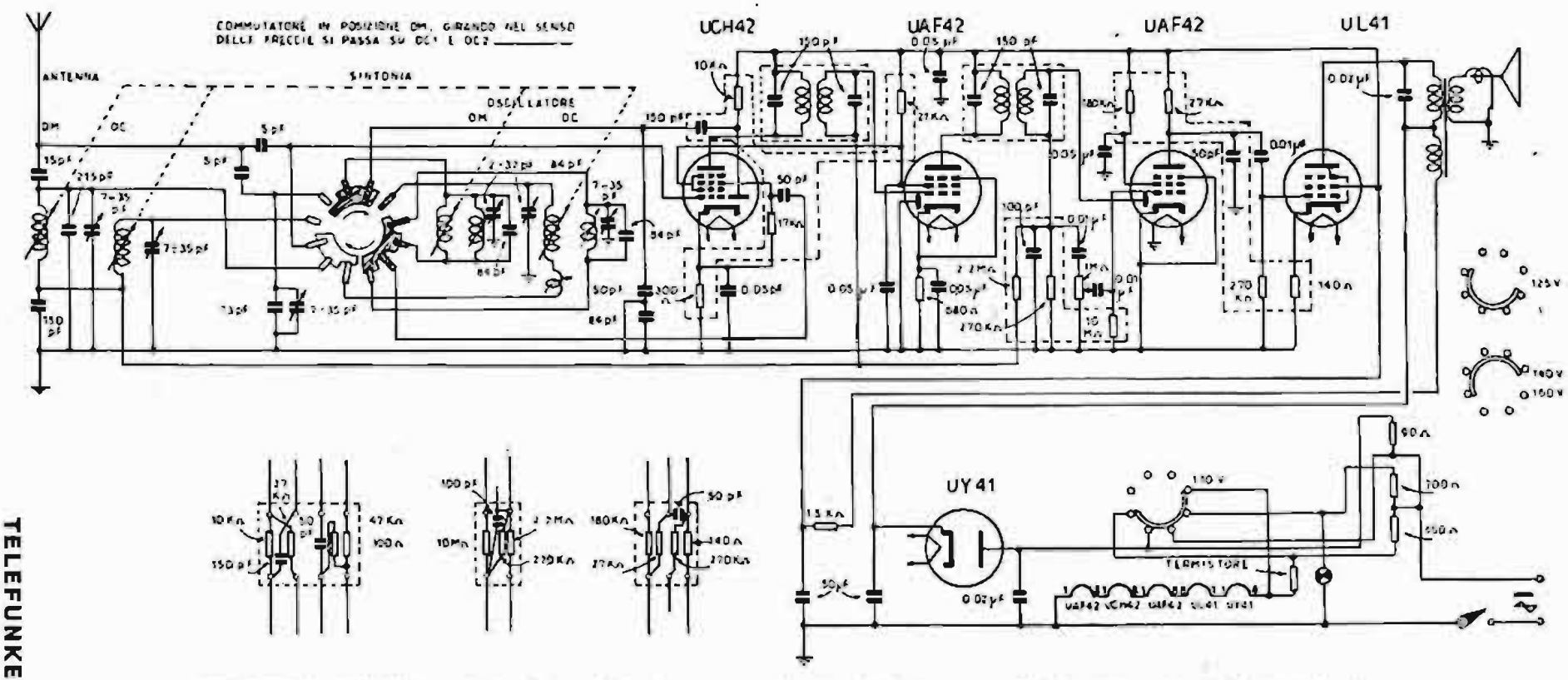

TELEFUNKEN - Mod. Mignonette B - Onde medie e due gamme onde corte. Media frequenza a 468 kc. Potenza d'uscita indistorta 2 watt.

TELEFUNKEN - Mignonette B

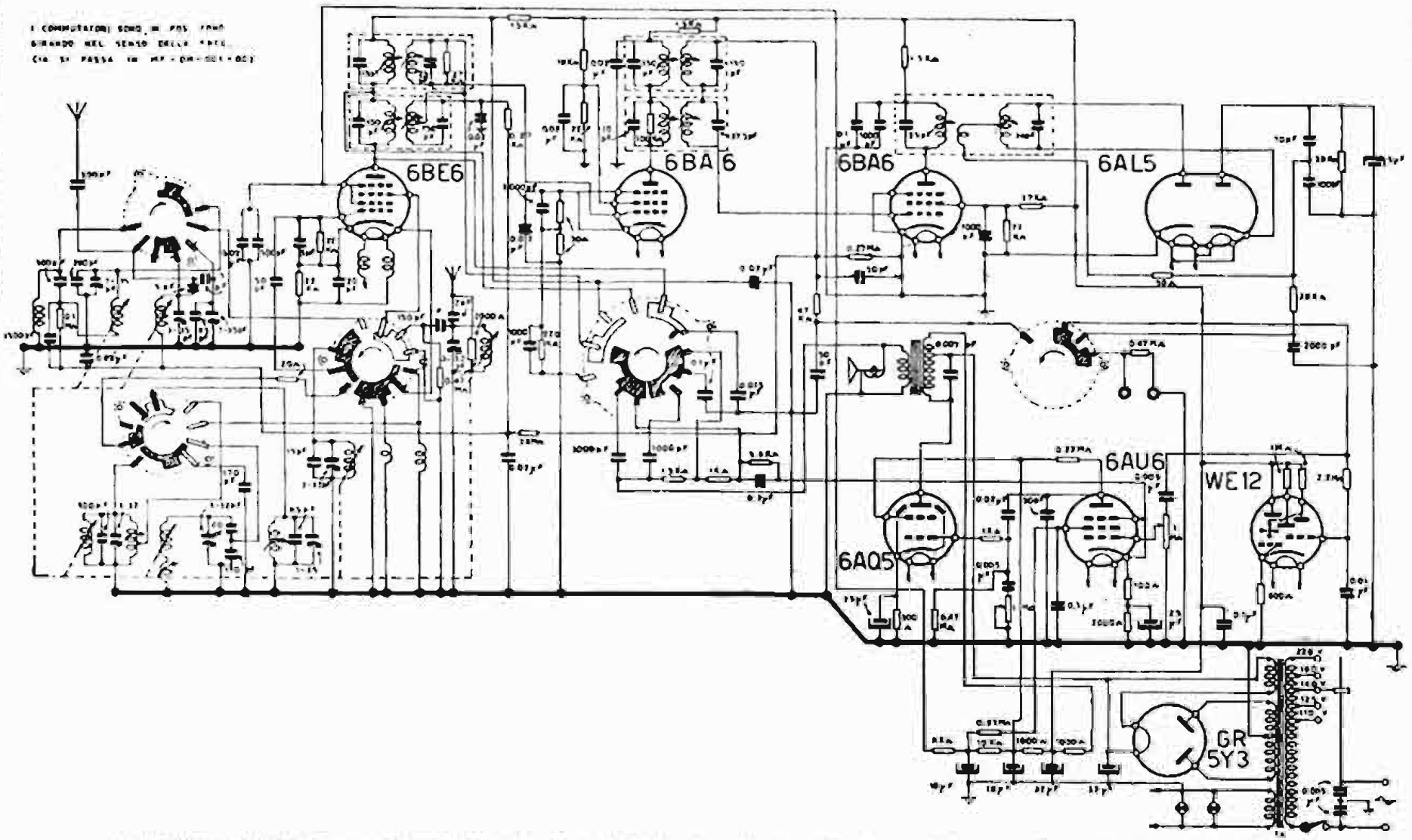

TELEFUNKEN (COMPAGNIA RADIORICEVITORI) Mod. T 66 FM A modulazione d'ampiezza e di frequenza. Commutatori in posizione Fono -

TELEFUNKEN - Mod. T 66 FM

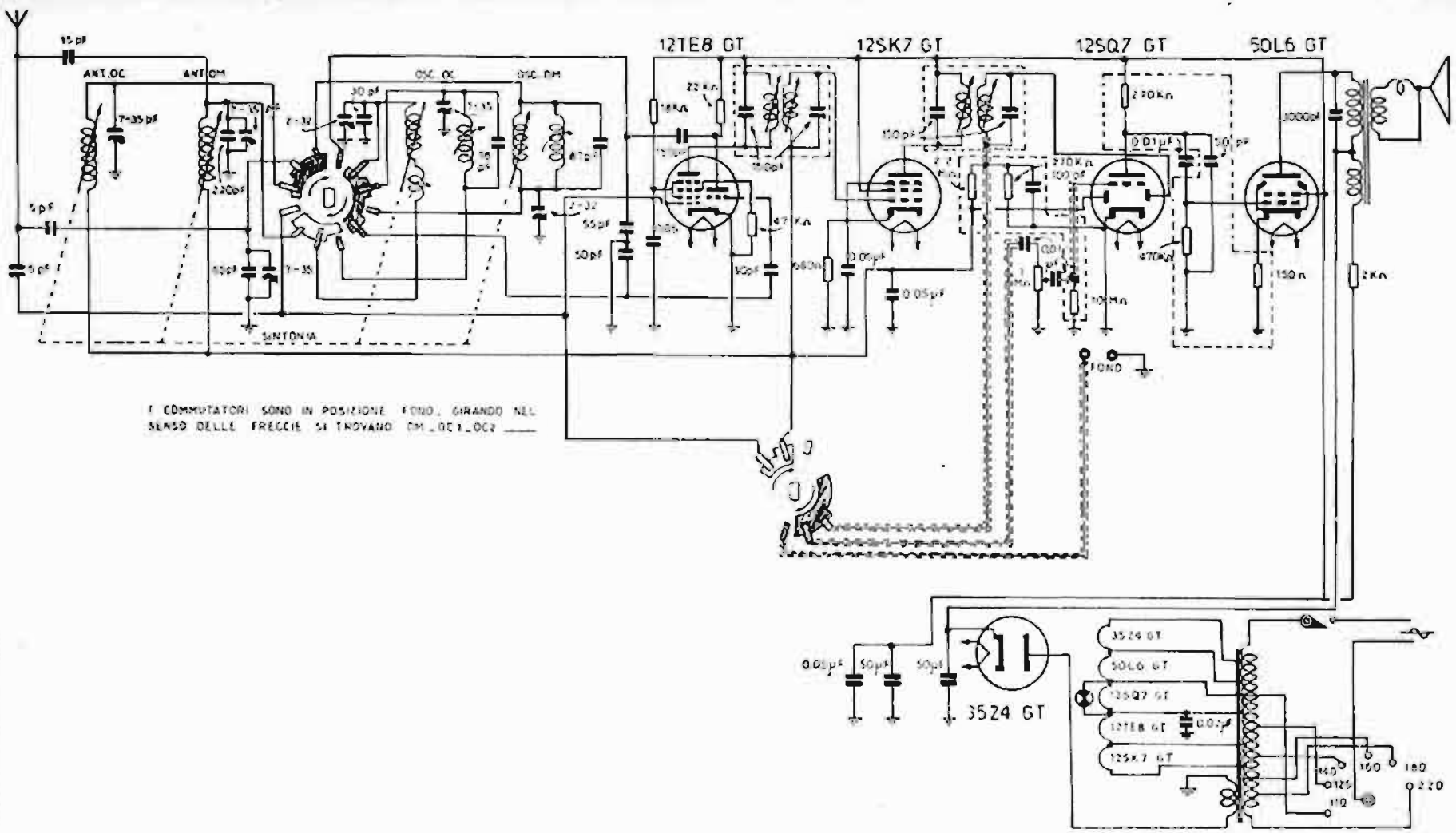

TELEFUNKEN - Mod. T 81 - Onde medie e onde corte, con sintonia ad induttori variabili. Media frequenza a 468 kc. Resa indistorta d'uscita 2 watt.

TELEFUNKEN - Mod. T 81

TELEFUNKEN - Mod. T 81

TELEFUNKEN - Mod. T 84

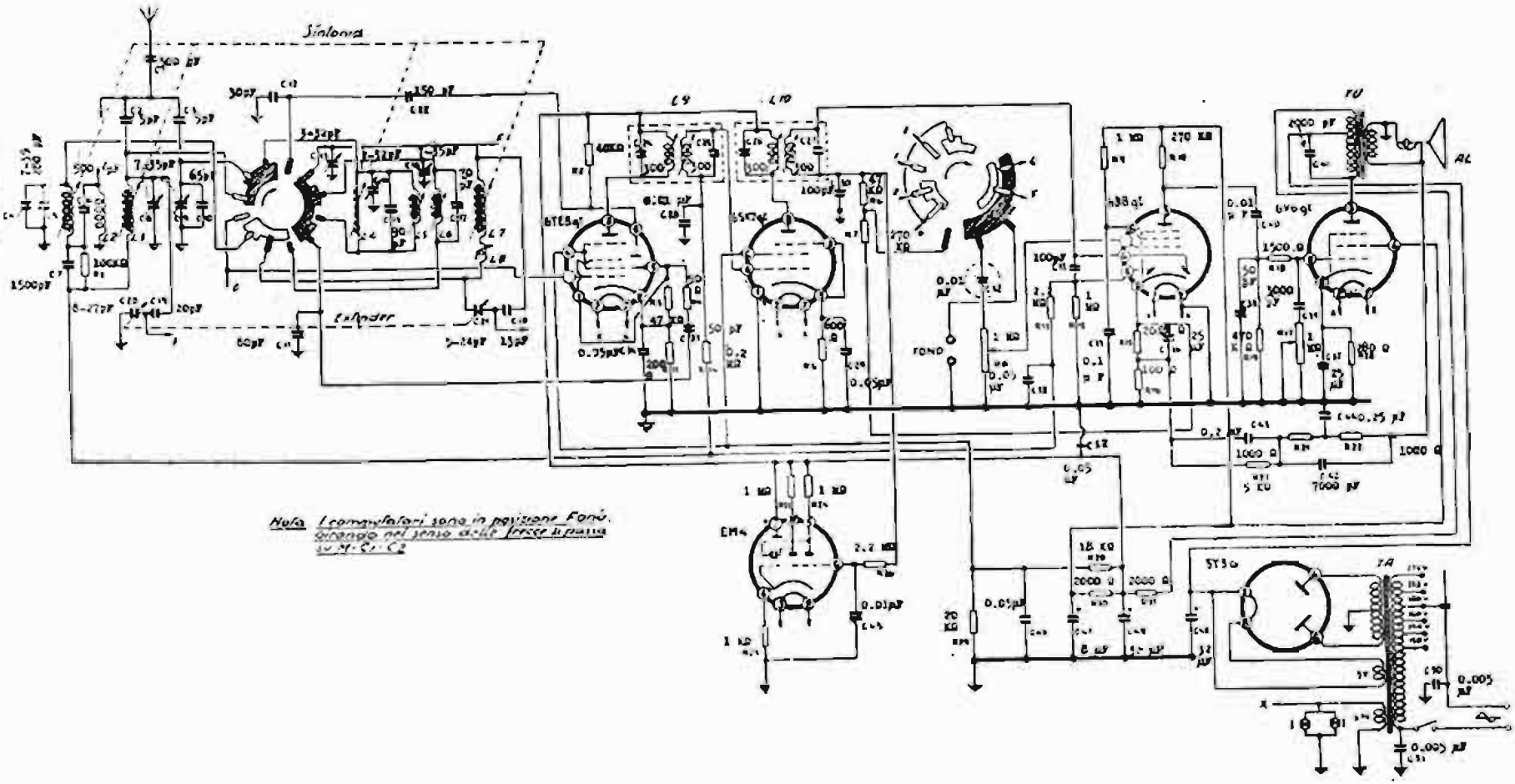

TELEFUNKEN (COMPAGNIA RADIORICEVITORI) - Mod. T 84 - Onde medie, corte e cortissime. Media frequenza 468 kc. Potenza indistorta d'uscita 4 watt.

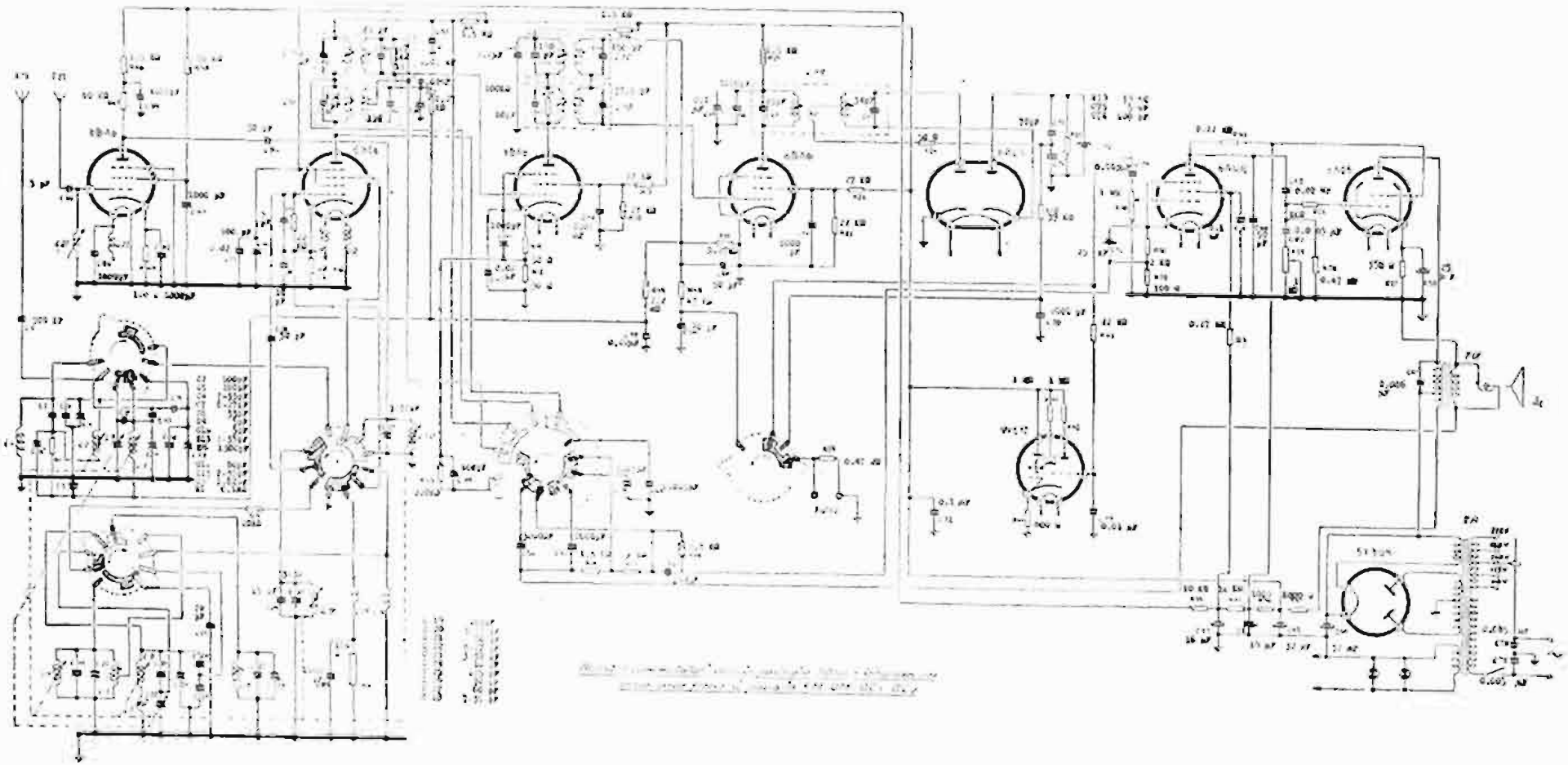

TELEFUNKEN (COMPAGNIA RADIORICEVITORI) Mod T 84 FM – A modulazione d'ampiezza e di frequenza. Media frequenza per AM 468 kc; media frequenza per FM 10.5 Mc. La 6BE6 provvede alla conversione per l'AM e per l'FM. La seconda 6BA6 amplifica la MF per l'AM e per l'FM; la terza 6BA6 provvede alla rivelazione AM e alla seconda MF FM (Per il circuito a reazione inversa v. cap. IX).

TELEFUNKEN - Mod. T 84 FM

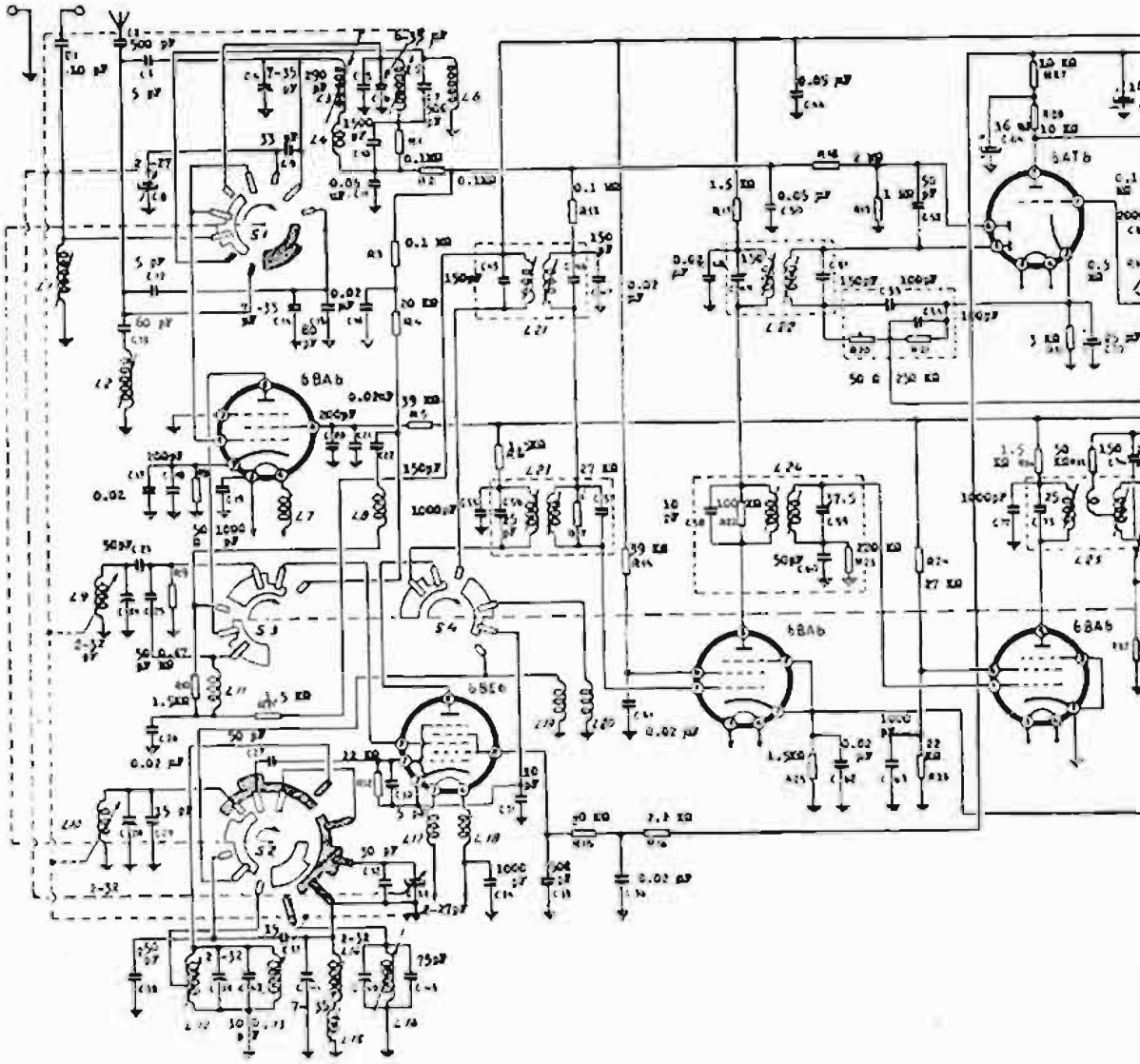

TELEFUNKEN (COMPAGNIA RADIORICEVITORI) Mod. T 85 - FM - A modula

TELEFUNKEN - Mod. T 85 FM

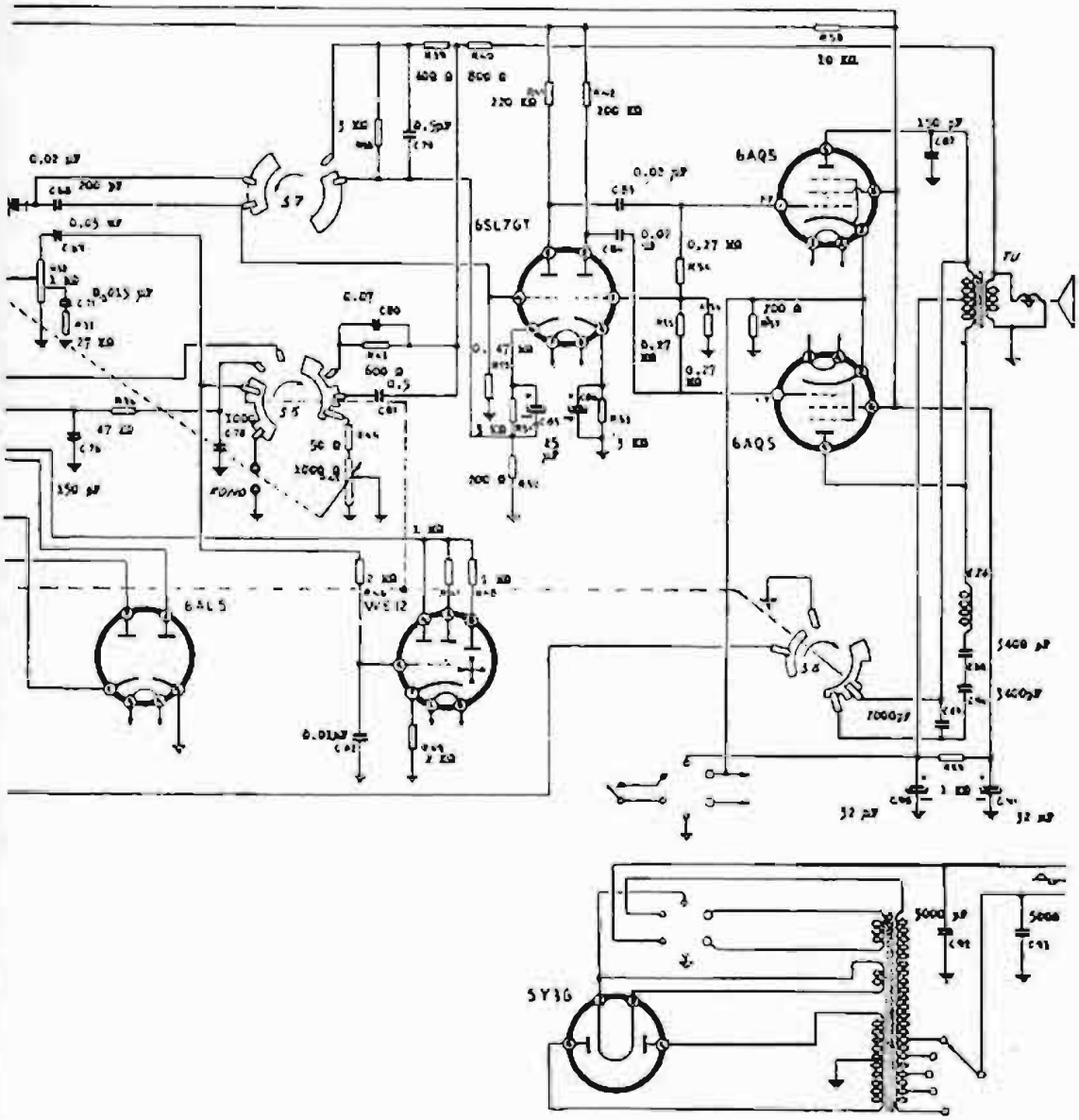

d'ampiezza e di frequenza. Media frequenza per AM 468 kc; media frequenza per FM 10,5 Mc.

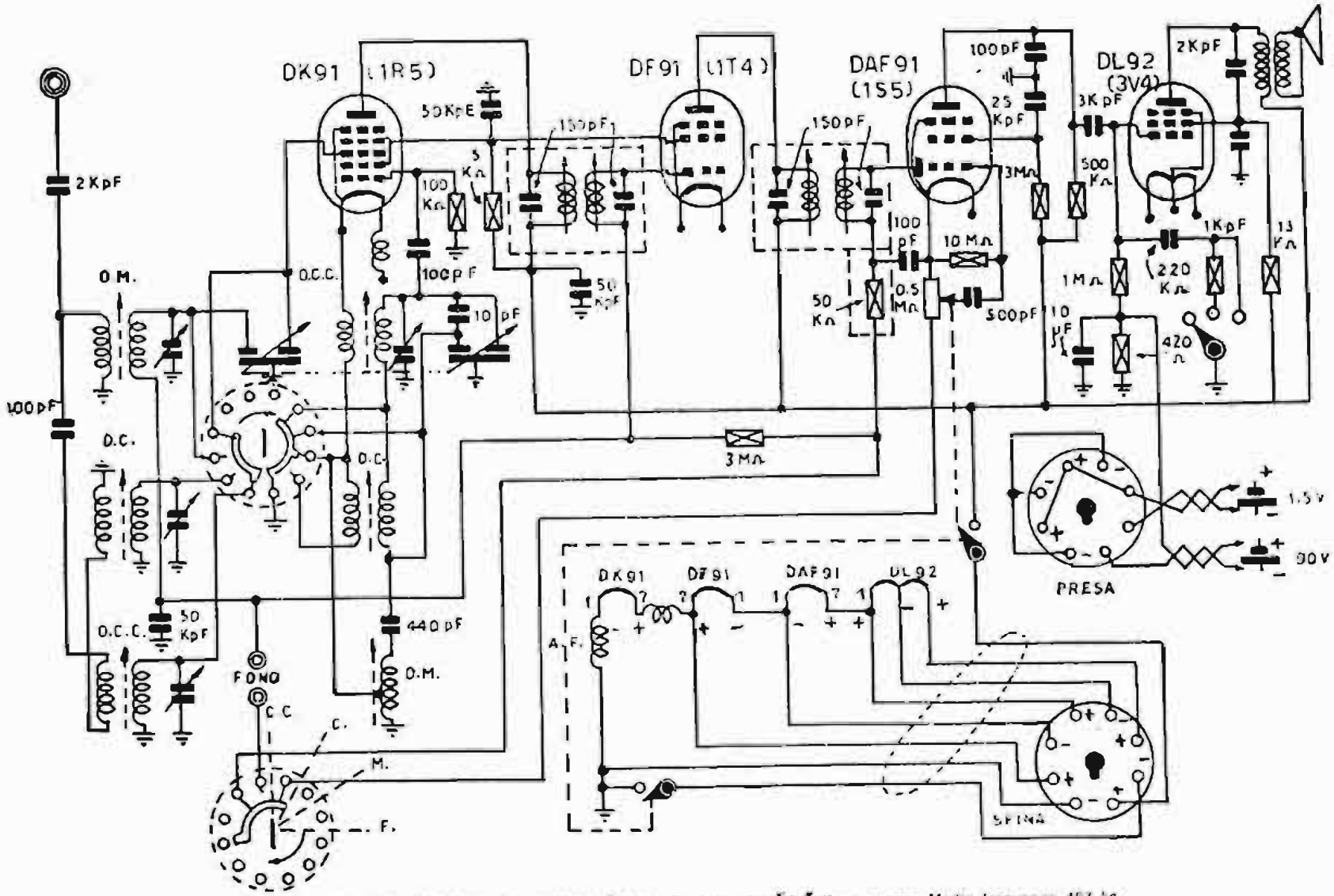

UNDA RADIO Mod. R 43/1 Apparecchio portatile, alimentato da pile a secco. Media frequenza 467 kc.

UNDA RADIO - Mod. R 43/1

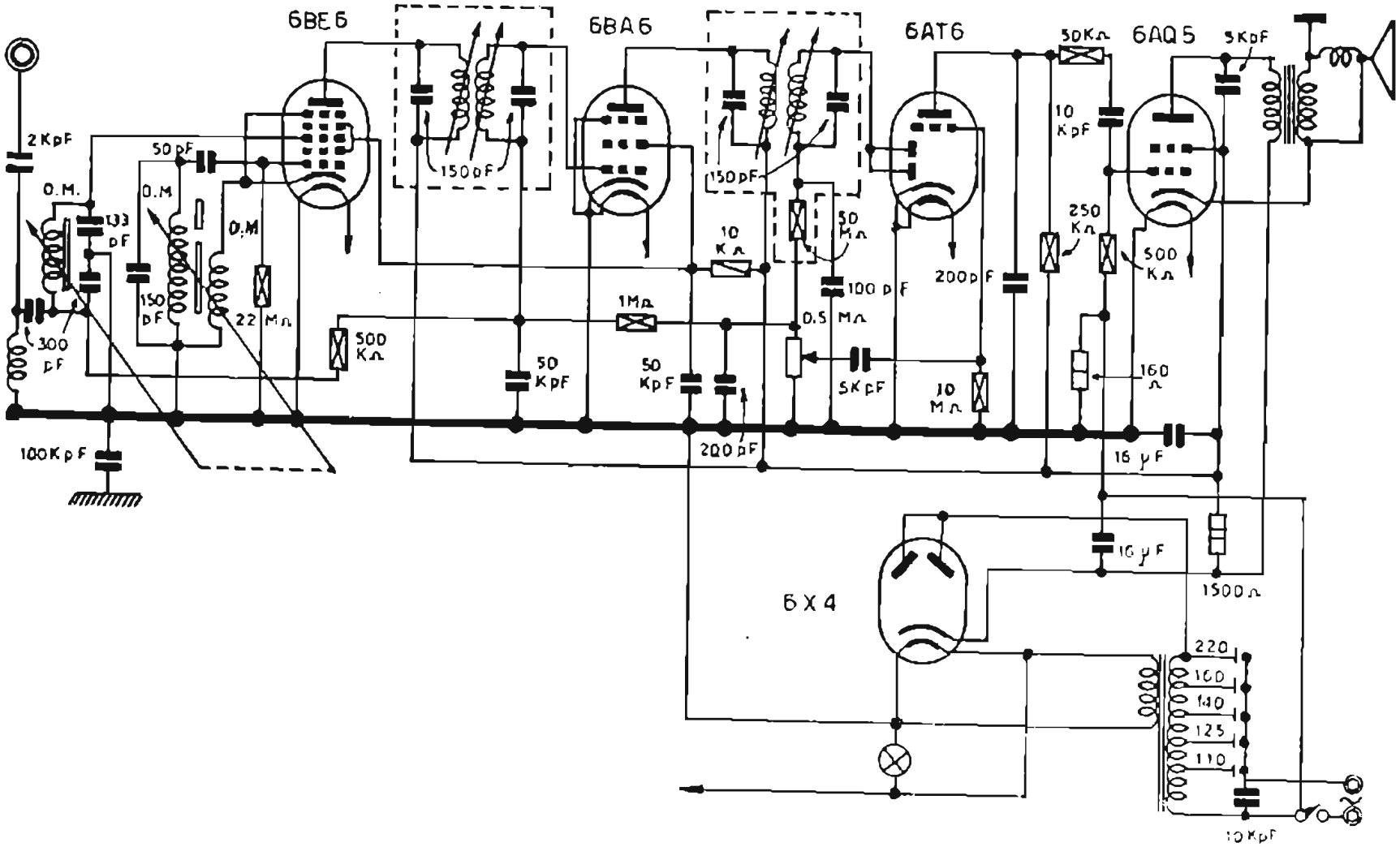

UNDA RADIO - Mod. R 51/2 - Onde medie con sintonia a permeabilità variabile. Media frequenza 467 kc.

UNDA RADIO - Mod. R 51/2

UNDA RADIO - Mod. R 51/2

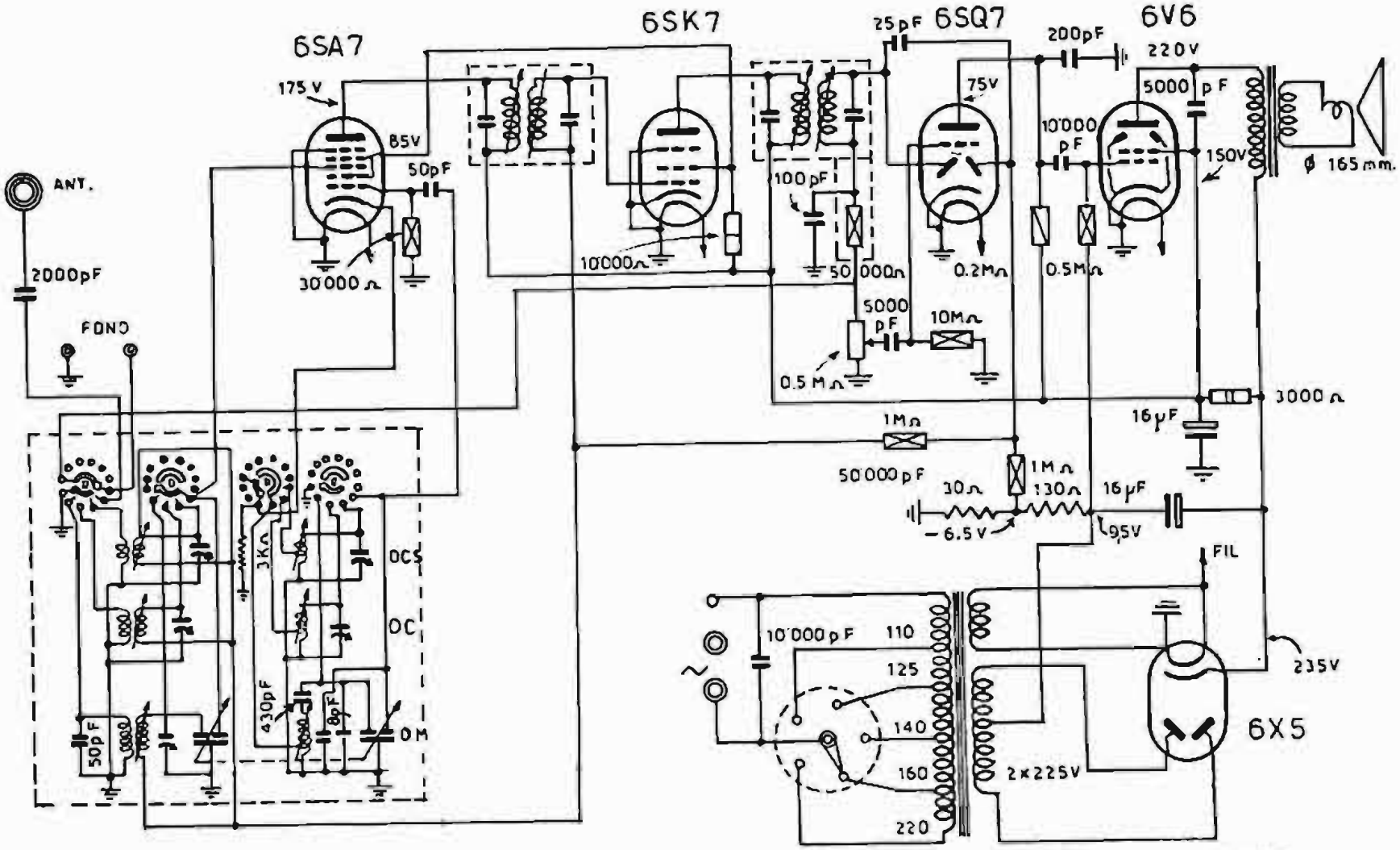

UNDA RADIO - Serie R 53 modd. 16, 19 e 22 - Media frequenza 467 kc. Schema del mod. 53/16; il mod. 53/19 è provvisto di 6SK7 e di 6SQ7. Il mod. 53/22 è provvisto di trasformatore d'uscita TU 308 e di trasformatore d'alimentazione TA 952, resto come 53/19.

UNDA RADIO - Modd. R 53/16, 53/19 e 53/22

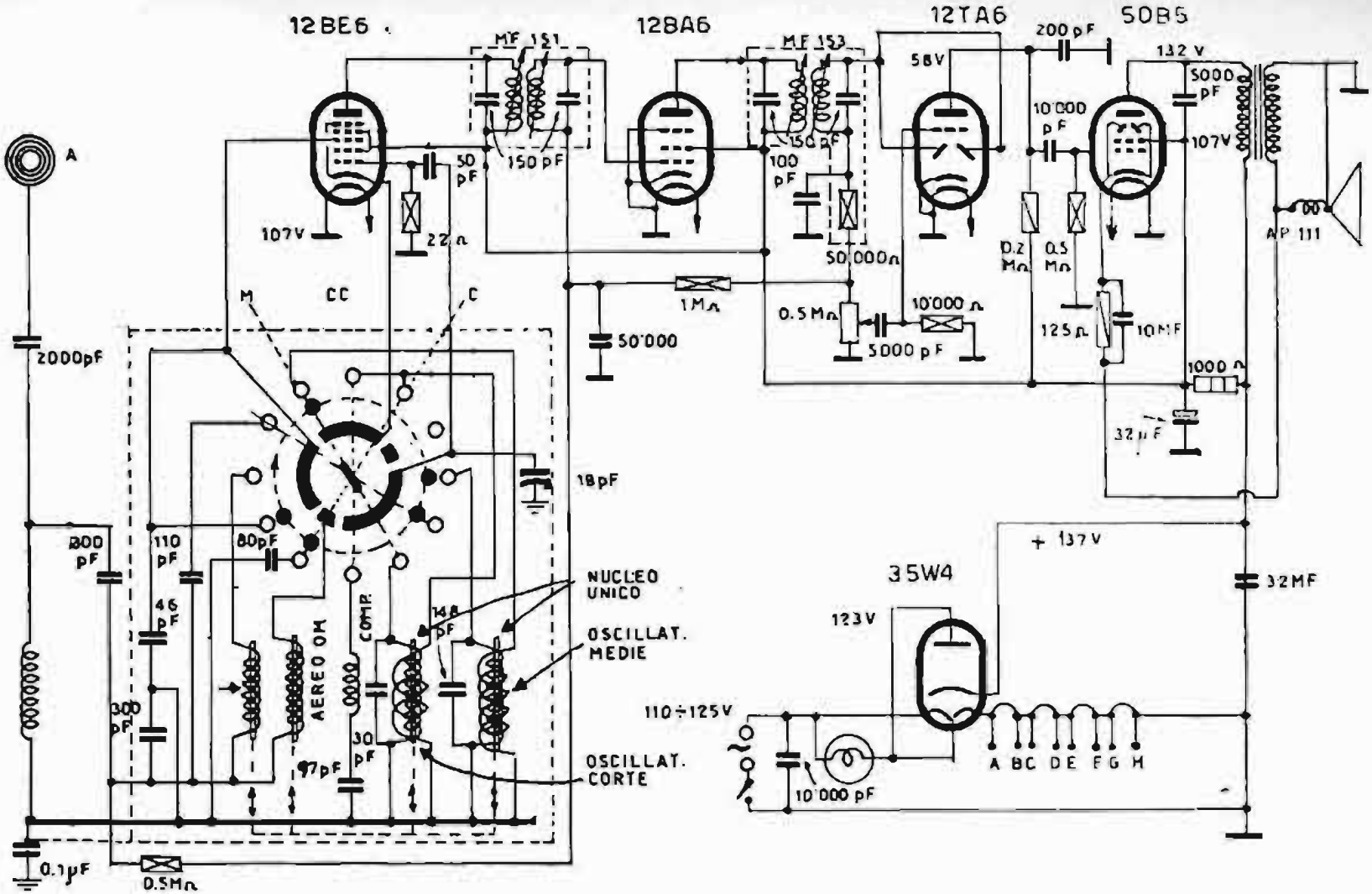

UNDA RADIO - Mod. 53/25 - Media frequenza 467 kc. Massima corrente anodica 75 mA. Massima corrente alternata 250 mA. Per corrente continua o alternata della rete a 110 sino a 127 volt.

UNDA RADIO - Mod. 53/25

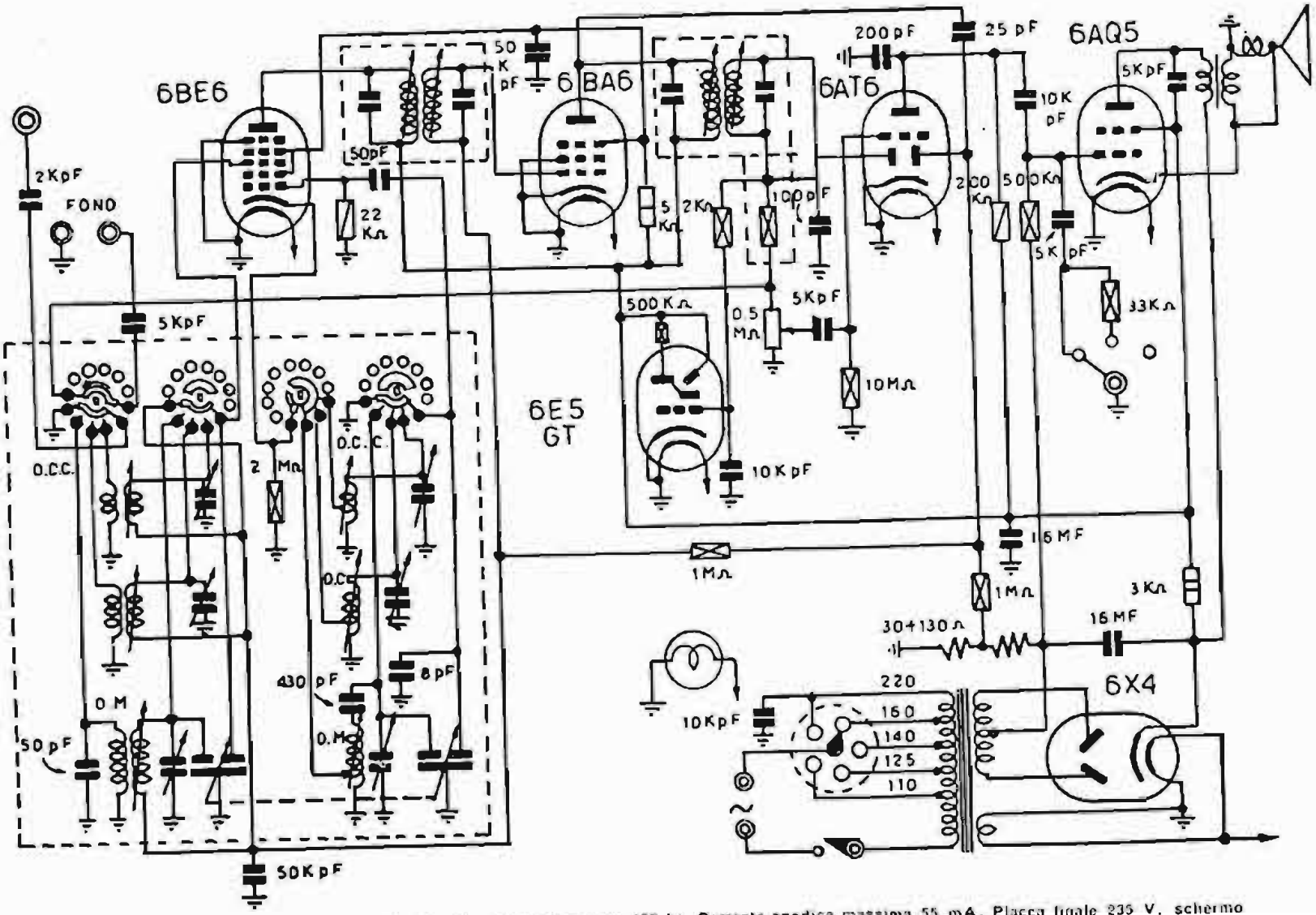
6BE6
6BA6
6AT6
6AQ5
6E5 GT
6X4
2KpF
FONO
5KpF
50pF
22 KΩ
50 K pF
200pF
25 pF
10K pF
5KpF
5 KΩ
2KΩ
100pF
200 KΩ
500KΩ
5 K pF
33KΩ
500 KΩ
0.5 MΩ
5KpF
10MΩ
10K pF
16 MF
1MΩ
1MΩ
3KΩ
16 MF
30+130Ω
220
160
140
125
110
10KpF
O.C.C.
2 MΩ
O.C.C.
O.C.
430 pF
8pF
O.M.
O.M.
50pF
50K pF

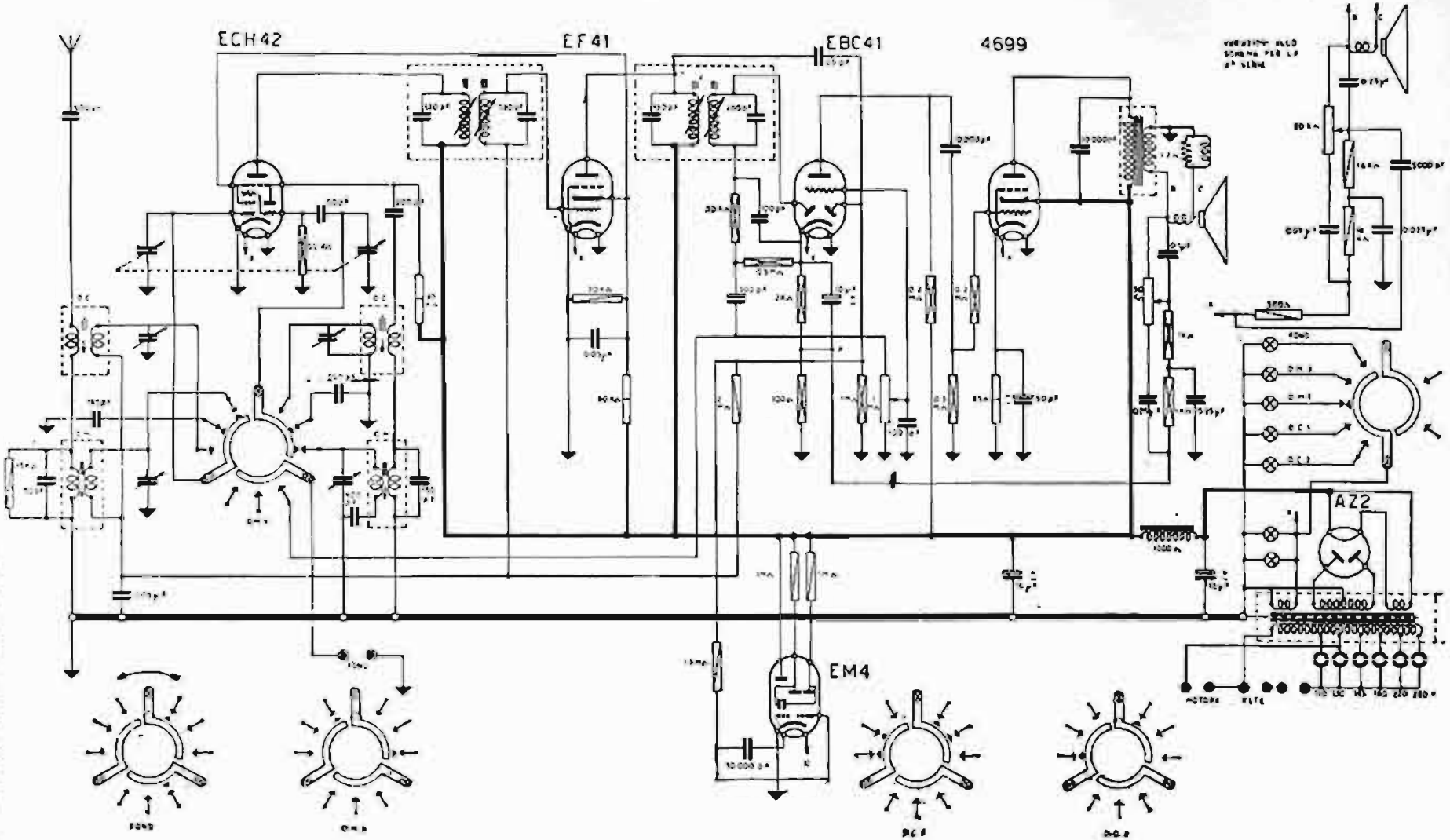

VOCE DEL PADRONE - Mod. 540 - Onde medie divise e due gamme onde corte. Media frequenza 465 kc. Curve di risposta riportate dalla fig. 9.12. Principio reazione inversa illustrata dalla fig. 9.11, capitolo nono.

VOCE DEL PADRONE - Mod. 540

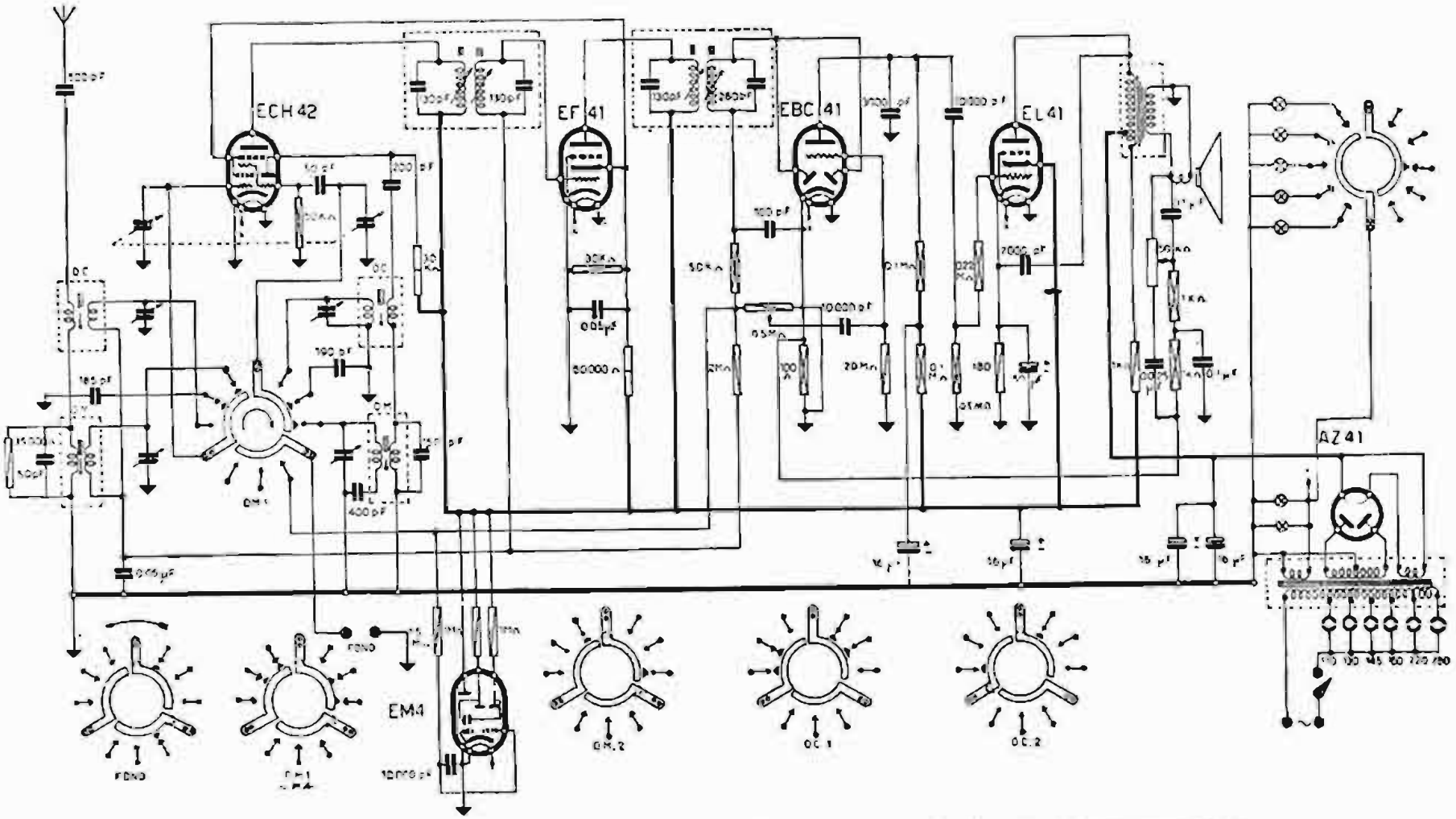

VOCE DEL PADRONE - Mod. MARCONI 1521 - Onde medie divise e due gamme di onde corte. Media frequenza 465 kc.

VOCE DEL PADRONE - Mod. 1521

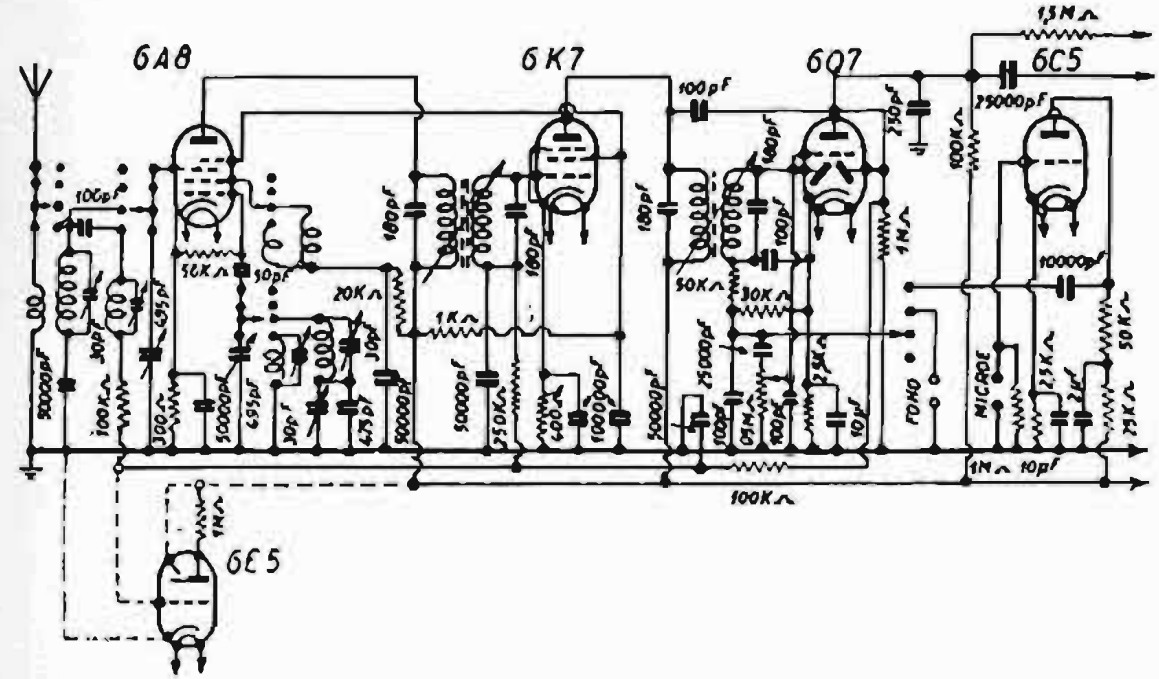

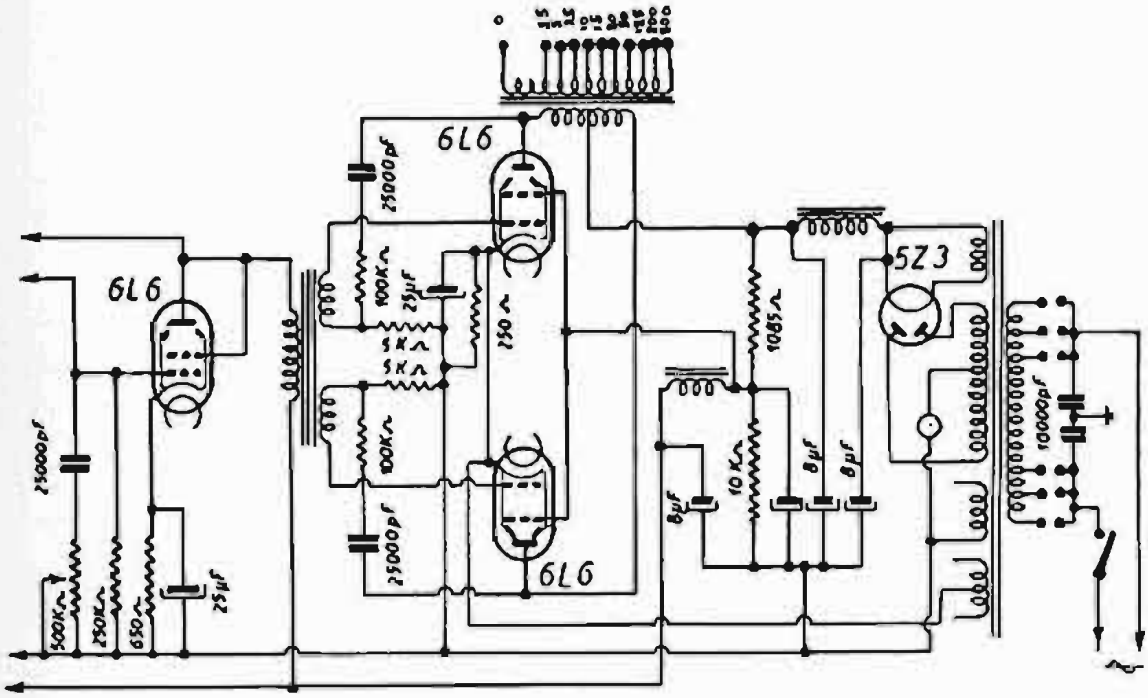

WATT RADIO - Mod. AUDITORIUM JUNIOR - In alto schema AF/MF, in basso schema amplificatore finale. Classe AB2. Media frequenza 470 kc.

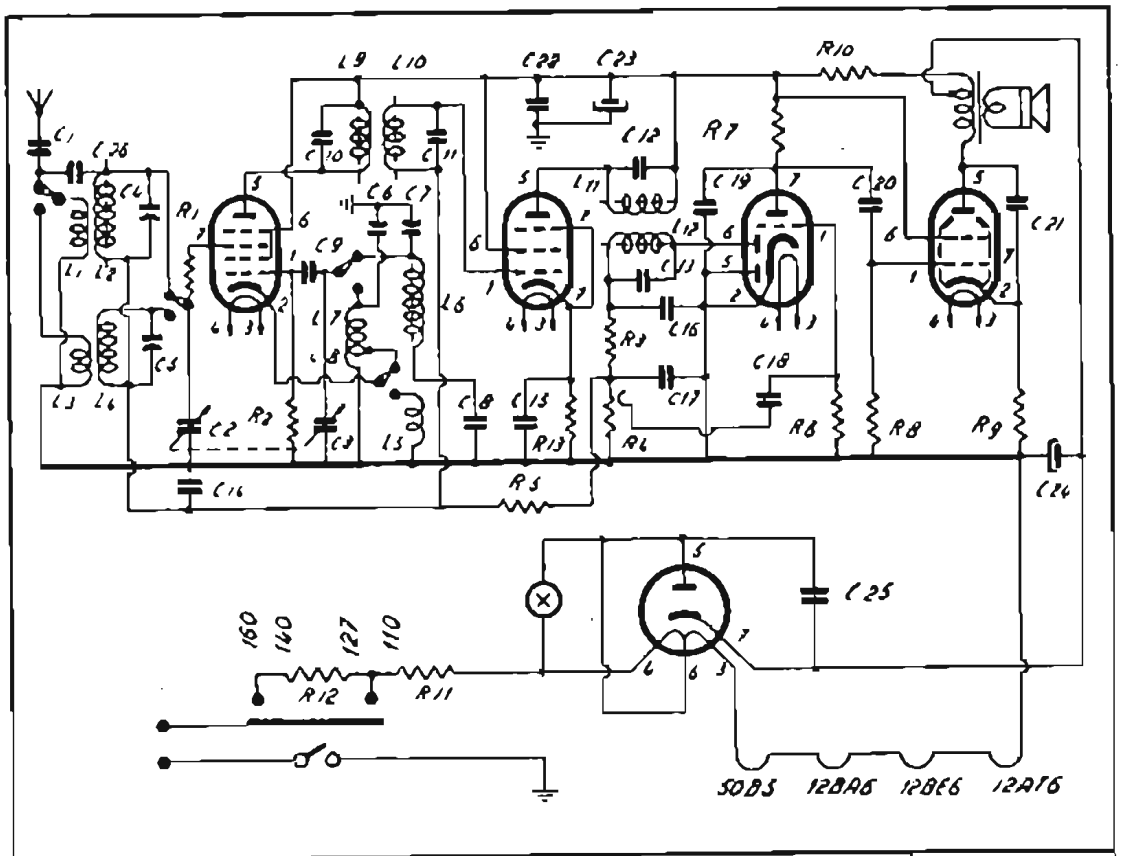

CONDIZIONI DI LAVORO DELLE VALVOLE	V1	V2	V3	V4	V5	V6	V7	V8	V9	V10	VALORI DIVERSI
TIPO	12BE6	12BA6	12AT6	50B5	35W4						Impedenza bobina mobile 35 Ω
USO											
V. AL.	126	126	126	50	32						
V. PL.	95	95	65	110							
V. SCR.	95	95		95							
V. AF											
V. RF		95		7	116						

R	VALORI	RESISTENZE				C	VALORI	CAPACITÀ				
1	40 Ω 1/8	11	35 Ω 2			1	1000 pF	11	110 pF	21	10000 pF	
2	20 KΩ 1/8	12	165 Ω 10			2	650 pF	12	150 pF	22	50000 pF	
3	30 KΩ 1/8	13	40 Ω 1/8			3	650 pF	13	230 pF	23	60 pF	
4	0.5 pot.					4	30 comp.	14	50000 pF	24	60 pF	
5	2 MΩ 1/6					5	10	15	50000 pF	25	50000 pF	
6	10 MΩ 1/2					6	10	16	100 pF	26	5 pF	
7	0.5 MΩ 1/2					7	30	17	100 pF			
8	0.5 MΩ 1/6					8	650 pF	18	2000 pF			
9	125 Ω 1/2					9	50 pF	19	150 pF			
10	1 KΩ 1					10	150	20	10000 pF			

WATT RADIO - Mod. PICCOLO serie ANIE - Onde medie e corte. Media frequenza 470 kc. Valvole 12BE6, 12BA6, 12AT6, 50B5, e 35W4.

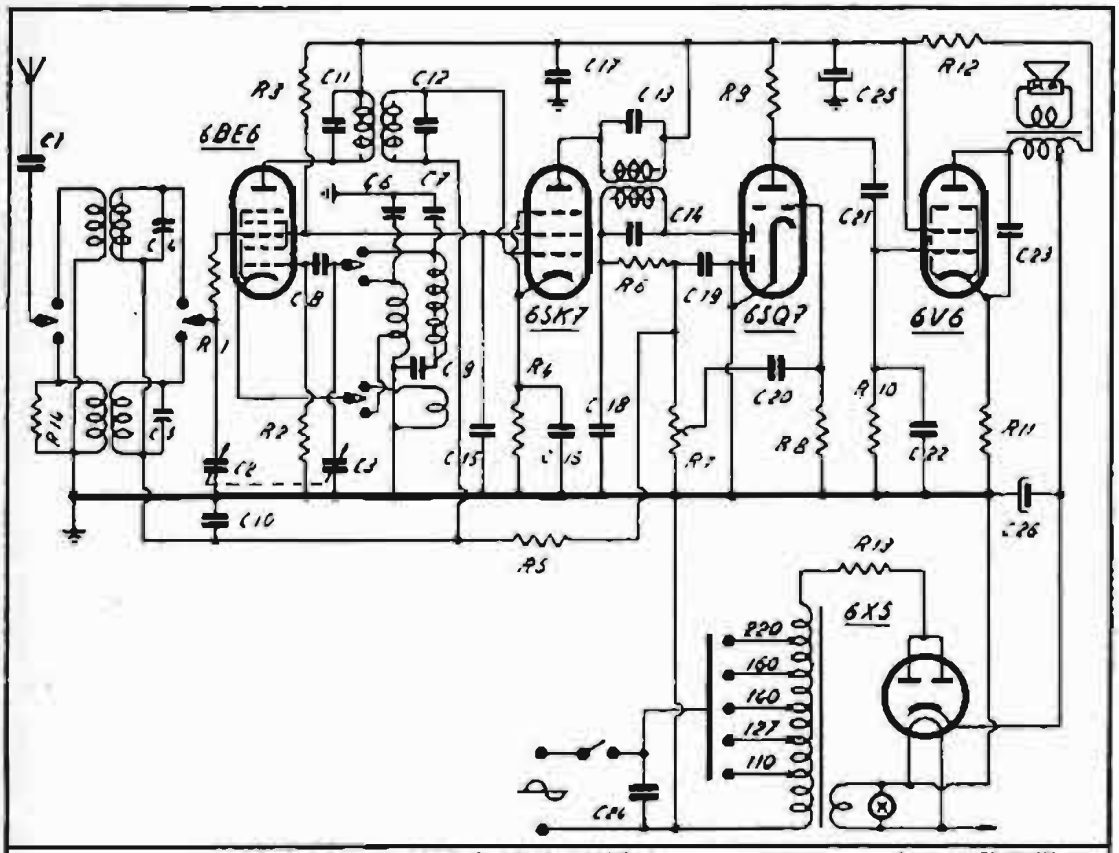

CONDIZIONI DI LAVORO DELLE VALVOLE

	V 1	V 2	V 3	V 4	V 5	V 6	V 7	V 8	V 9	V 10
TIPO	6BE6	6SK7	6SQ7	6V6	6X5					
USO										
V. FIL.	6.3	6.3	6.3	6.3	6.3					
V. AL.	195	195	96	235	240					
I AL.										
V. SCR.	88	98		195						
V. GR.										
V. CAT.		2		8.5	235					

VALORI DIVERSI

R	VALORI	RESISTENZE			
1	40 Ω	1/2	11	250 Ω	1/2
2	20 KΩ	1/2	12	2 KΩ	2
3	10 KΩ	2	13	100 Ω	1
4	200 Ω	1/2	14	25 ÷ 5 KΩ	1/2
5	2 MΩ	1/2			
6	50 KΩ	1/2			
7	2.5 MΩ				
8	50 MΩ	1/2			
9	250 KΩ	1/2			
10	0.5 MΩ	1/2			

C	VALORI	CAPACITÀ			
1	1000 pF	11	180 pF	21	10000 pF
2	680 pF	12	180 pF	22	800 pF
3	680 pF	13	180 pF	23	15000 pF
4	10 pF	14	180 pF	24	5000 pF
5	10 pF	15	50000 pF	25	32 μF
6	10 pF	16	50000 pF	26	32 μF
7	10 pF	17	50000 pF		
8	50 pF	18	100 pF		
9	650 pF ± 0.5	19	100 pF		
10	50000 pF	20	2000 pF		

WATT RADIO - Mod. WR 5 serie ANIE - Onde medie e corte. Media frequenza 470 kc. Valvole: 6BE6, 6SK7, 6SQ7, 6V6 e 6X5.

ZENITRON - Mod. RP 54

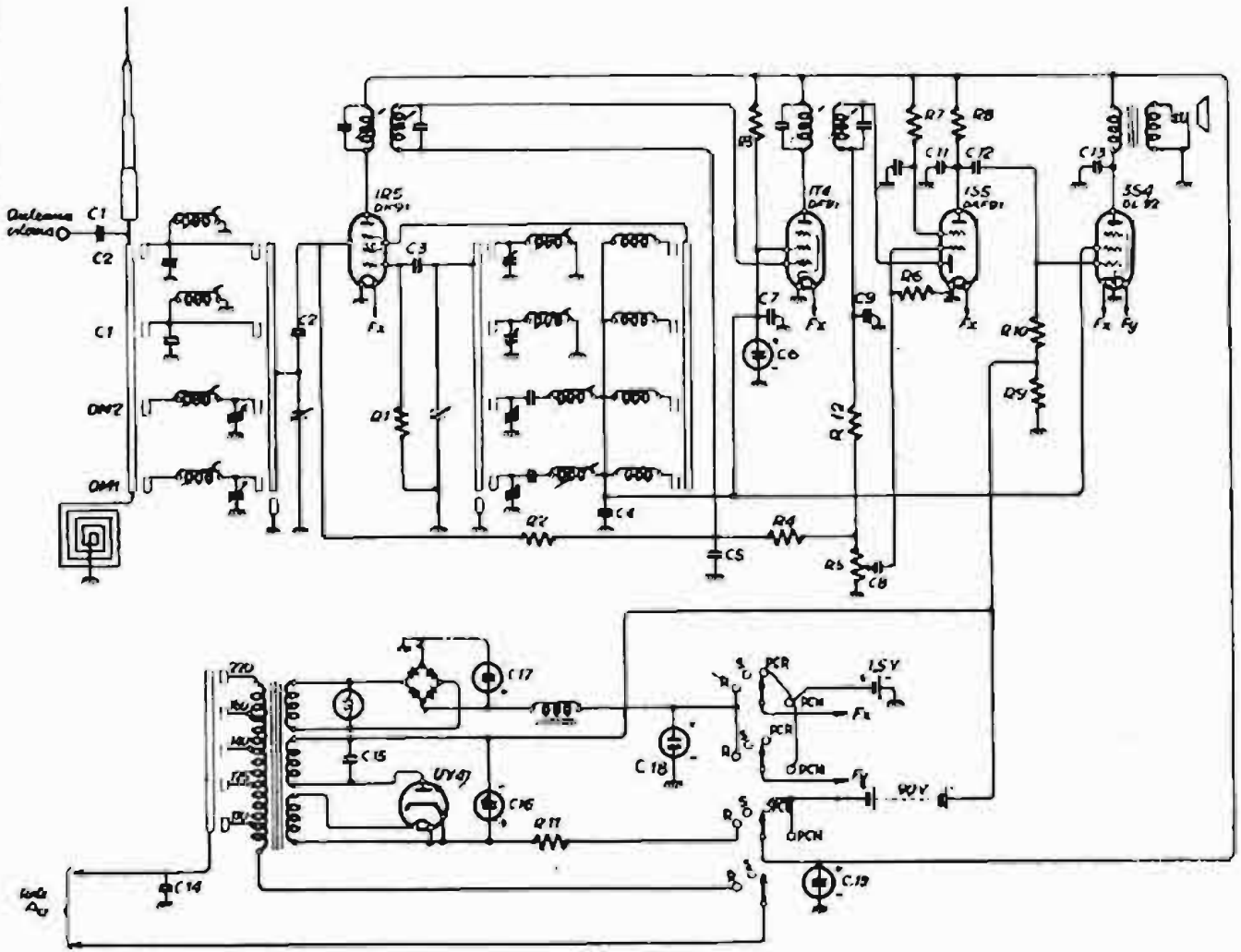

condensatori	
C1-C2 C9-C10	200 pF mica
C3	50 pF mica
C4	5000 pF AF
C5-C10	0,1 μF carta
C6-C19	8 μF elettrolitico
C7-C15	0,025 μF carta
C8-C12-C14	5000 pF carta
C13	2000 pF carta
C16	50 μF elettrolitico
C17	2000 μF elettrolitico
C18	2000 μF elettrolitico

resistenze	
R1	100 KΩ
R2 R4 R10	1 MΩ
R3	8 KΩ
R5	500 KΩ potenziometro
R6	10 MΩ
R7	3 MΩ
R8	250 KΩ
R9	450 Ω
R11	2 KΩ
R12	80 KΩ

R	RETE
S	SPENTO
PCR	PILE CONSUMO RIDOTTO
PCN	" " NORMALE

ZENITRON - Modd. RP 54 serie N, S, MG - Apparecchi portatili con alimentazione a pile o a rete. La posizione « pile » consente il funzionamento normale o ridotto

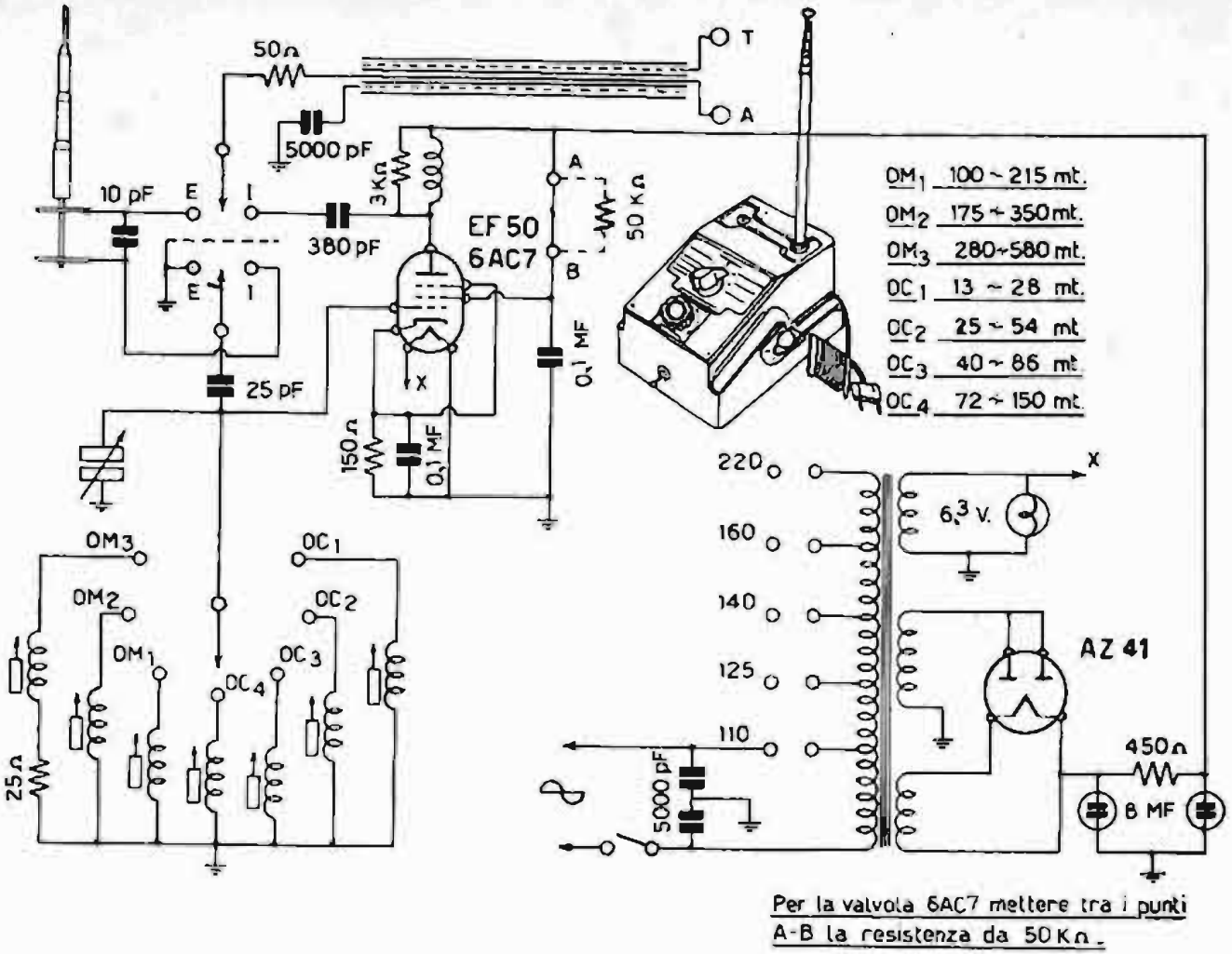

Per la valvola 6AC7 mettere tra i punti A-B la resistenza da 50 KΩ.

ZENITRON RADIO - Mod. Radio Pilota - Preamplificatore ad alta frequenza (booster) da collegare all'entrata di qualsiasi apparecchio radio per aumentarne la sensibilità. Gamma da 12,5 metri a 600 metri, suddivisa in tre campi d'onda media e quattro campi d'onda corta.

ZENITRON - Radio Pilota

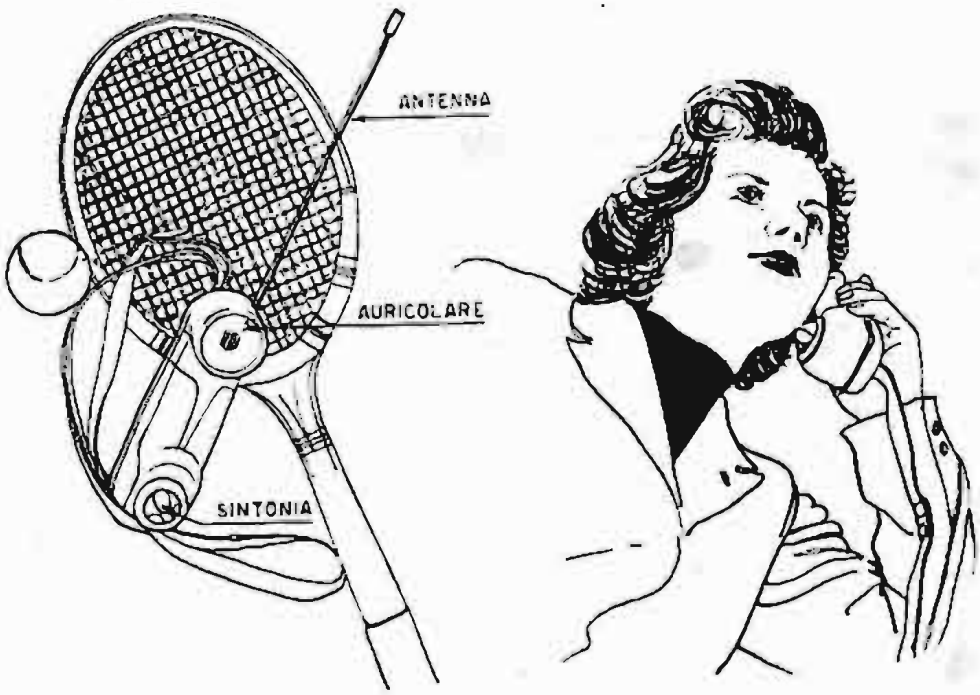

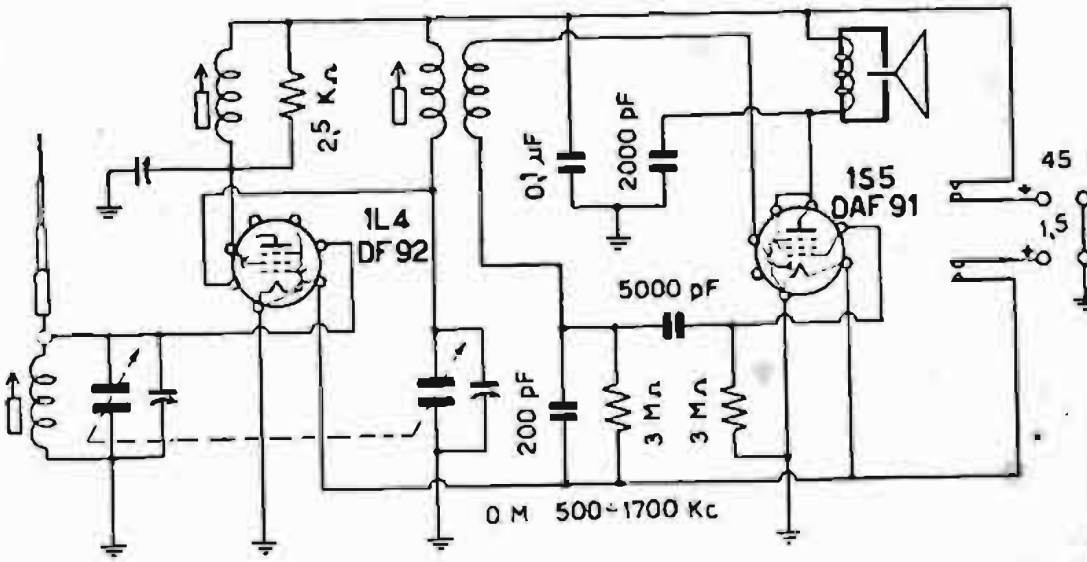

ZENITRON RADIO - Mod. DERBY RT 21 - Apparecchio ricevente portatile a mano, da usare come l'apparecchio telefonico, provvisto di antenna a telescopio, retrattile, lunga 40 cm. Funziona con due da 1,4 volt, e pile a secco presenti nell'interno dell'apparecchio. Potenza d'uscita 1,5 milliwatt. Dimensi 5,5, 6 cm. Peso 500 grammi.